Monteringsbeskrivelse: Takbrosystem TBS
Monteringsbeskrivning: Takbryggsystem TBS

LOBAS®

Felles for alle takbrosystem / *Gemensamt för alla takbryggsystem vid montering*

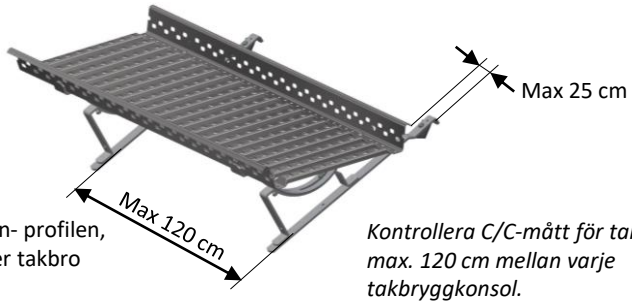

Kontroller C-C mål takstein- profilen, maks. 120 cm mellom hver takbro konsoll.

Det er et krav at takbrokonsollene festes til en innfesteskinne, eller festes til en spesial innfesteskinne (Shingel/papptak). Den frie enden på en rist må ikke stikke lengre ut enn 25 cm (avstand fra takbrokonsoll til ristens ende). Det anbefales bruk av skruedrill ved montering.

Kontrollera C/C-mått för takstenprofilen, max. 120 cm mellan varje takbryggkonsol.

Takbryggkonsolerna måste fästas i en infästningsskena, eller vid en särskild infästningsskena (shingel/ papptak). Den fria änden på ett galler får inte sticka ut längre än 25 cm (avstånd från takbryggkonsolen till gallrets ände). Du bör använda borrmaskin/ skruvdragare vid montering.

Sammenkobling av flere rister til gangbro

Ved sammenkobling av flere rister til gangbro, må ende med 0-0 markering legges med 2 trinns overlapp i neste rist.

Skru sammen med 4 stk. M6x16 låseskruer + flensmutter.

Vid sammankoppling av flera galler till en gångbrygga måste ändar med markeringen 0-0 läggas med 2 stegs överlappning med nästa galler.

Skruva samman med 4 st. M6 x 16 låsskruvar + flänsmuttrar.

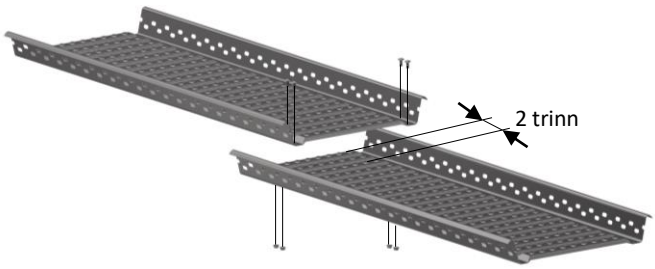

Sammenkobling av flere innfesteskinner

Innfesteskinnen skrues fast til taksperren med rustfrie, selvborende skruer 6,5x80 mm. En skrue i hver takstol (60 cm). Når flere innfesteskinner monteres i rekke, skal de overlappe hverandre.

Overlappsdelen tres inn i enden på neste innfesteskinne.

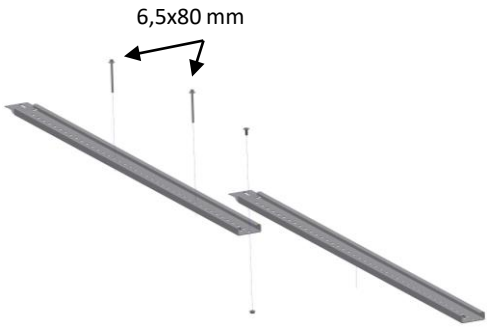

Infästningsskenan skruvas fast i taksparren med rostfria, självborrande 6,5 x 80mm skruvar. En skruv i varje takstol (60 cm). När flera infästningsskenor monteras i rad ska de överlappa varandra.

Den överlappande delen träs in i änden på nästa infästningsskena.

Ettersyn:
Som sikkerhetsutstyr bør produktet kontrolleres årlig, eller før bruk, for eventuelle skader/defekter.

Skruer må eventuelt etterstrammes, og skadde, defekte deler skiftes ut.

Huseier bør ta vare på denne monteringsanvisningen.

CE
0402

Lonevåg Beslagfabrikk AS
N-5282 Lonevåg
Norway
22

EN 516:2006
Gangbro/trinn
Arbeidsplatform eller adkomst på skrå tak på bygninger

Klasse 2-B
Ekstern brannytelse
Ansees å tilfredstille

TEGL-, BETONG- OG SKIFERTAK / *Tegel-, betong och skiffertak:* TBK S-403 / SN-403

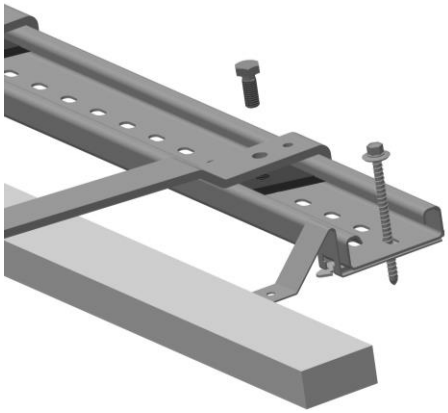

Fig. 1 b

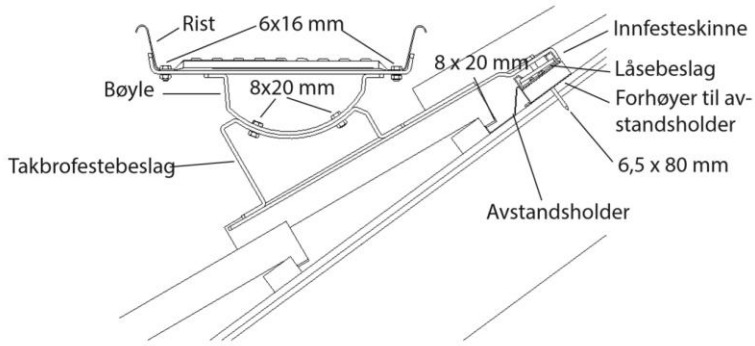

a) Innfesteskinnene monteres ved hjelp av avstandsholdere. Avstandsholderen er beregnet for 23 mm lekttykkelse. Ved tykkere lekter må ekstra forhøyningsbeslag benyttes i tillegg. (fig. 1 b) Avstandsholder legges ned mot lekt over taksperre og innfesteskinne legges i avstandsholder og skrues til taksperren ved hjelp av 6,5 x 80 mm rustfri treskrue. Påse at skruene treffer mest mulig midt i sperren. Det er et krav at skruen får godt feste i sperren! Minimum 30 mm av skruen må gå ned i sperret. Ved tykkere undertak/sløyfer må lengre skruer benyttes
.

b) Legg takbrokonsollene over innfesteskinnen og vri låsebeslaget fast ned i innfesteskinnen, skru fast skruen. (fig. 1 a) Påse at takbrokonsollene ligger i bølgebunnen. Det er anbefalt at en kapper bort knastene på undersiden av taksteinen for å få en bedre tilpasning der takbrokonsollene kommer ut på taket. Maks. 120 cm mellom hver konsoll.

c) Bøyler skrues til takbrokonsoll med 2 stk. M 8x20 mm rustfri sekskantskruer med mutter, og justeres i forhold til takvinkelen. Ristene skrues til bøylene med 2 stk. 6x16 mm låseskrue med flensmutter. (fig. 1 b)

d) Ved sammenkobling av flere rister til gangbro, og sammenkobling av flere innfesteskinner, se side 1.

a) Infästningsskenorna monteras med hjälp av avståndshållare. Avståndshållaren är beräknad för 23 mm läkttjocklek. Vid tjockare läkt måste en extra höjningsprofil användas (fig. 1 b). Avståndshållaren läggs mot läkten över taksparren, infästningsskenan läggs i avståndshållaren och skruvas fast i taksparren med rostfria 6,5 x 80 mm träskruvar. Se till att skruvarna fästs så nära mitten av taksparren som möjligt. Skruven måste få bra fäste i taksparren! Minst 30 mm av skruven måste gå ned i taksparren. Vid tjockare undertak/läkt måste längre skruvar användas.

b) Lägg takbryggkonsolen över infästningsskenan och vrid fast låsbeslaget i infästningsskenan. Skruva fast skruven (fig. 1 a). Se till att takbryggkonsolen ligger i vågbotten. Du bör kapa bort ojämnheter på undersidan av takstenen för att få bättre tillpassning där takbryggkonsolerna kommer ut på taket (max. 120 cm mellan varje konsol).

c) Byglarna skruvas fast i takbryggkonsolen med 2 st. rostfria M8x20 mm sexkantsskruvar med muttrar och justeras i förhållande till takvinkeln. Gallren fästs i byglarna med 2 st. 6 x 16 mm låsskruvar med flänsmuttrar (fig. 1 b).

d) Vid sammankoppling av flera galler till en gångbrygga eller sammankoppling av infästningsskenor, se på sidan 1.

Takbrokonsoll	Taktype	Innfestepakke
TBK S-403	Tak med takstein av betong, tegl og skiferstein	TBI S-125 T
TBK SN-403 T	Nortegl	TBI S-125 T