Monteringsbeskrivelse: Feieplatå FP8
Monteringsbeskrivning: Sontningsställning FP8

Felles for alle feieplatå / *Gemensamt för alla sotningsställningar vid montering*

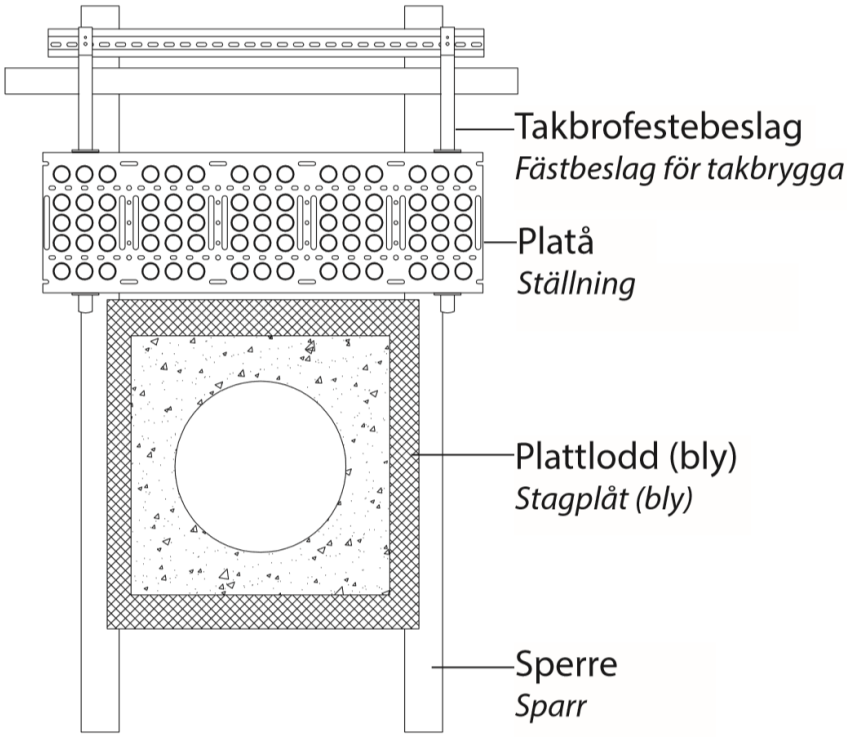

Ettersyn:
Som sikkerhetsutstyr bør produktet kontrolleres årlig, eller før bruk, for eventuelle skader/defekter.

Skruer må eventuelt etterstrammes, og skadde, defekte deler skiftes ut.

Huseier bør ta vare på denne monteringsanvisningen.

SP Certifiering Kontroll

Det er et krav at takbrofestebeslagene festes til en innfesteskinne, eller festes til en spesial innfesteskinne. (Shingel/papptak) Den frie enden på en rist må ikke stikke lengre ut enn 25 cm (avstand fra takbrofestebeslag til ristens ende). Det må brukes skruedrill ved montering.

Feieplatå leveres komplett med platå og innfestepakke**. NB! Kan ikke kobles sammen til rekke**

Takbro-festebeslaget må ikke ligge på platt-loddet rundt pipen

Takbryggans fästbeslag måste fästas i en infästningsskena eller särskild infästnings-skena. (Shingel/papptak) Den fria änden på ett galler får inte sticka ut längre än 25 cm (avstånd från takbryggans fästbeslag till gallrets ände). Du bör använda borrmaskin/skruvdragare vid montering.

Sotningsplattformen levereras komplett med plattform och infästningspaket. ***Obs! Kan inte kopplas samman till gångväg.***

Takbryggans fästbeslag får inte ligga på stagplåten kring skorstenen.

CE

Lonevåg Beslagfabrikk AS
N-5282 Lonevåg
Norway
14

EN 516:2006
Gangbro/trinn
Arbeidsplatform eller adkomst på skrå tak på bygninger

Klasse 2-A
Ekstern brannytelse
Ansees å tilfredstille

DoP FP-0001 finnes på:
www.lobas.no/dokumentasjon/dop

LOBAS® - et sikkert valg

PLANNJA REGOLA (COMBI) FP8 P-133 T

Fig 5

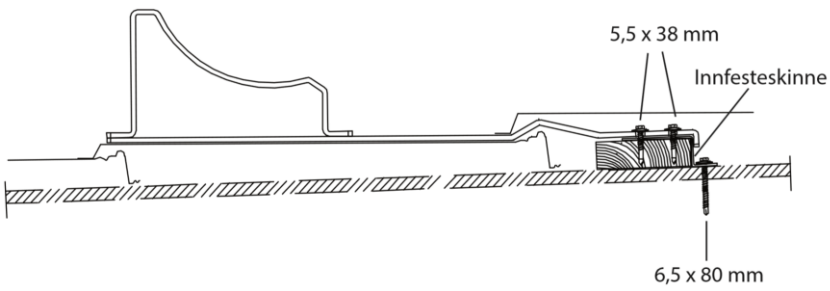

Fig 1b

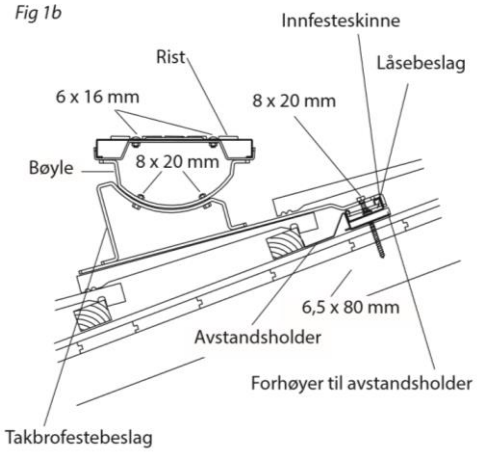

a) Takbrofestebeslagene skal monteres til et festebord som forsterkes med en innfesteskinne. Festebordet plasseres litt ovenfor platene som festebeslagene ligger i.

b) Festebordet skal være minst like langt som innfesteskinnen, og 36 mm tykkelse, minimum bredde 73 cm. Festebordet spikres fast. Er festebordet tykkere en innfesteskinnen må med-pakket firkantskiver legges under skinnen i skrupunktene.

c) Innfesteskinnen monteres over festebordet og skrues fast til taksperren med rustfrie, selvborende skruer 6,5x80 mm. Påse at skruene treffer mest mulig midt i sperren. Det er et krav at skruen får godt feste i sperren! (fig. 5)

d) Takbrofestebeslagene skrues på innfesteskinnen med rustfrie, selvborende skruer 5,5x38 mm. Takbrofestebeslagene skal ligge på bølgetoppene på Plannja combipanne og og så langt ut mot endene av hver enkel rist som mulig. Takbrofestebeslagene må ikke ligge på plattloddet rundt pipen.

e) Bøyler skrues til festebeslagene med 2 stk. 8x20 mm rustfri sekskantskruer med mutter, og justeres i forhold til takvinkelen. Risten skrues til bøylene med 2 stk. 6x16 mm låseskrue med flensmutter. (fig. 1 b))

a) Takbryggans fästbeslag ska monteras i en fästplatta som förstärks med en infästningsskena. Fästplattan placeras något ovanför plåtarna där fästbeslagen ligger.

b) Fästplattan ska vara minst lika lång som infästningsskenan, och 36 mm tjocklek. Minsta bredd är 73 cm. Fästplattan spikas fast. Om fästplattan är tjockare än infästningsskenan måste de medföljande fyrkantsskivorna läggas under skenan vid skruvpunkterna.

c) Infästningsskenan monteras över fästplattan och skruvas fast i taksparren med rostfria 6,5 x 80 mm självborrande skruvar. Se till att skruvarna fästs så nära mitten av taksparren som möjligt. Skruven måste få bra fäste i taksparren (fig. 5).

d) Takbryggans fästbeslag skruvas fast på infästningsskenan med rostfria 5,5 x 38 mm självborrande skruvar. Takbryggans fästbeslag ska ligga på vågtopparna på Plannja Combipanna, så långt ut mot kanten av varje enskilt galler som möjligt. Takbryggans fästbeslag får inte ligga på stagplåten kring skorstenen

e). Byglarna skruvas fast i fästbeslagen med 2 st. rostfria 8 x 20 mm sexkantsskruvar med muttrar och justeras i förhållande till takvinkeln. Gallren fästs i byglarna med 2 st. 6 x 16 mm låsskruvar och flänsmuttrar (fig. 1 b).