TAKSIKRING **TA-4-25-200**

SKRÅTAK

TRAPESPLATE MED HØY PROFIL

PRODUKT: TLS TPH-200

Skann denne QR-koden med din mobil for å gå direkte til produktsiden i vår nettbutikk. På produktsiden finner du alle gjeldende dokumenter for dette produktet, som f.eks. FDV, DOP, denne monteringsanvisningen, 3D-illustrasjon og høyoppløselige produktbilder.

Montør bør gjøre seg kjent med gjeldende regler og forskrifter for montering av stige for kommunen/området dette skal monteres i.

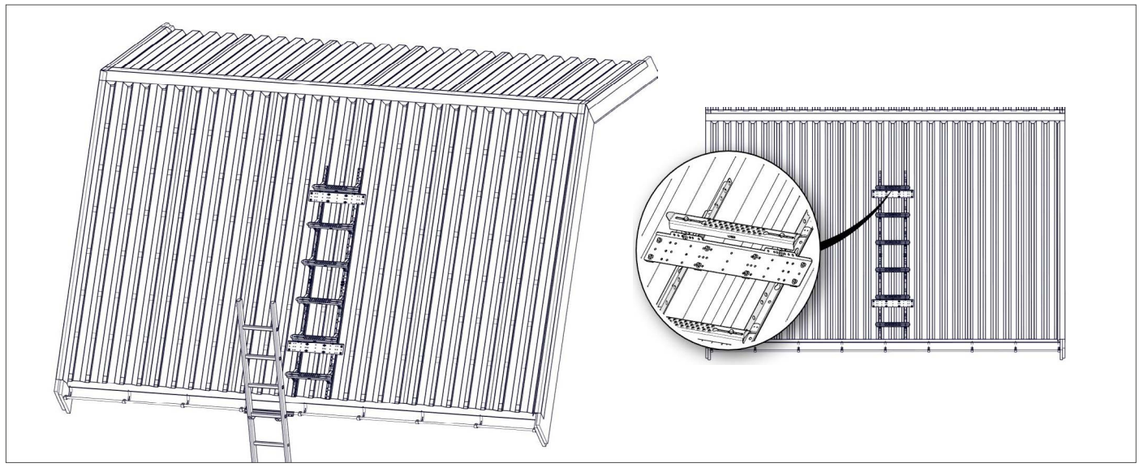

Tak med takstige - illustrert med stigesikring og stige for sikker tiltrede på tak.

MONTERING

1. Ved justerbar stige: Stigens bredde justeres til trapes og trinnet festes til sidevange.
2. Plasser takstigen liggende i trapesbunn og legg festeplaten over toppene, midtstilt på stigen.
3. Trekk stigen opp for å skru fast festeplaten. Skru fast med **8x 6.3x19 byggskruer, 2x** i hver topp.

   NB! Påse at du har montert alle festeplater i topp, midten og bunn av stigen før du går til neste steg.
4. Takstige trekkes ned mot festeplate og skrus fast i hver side av festeplate med **1x 6.3x25 borskrue**. Skruer skal trekkes til slik at pakningen klemmer, men ***unngå*** at pakning komprimeres.
5. Det skal monteres festeplater både i topp og i bunn av en takstige. Dersom takstigen til sammen er **6 meter** eller mer, eller dersom stigen oppleves ustabil skal det benyttes en ekstra festeplate i midten av takstigen.

MONTERINGSBESKRIVELSE

