MONTERINGSBESKRIVELSE

AMARR UNV SNAPLOCK
Max 5,03 m

GA-4-07-13

14.10.08 R2

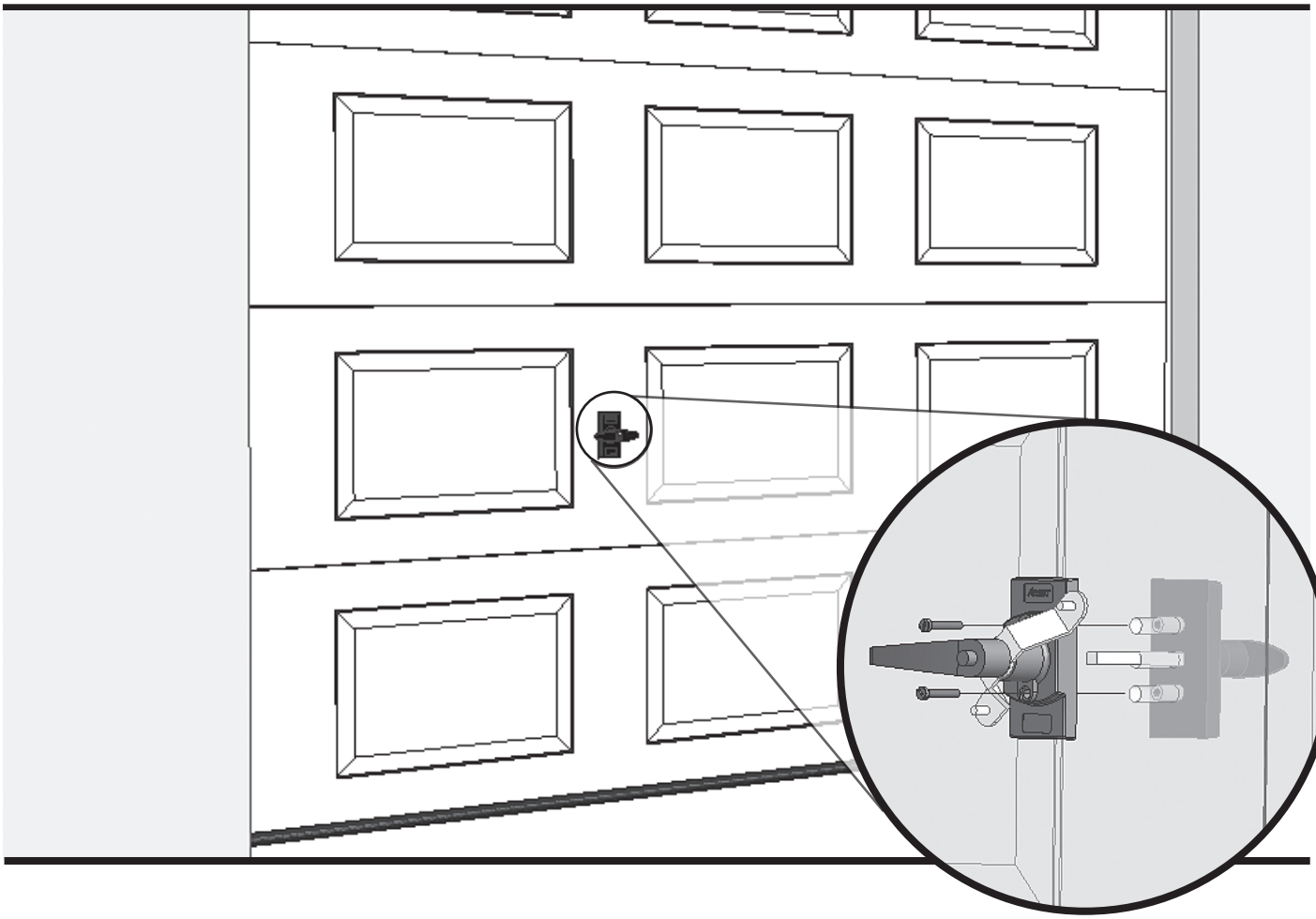

Dette trenger du

Skruer: Pose L-03



Keeper

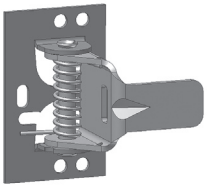

Sneppert

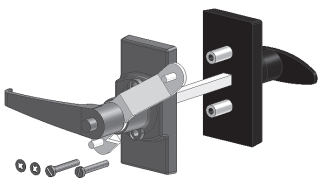

Amarr lås

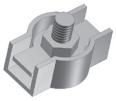

1 stk Vaierlås
(Pose L-76)



Vaier, 2,7 m



1 stk Vaierlås
(Pose L-76)

Telefon: +47 56 19 31 00
E-post: lobas@lobas.no
www.lobas.no

Fig. 1

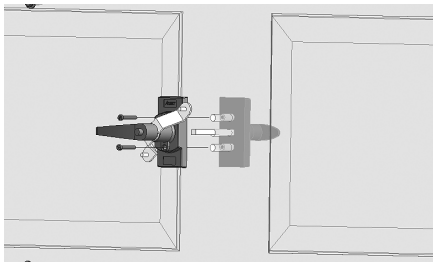

1. Bor hull til håndtaket ved hjelp av hullmalen og skru dette fast

NB! Maks høyde for låsen er midt på andre portblad

TIPS VED MONTERING:
Dersom du er alene kan SnapLock med fordel monteres samtidig som det aktuelle leddet blir satt i sideskinnene.

Fig. 2

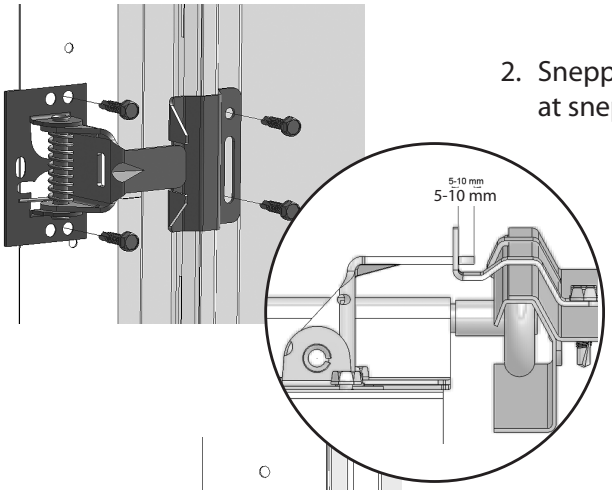

2. Snepperten og keeperen festes med borskruer. Pass på at snepperten er i rett avstand fra sideskinnen

Fig. 3

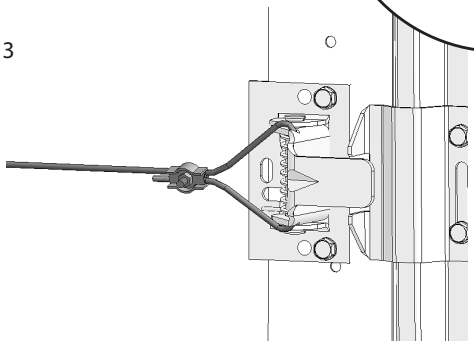

3. Tre vaieren gjennom hull i snepperten og fest med vaierlås

Fig. 4

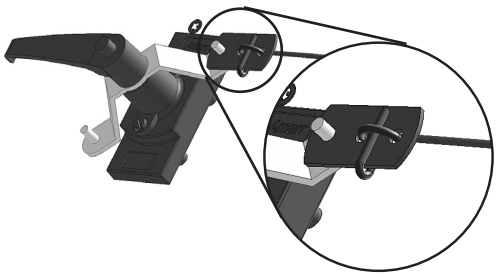

4. Den andre vaierenden tres i vaierlås som vist på figur 4. Vaierlås tres inn på tappen på håndtaket og låseskive presses på tappen. Vaier kan strammes opp i hvilken som helst ende og overskytende vaier kan kappes av. Hvis porten er låst på utsiden kan porten likevel åpnes innenfra ved å trykke inn tappen på håndtaket.

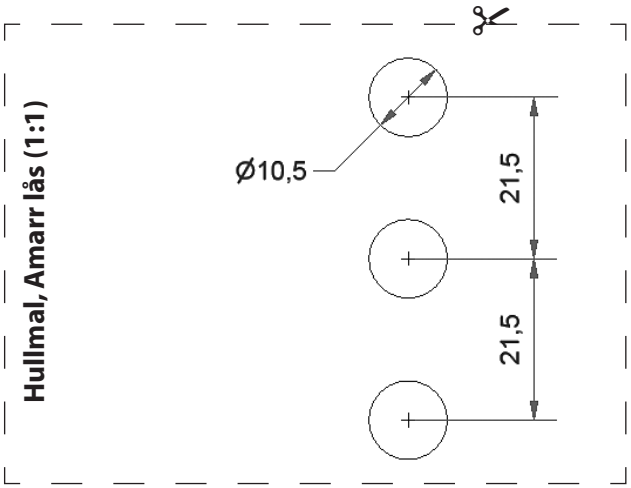

Telefon: +47 56 19 31 00
E-post: lobas@lobas.no
www.lobas.no