**TILLEGG TIL MONT.ANVISNING**

# KOMBI TOPPBRAKETT

LOBAS®

**GA-4-08-22**

05.01.09 / R1

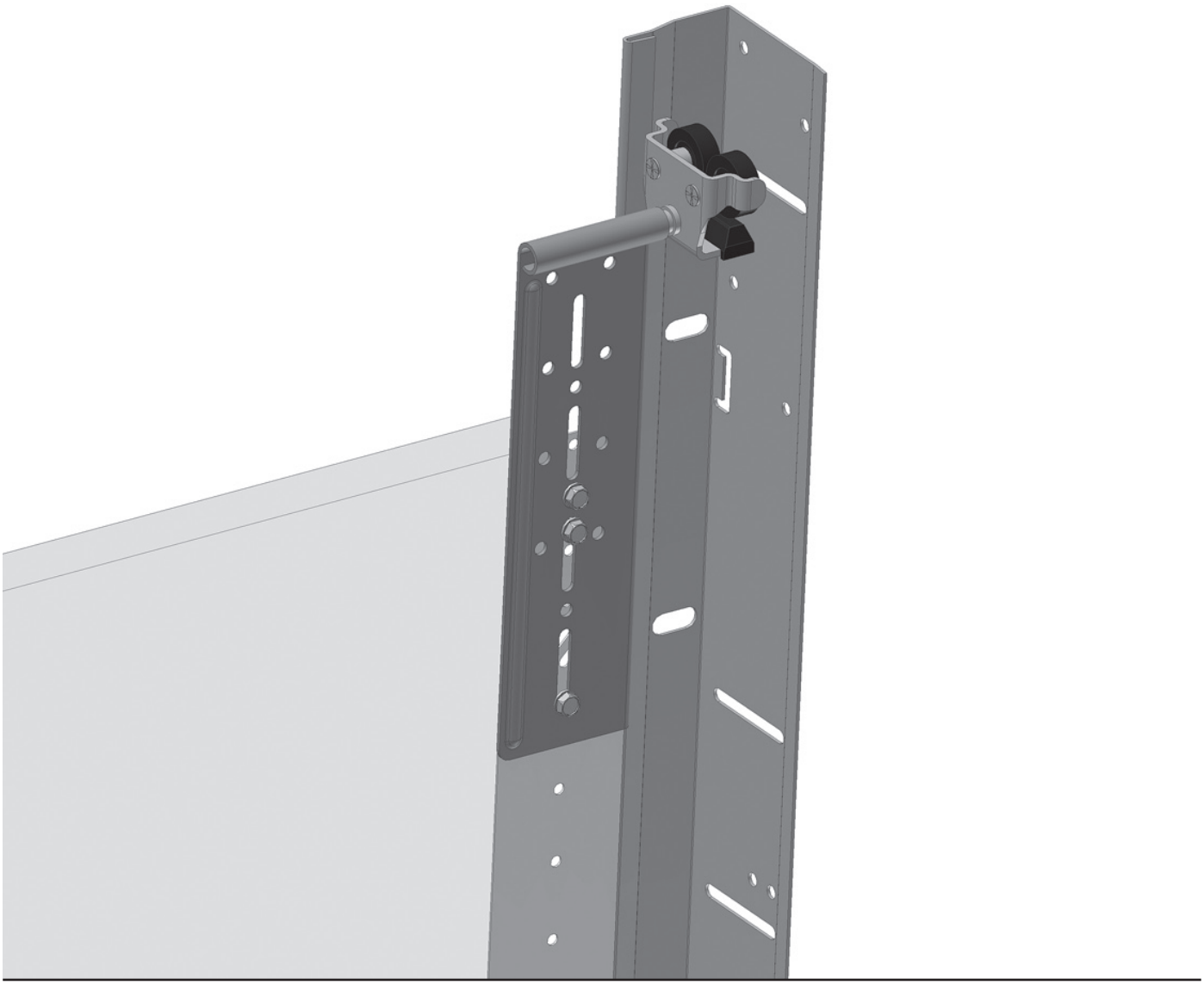

## Dette trenger du

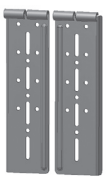

Kombi toppbrakett



(erstatter toppbrakkett)



Boggitrinse m/bolt

Telefon: +47 56 19 31 00
E-post: lobas@lobas.no
www.lobas.no

LOBAS®

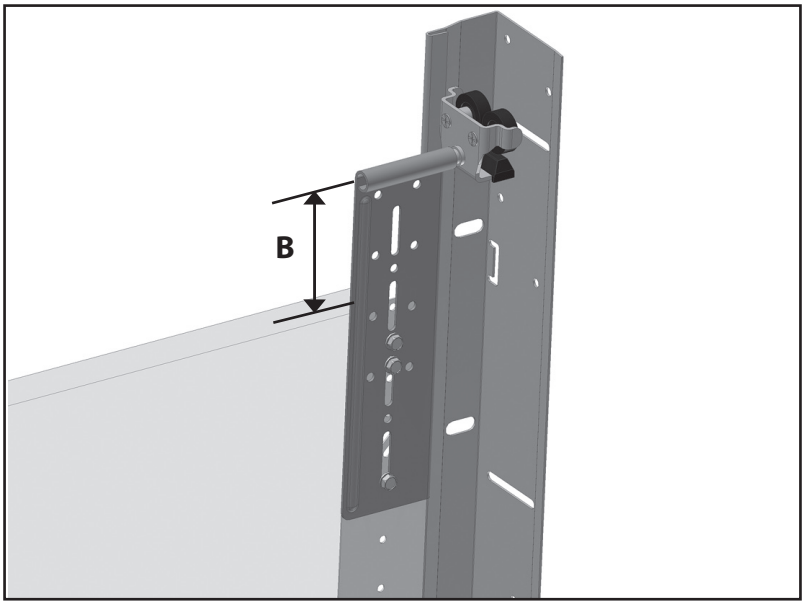


Kombi toppbrakett benyttes i forbindelse med UNIVERSAL beslag for lav overhøyde. Ved bruk av kombi toppbrakett oppnå ekstra kjørehøyde i garasjen.

Dersom en skal benytte seg av kombi toppbrakett må en ta hensyn til dette i forbindelse med kapping og montering av karmskinner.

Jnf pkt 5.1 "Montering av karmskinne" og pkt 13 "Montering av toppbrakett" i monteringsanvisning GA-4-06-1 og GA-4-06-7

Se tabell under for oppnåelig innkjøringshøyde og karmskinnelengder ved gitte overhøyder.

Overhøyde inkluderer plass for montering av portåpner.

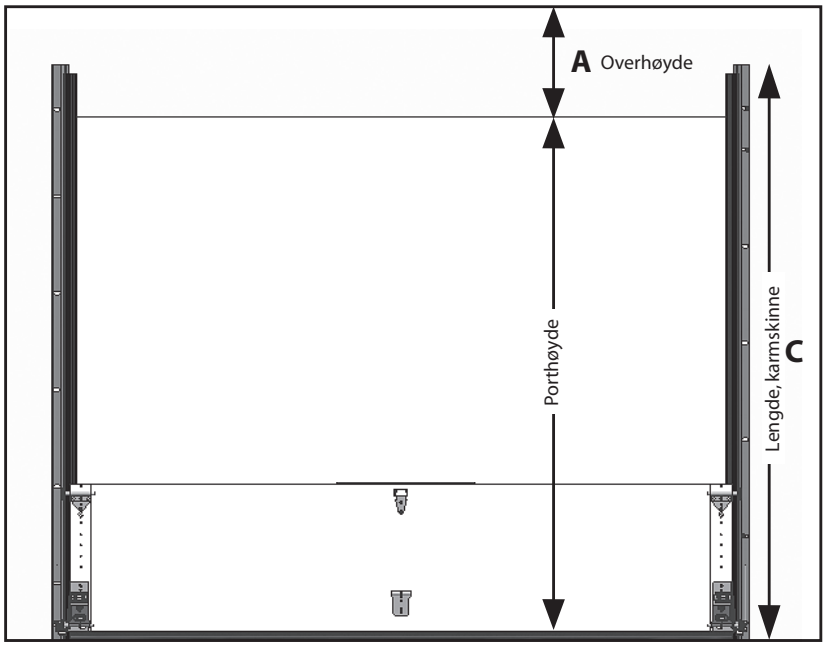


| OVERHØYDE A | EKSTRA PORTHØYDE B | LENGDE KARMSKINNE C | FRI KJØREHØYDE M/PORTÅPNER |
|---|---|---|---|
| 24 cm - 29 cm | 12 cm | Porthøyde + 3 + 12 cm | Porthøyde ÷ 0 cm |
| 23 cm | 11 cm | Porthøyde + 3 + 11 cm | Porthøyde ÷ 1 cm |
| 22 cm | 10 cm | Porthøyde + 3 + 10 cm | Porthøyde ÷ 2 cm |
| 21 cm | 9 cm | Porthøyde + 3 + 9 cm | Porthøyde ÷ 3 cm |
| 20 cm | 8 cm | Porthøyde + 3 + 8 cm | Porthøyde ÷ 4 cm |
| 19 cm | 7 cm | Porthøyde + 3 + 7 cm | Porthøyde ÷ 5 cm |
| 18 cm | 6 cm | Porthøyde + 3 + 6 cm | Porthøyde ÷ 6 cm |
| 17 cm | 5 cm | Porthøyde + 3 + 5 cm | Porthøyde ÷ 7 cm |
| 16 cm | 4 cm | Porthøyde + 3 + 4 cm | Porthøyde ÷ 8 cm |
| 15 cm | 3 cm | Porthøyde + 3 + 3 cm | Porthøyde ÷ 9 cm |
| 14 cm | 2 cm | Porthøyde + 3 + 2 cm | Porthøyde ÷ 10 cm |

Telefon: +47 56 19 31 00
E-post: lobas@lobas.no
www.lobas.no