Monteringsanvisning



LOBAS SOLAR BASEPLATE

SOL-4-24-20

www.lobassolar.no

LOBAS® SOLAR

2. MONTERING AV BASEPLATE, Q-DEKKE

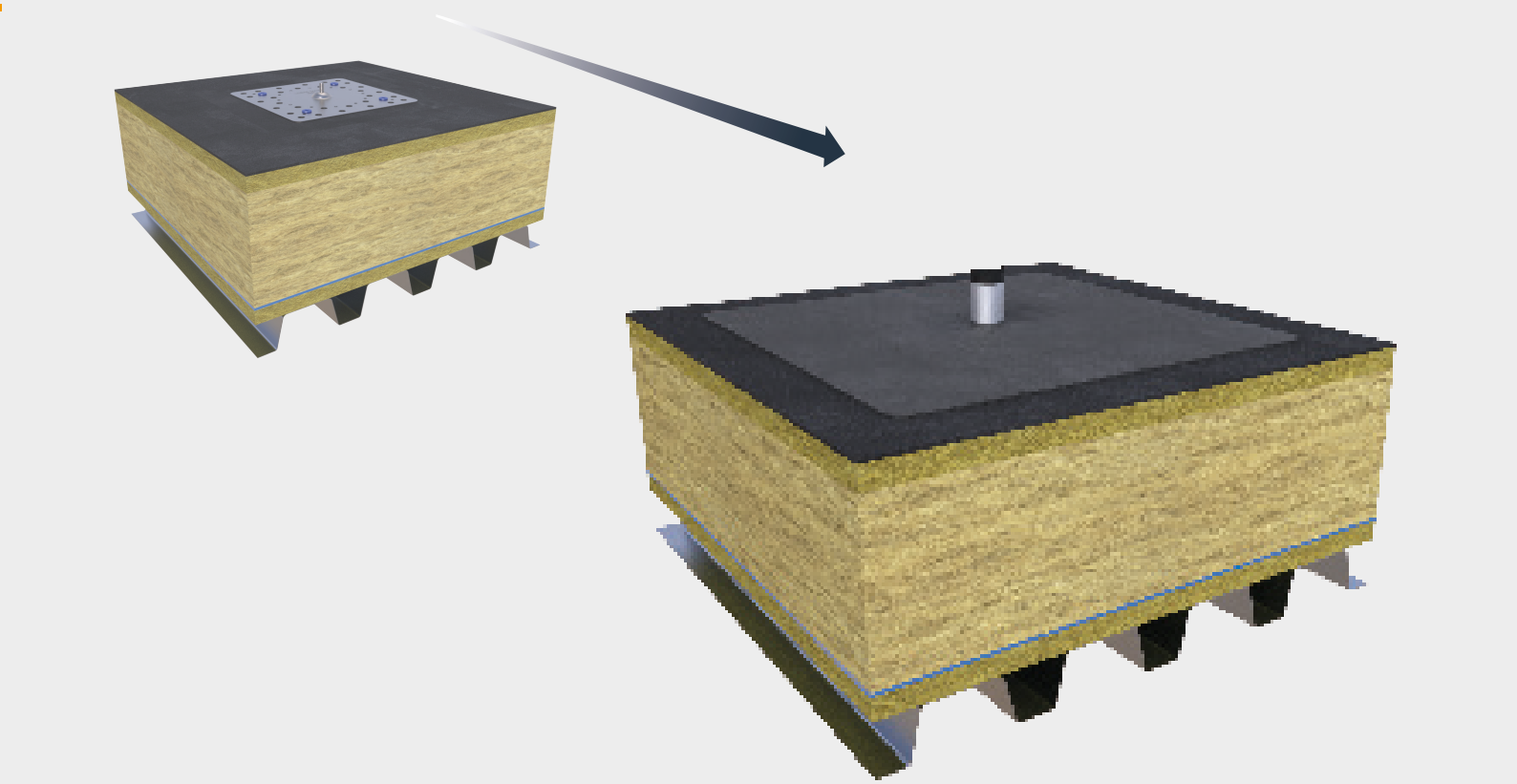

Her beskrives fremgangsmåte for korrekt installasjon av LOBAS® Baseplate på flate tak med Q-dekke som bærende konstruksjon.

Denne monteringanvisningen gjelder for:

Solar Baseplate 3kN
Solar Baseplate 6kN
Solar Baseplate 6kN
Solar Baseplate PF-100 (merk: ulikt hullmønster- samme prinsipp)

Merk! Denne anvisningen illustrerer Solar Baseplate for flate tak - samme festemetode og tekkemetode gjelder for PF-100-baseplate for skråtak.

Komponentoversikt baseplate

For å montere LOBAS® Baseplate trenger man følgende komponenter:

Inngår i LOBAS® SOLAR systemet



Baseplate
3kN, 6kN, 8kN

Solar festeplate
PRO, ECO; fast og Justerbar

Tilleggskomponenter - anskaffes av montør



Tekking



Skruepakke



Tetningsmasse

Påse at tetningsmasse er egnet for bruk på tekke som er brukt på ditt tak.
Skruemateriell for montering av baseplaten velges etter underlaget og kjøpes separat til installasjonen. Korrekt skruemateriell beskrives videre i kapittel 2.

2.1 - LOBAS SOLAR CONFIG - Baseplate

Planlegg og utfør installasjon av baseplater med dokumentasjonen som er gitt fra LOBAS® SOLAR CONFIG. Legg merke til at LOBAS® Baseplate leveres i tre versjoner - 3, 6 og 8kN kapasitet. Det fremgår i dokumentasjonen hvilke type baseplate som benyttes hvor i installasjonen. Baseplatene blir i dokumentasjonen fremstilt i et installasjonsmønster med nødvendige avstandsmål:

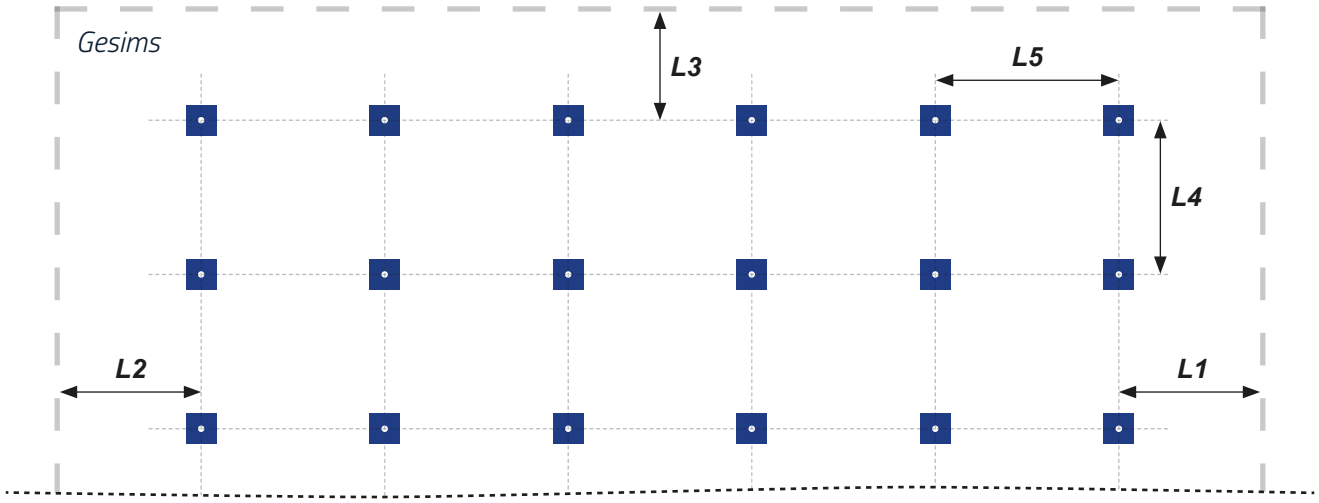

2.2 - Fordeling og plassering av skruer

LOBAS® Baseplate leveres i tre versjoner - 3, 6 og 8kN kapasitet.
Generell anbefaling er at 3kN-versjon monteres med **4** skruer, 6kN-versjon monteres med **6** skruer og 8kN-versjon monteres med **8** skruer.
Solar Baseplate PF-100 leveres i én versjon. Se egen monteringsanvisning for antall skruer.

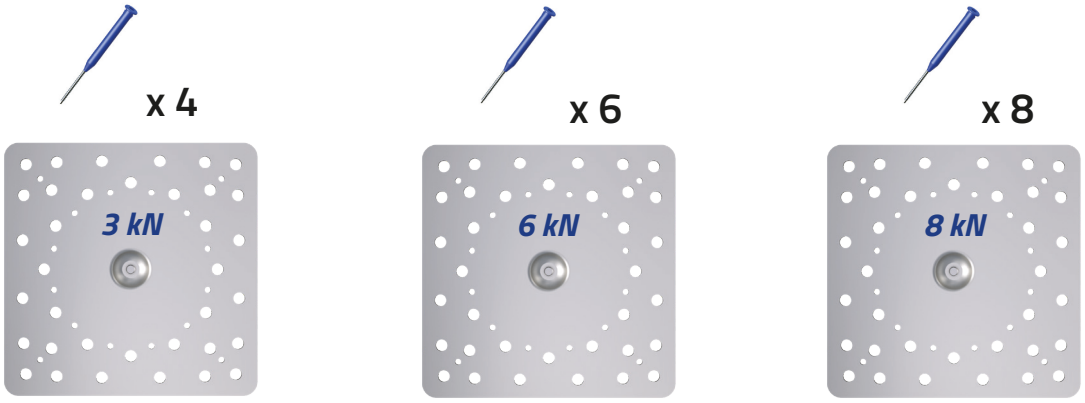

A **Skruer fordeles med lik avstand til hverandre innenfor samme symmetrisirkel**

Baseplatene skal festes med godkjente festemidler og med riktig antall. Hylser av type Guardian (GWT), fra SFS Intec AS, kan brukes i alle tilgjengelige lengder. Denne kan kombineres med skruen BS 6.1 fra SFS Intec AS, i alle tilgjengelige lengder. Skruen leveres med Tx-25 hode (T25 bit).

Se SFS intec sine nettsider for veiledning og datablad på festemidler.

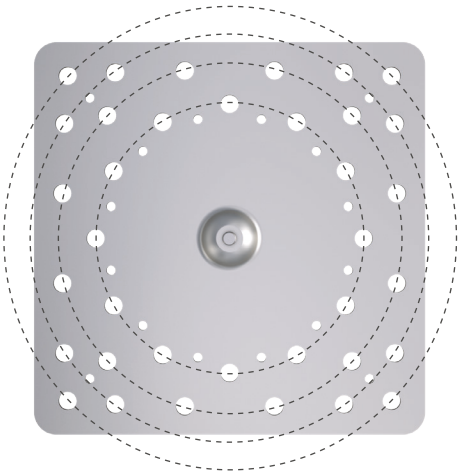

B **Skruer plasseres parvis på linje gjennom senterbolt**

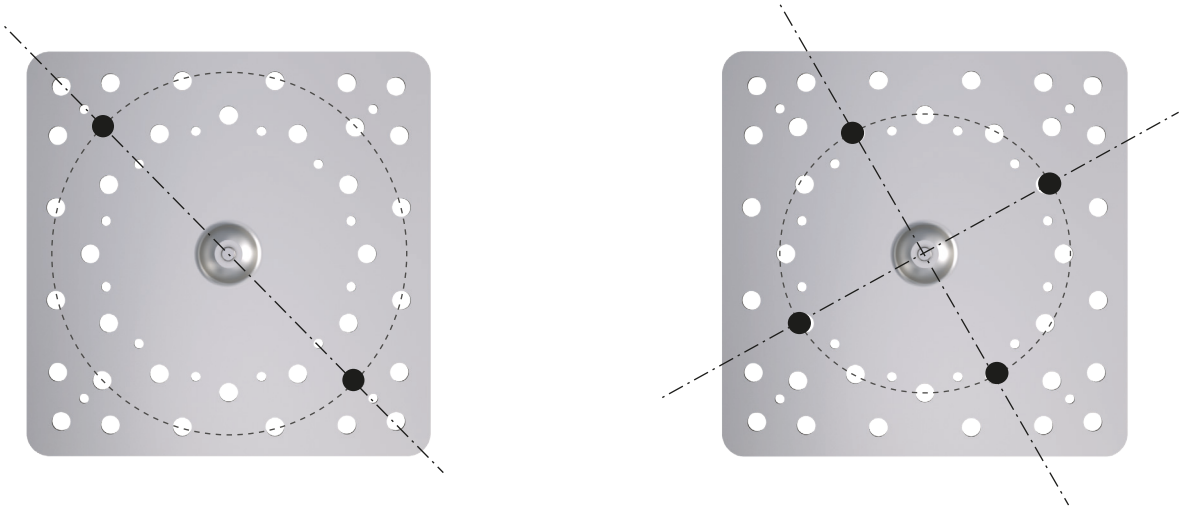

C Under vises et utvalg på fire tilfeldige godkjente skruemønstre for LOBAS® Baseplate med fire og seks skruer:

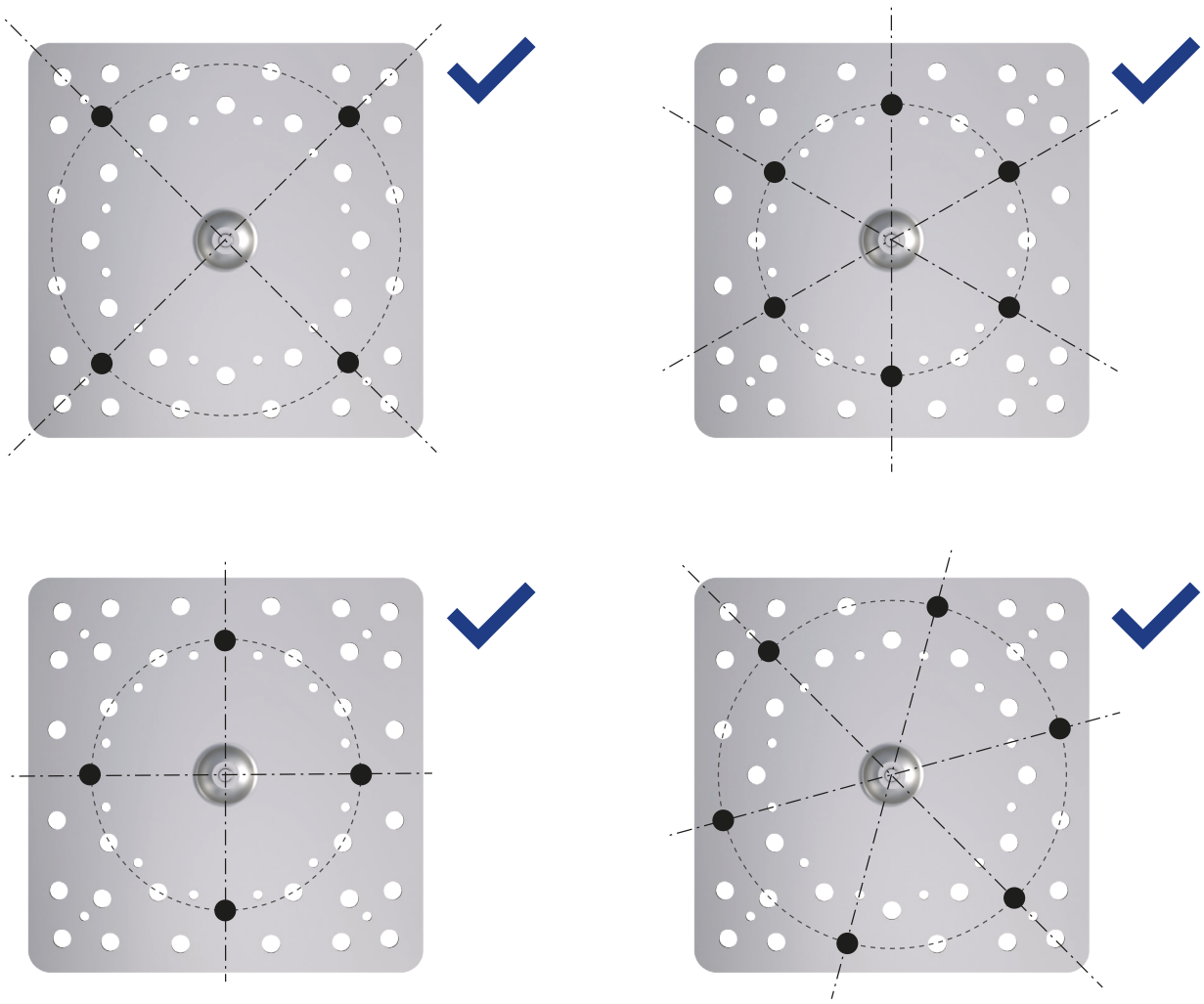

Under vises to eksempler på underkjente skruemønstre. Typiske feil er at avstand mellom skruepar varierer (venstre bilde), eller at skruepar ikke er fordelt på samme sentersirkel (høyre bilde).

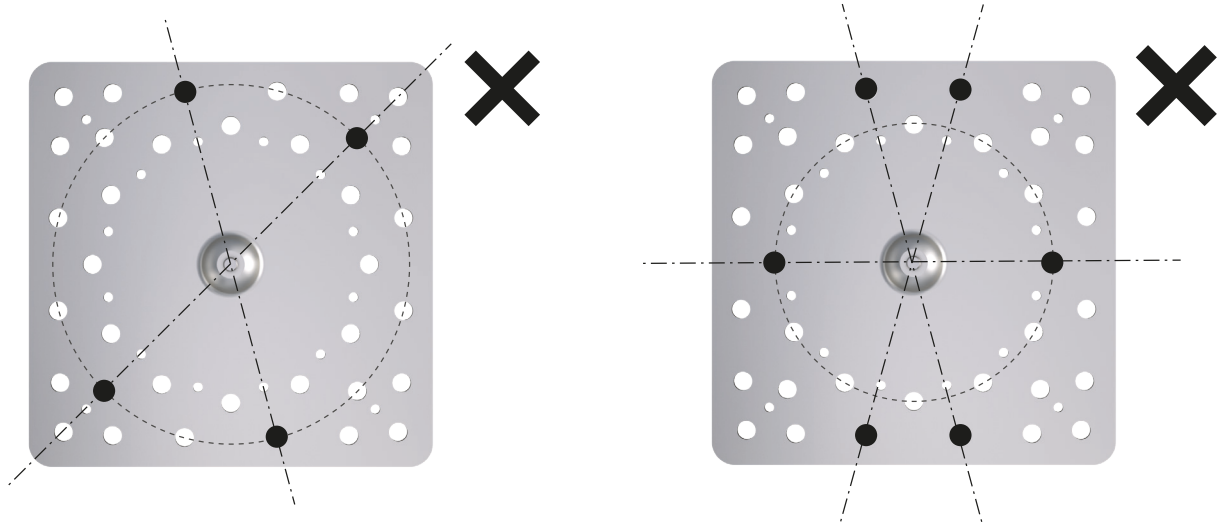

2.3 - Montering av skruer, Q-dekke

A Finne avstand til Q-dekket

Basert på 3kN, 6kN eller 8kN baseplate velges antall skruer og ønsket hullmønster. Stikk lang torx-bit/målestav gjennom isolasjonen på samtlige skruehull for å finne avstand ned til Q-dekket.

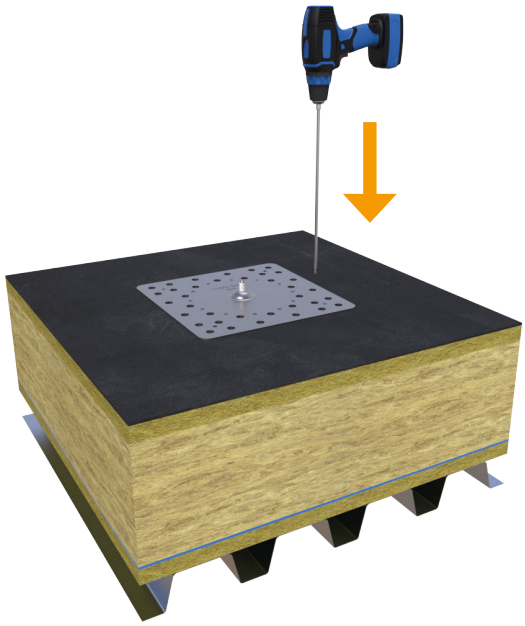

Skrue SKAL treffe topp eller bunn av Q-dekket, IKKE skråplan.
Fortrinnsvis bør topp velges da det kan ligge kabler o.l i bunn av Q-dekket.
Ved topp benyttes en passende lengde Guardian skrue med hylse. Ved bunnpunkt av Q-dekket benytt lengre variant av hylse/skrue slik at anbefalingene i steg B og C oppfylles.

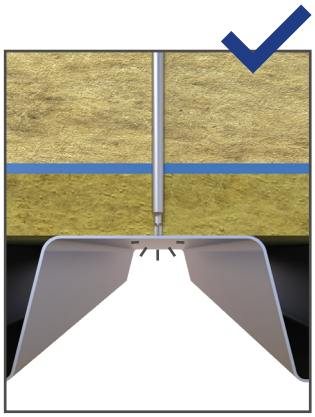

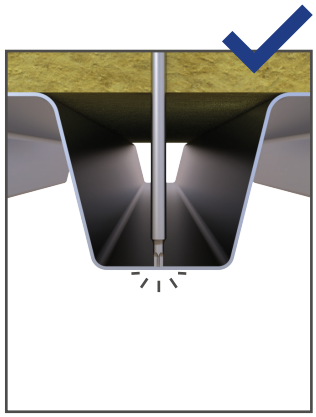

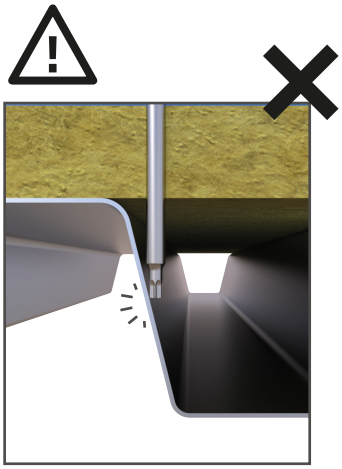

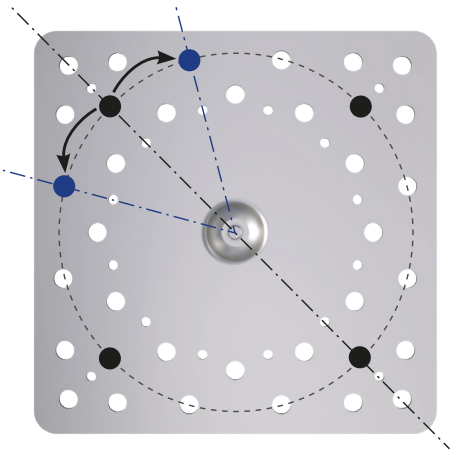

Spesialtilfelle - Skrue treffer skråplan

Oppstår situasjonen hvor planlagt skruehull treffer skråplan på Q-dekket kan man tillate å erstatte én skrue med erstatningsskruer på hver side. Se illustrasjon. I dette eksempelet blir det fem skruefester i stedet for fire. Erstatningsskruene skal heller ikke treffe skråplan.

B Innsett av hylse og skrue

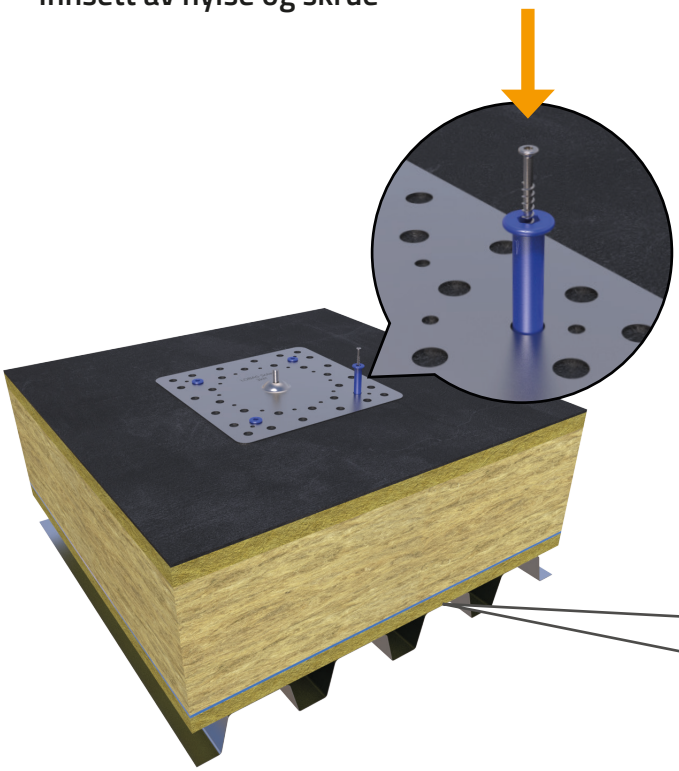

Avstand mellom skruehylse og Q-dekket skal minst være 3 cm

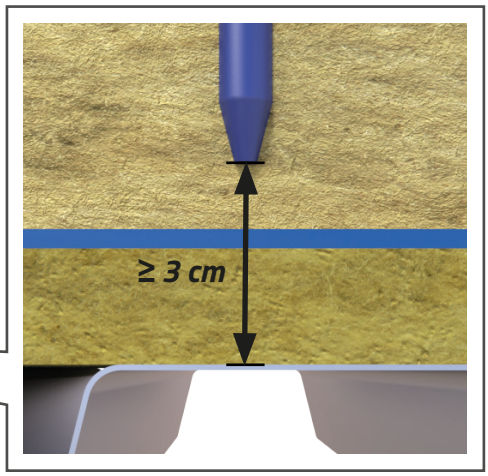

C Skruelengde

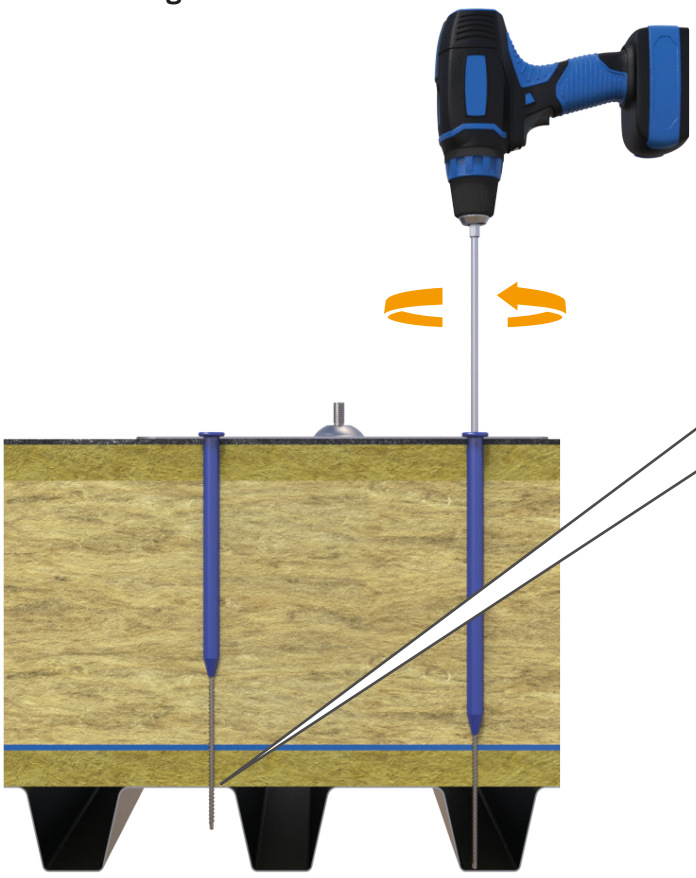

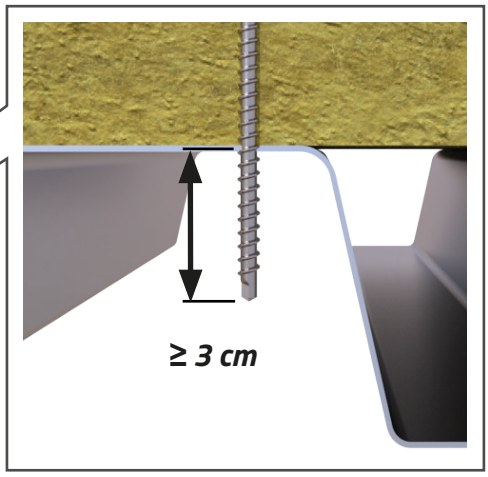

Anbefalt penetrering av Q-dekket er minimum 3 cm

NB!

Korrekt tiltrekning av skruer

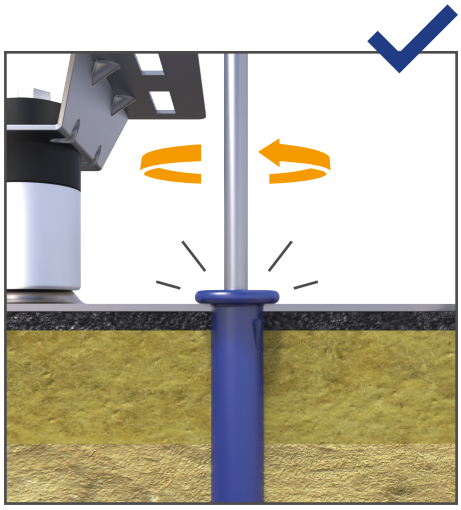

Stopp tiltrekning av skrue når skrue starter å utøve kompresjon av underlaget

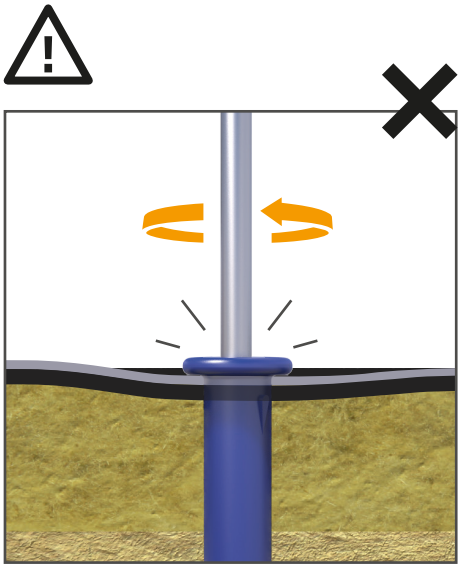

Begynner underlaget å deformere seg har man forspent skrue for mye

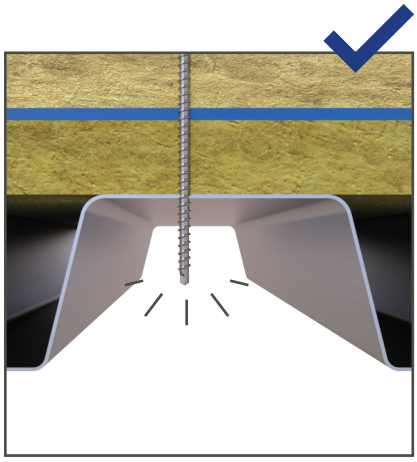

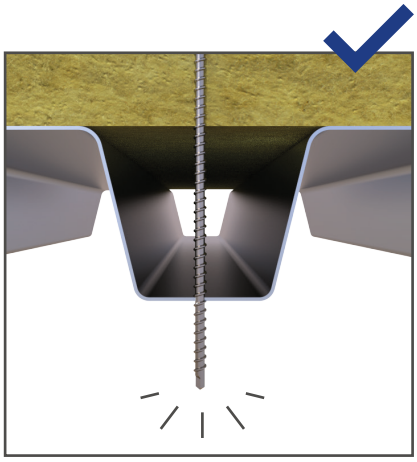

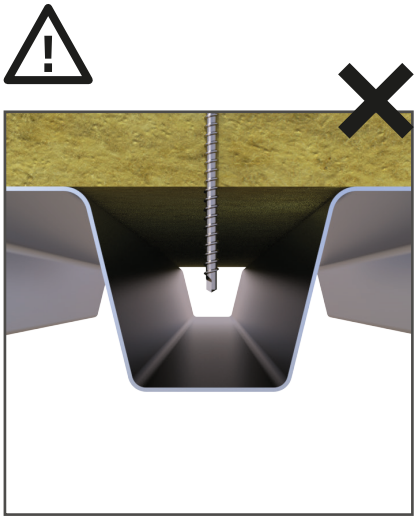

3.1 - Montering av skruer, betongdekke

A Forboring av hull

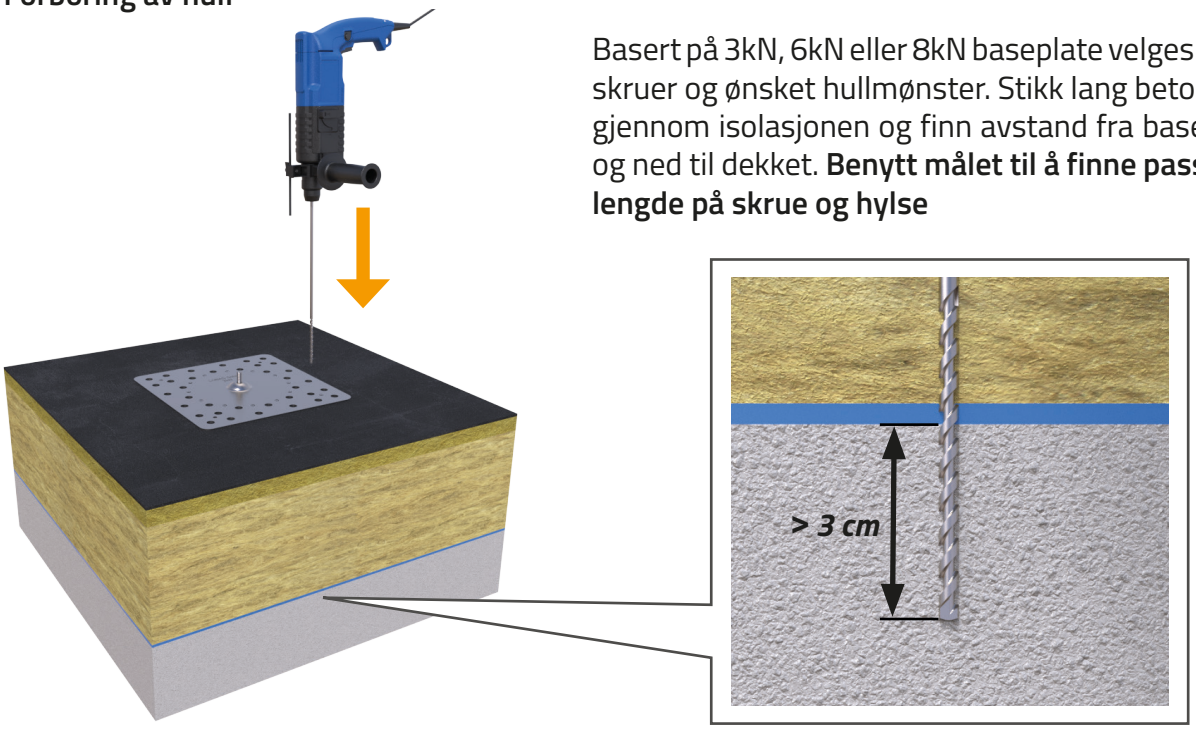

Basert på 3kN, 6kN eller 8kN baseplate velges antall skruer og ønsket hullmønster. Stikk lang betongbor gjennom isolasjonen og finn avstand fra baseplate og ned til dekket. **Benytt målet til å finne passende lengde på skrue og hylse**

Skrue CS 6.1 skal minimum ha 3 cm heft med betongen. Forbor med Ø5.0-5.2 betongbor med tilstrekkelig lengde. Se SFS intec sine nettsider for veiledning og datablad på festemidler.

B Innsett av hylse og skrue

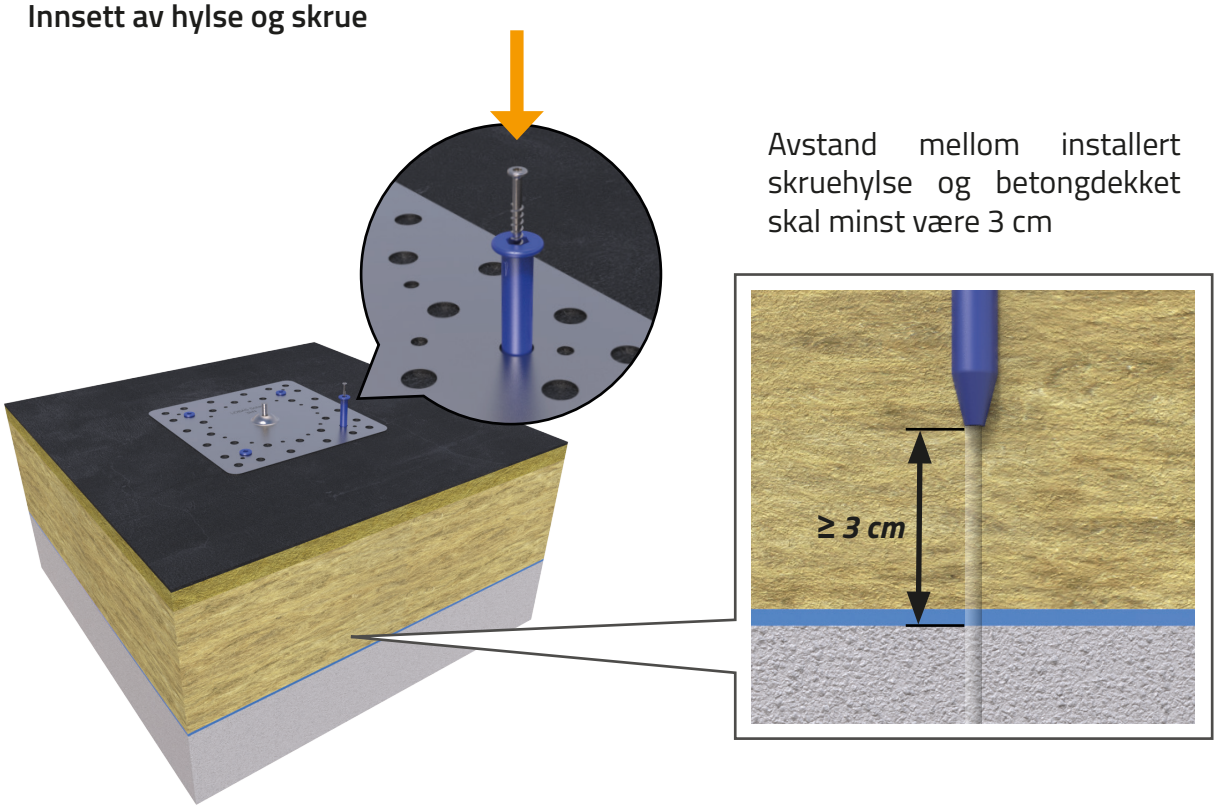

Avstand mellom installert skruehylse og betongdekket skal minst være 3 cm

C Tiltrekking av skrue

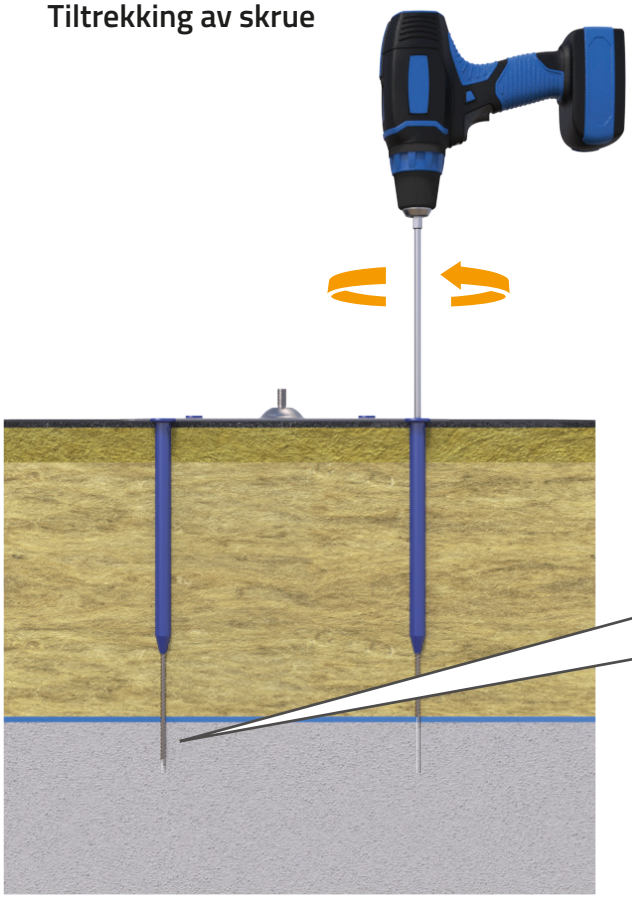

Anbefalt heft med betongdekket er minimum 3 cm

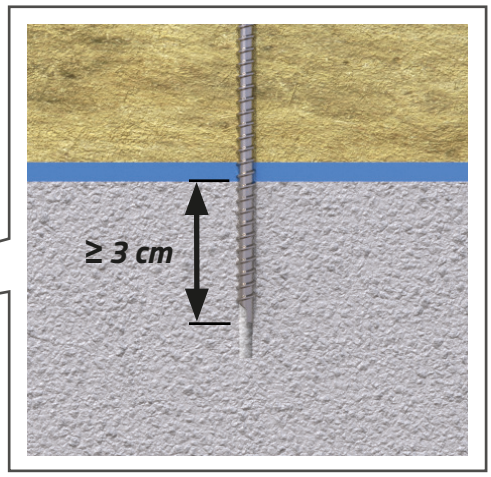

NB!

Korrekt tiltrekning av skruer

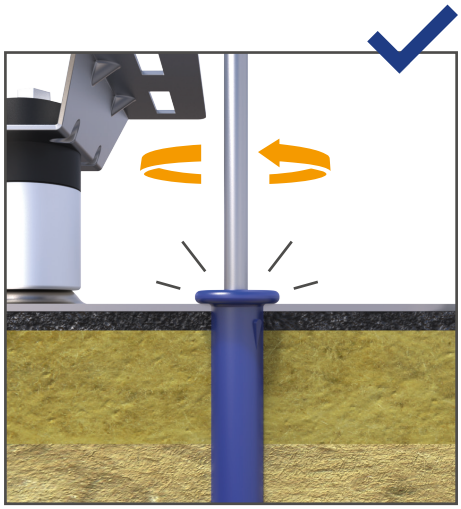

Stopp tiltrekning av skrue når skrue starter å utøve kompresjon av underlaget

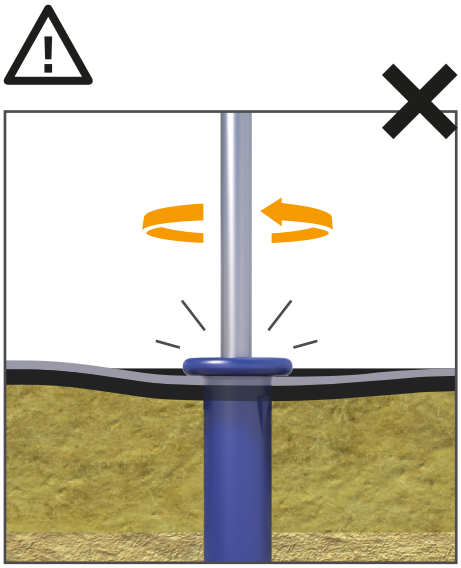

Begynner underlaget å deformere seg har man forspent skrue for mye

4.1 A - Montering av skruer, tredekke med isolasjon

A Finne avstanden til tredekket (isolert tak)

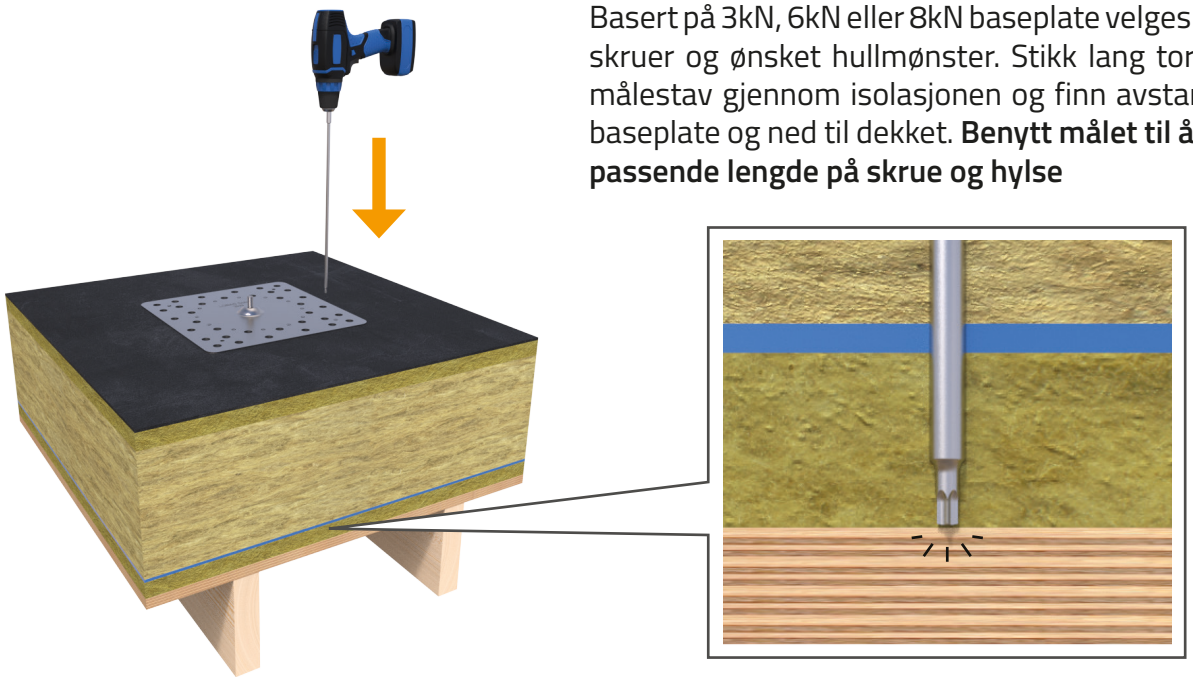

Basert på 3kN, 6kN eller 8kN baseplate velges antall skruer og ønsket hullmønster. Stikk lang torx-bit/ målestav gjennom isolasjonen og finn avstand fra baseplate og ned til dekket. **Benytt målet til å finne passende lengde på skrue og hylse**

Skrue LBS 6.0 skal minimum ha 2.5-4cm heft med dekket avhengig av tretype.

Se SFS intec sine nettsider for veiledning og datablad på festemidler.

B Innsett av hylse og skrue

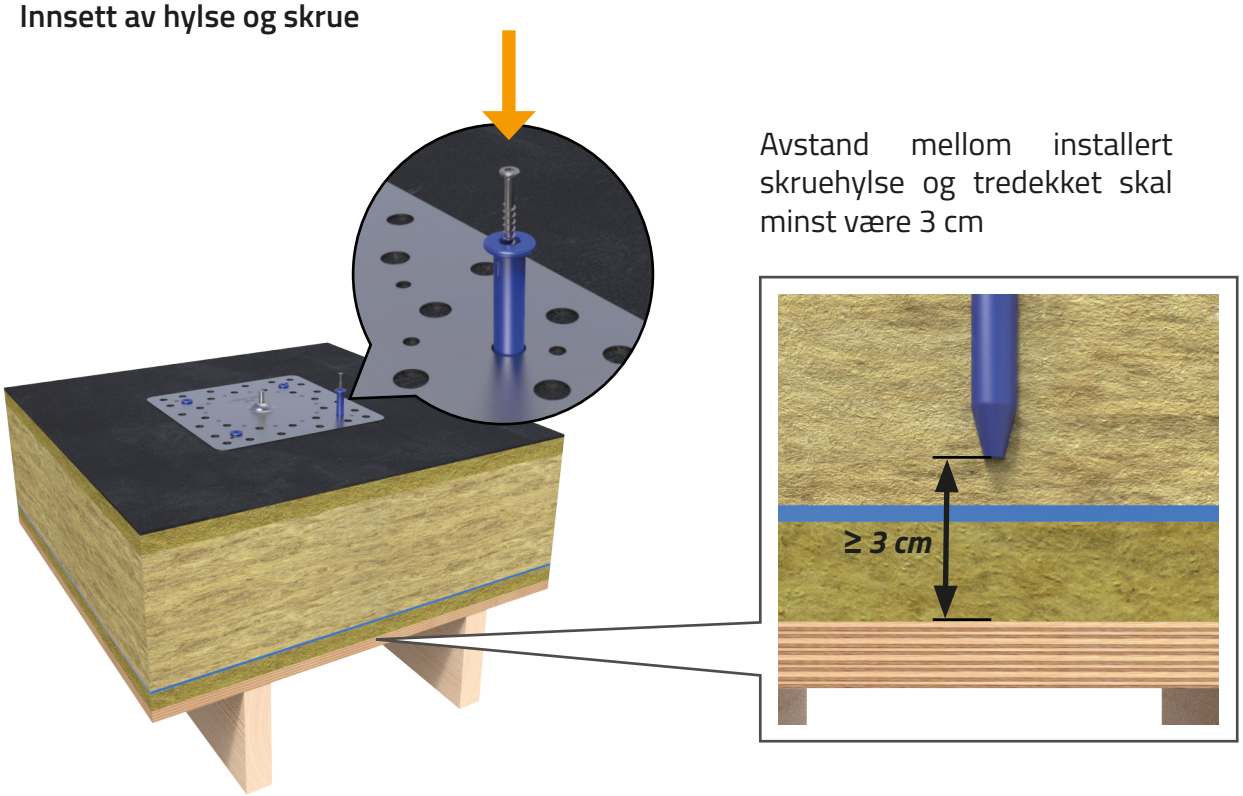

Avstand mellom installert skruehylse og tredekket skal minst være 3 cm

C Skruelengde

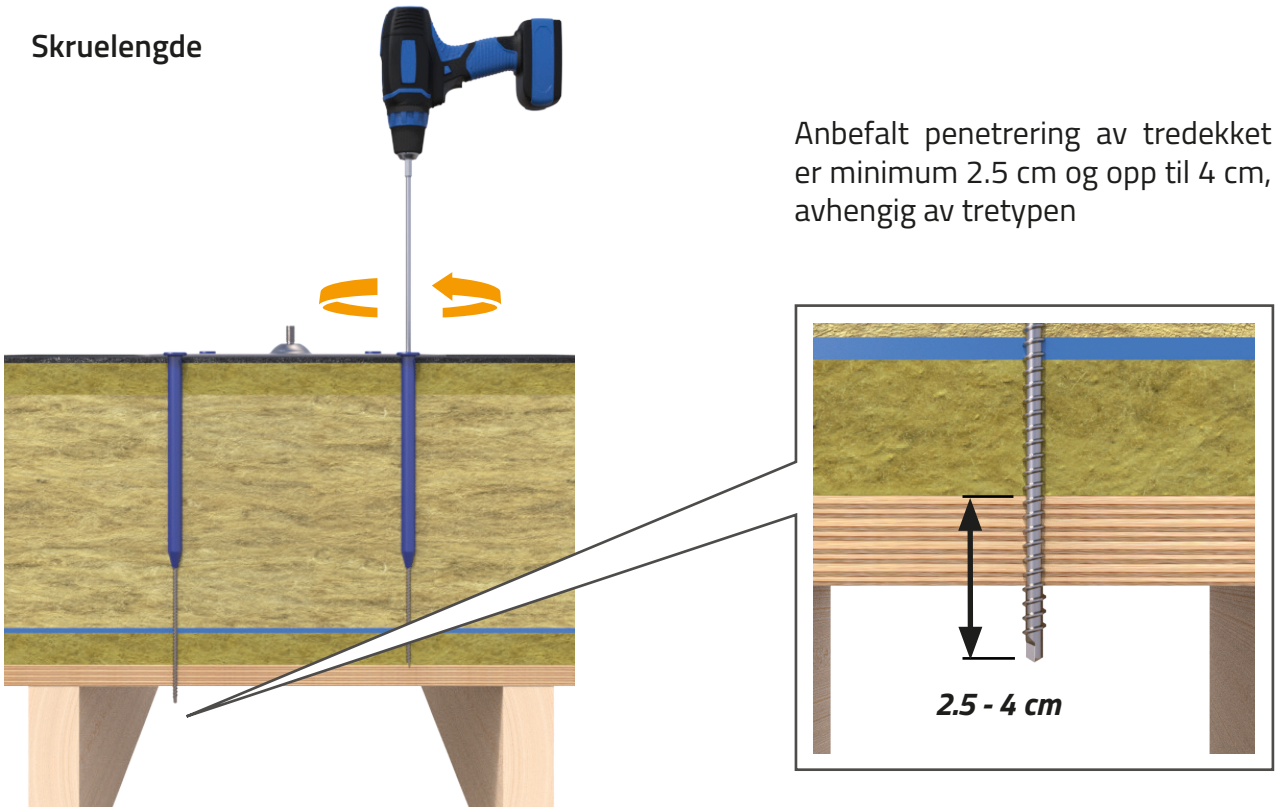

Anbefalt penetrering av tredekket er minimum 2.5 cm og opp til 4 cm, avhengig av tretypen

Korrekt tiltrekning av skruer

NB!

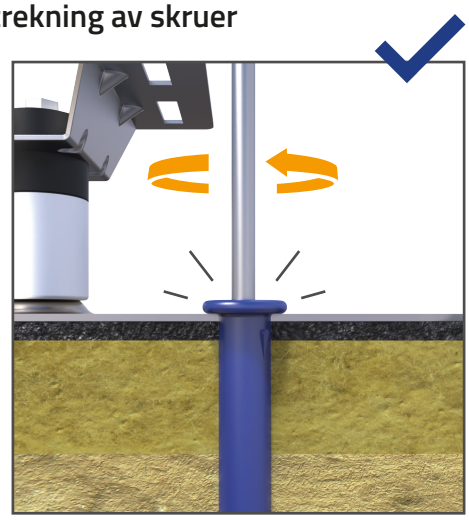

Stopp tiltrekning av skrue når skrue starter å utøve kompresjon av underlaget

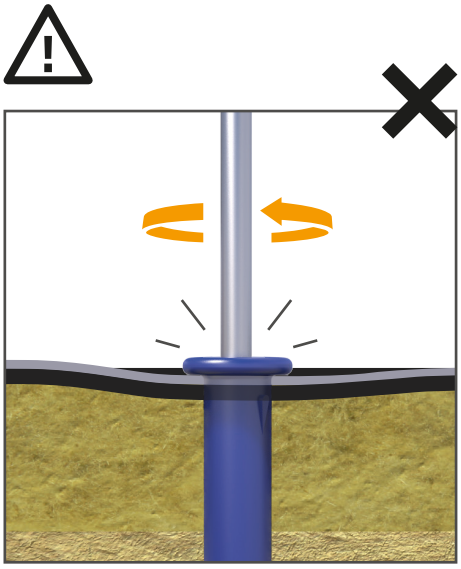

Begynner underlaget å deformere seg har man forspent skrue for mye

4.1 B - Montering av skruer, tredekke uten isolasjon

NB!

Dersom man skal installere baseplater på uisolert tretak brukes den innerste sirkelen på baseplaten. For innfeste i uisolert tretak anbefales 6x HECO TOPOX - pluss 8mm eller tilsvarende

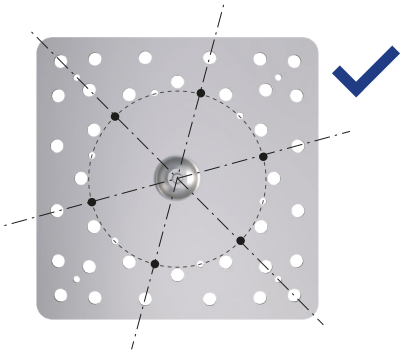

4.2 - Sveising av tekking

A Tilpass tekking til baseplaten

Dimensjonen på tekkingen kan typisk være 55 x 55 cm, med Ø13 mm hull i senter for asfalt (kan være noe mindre for PVC-duk - typisk 5-10 cm overlapp)

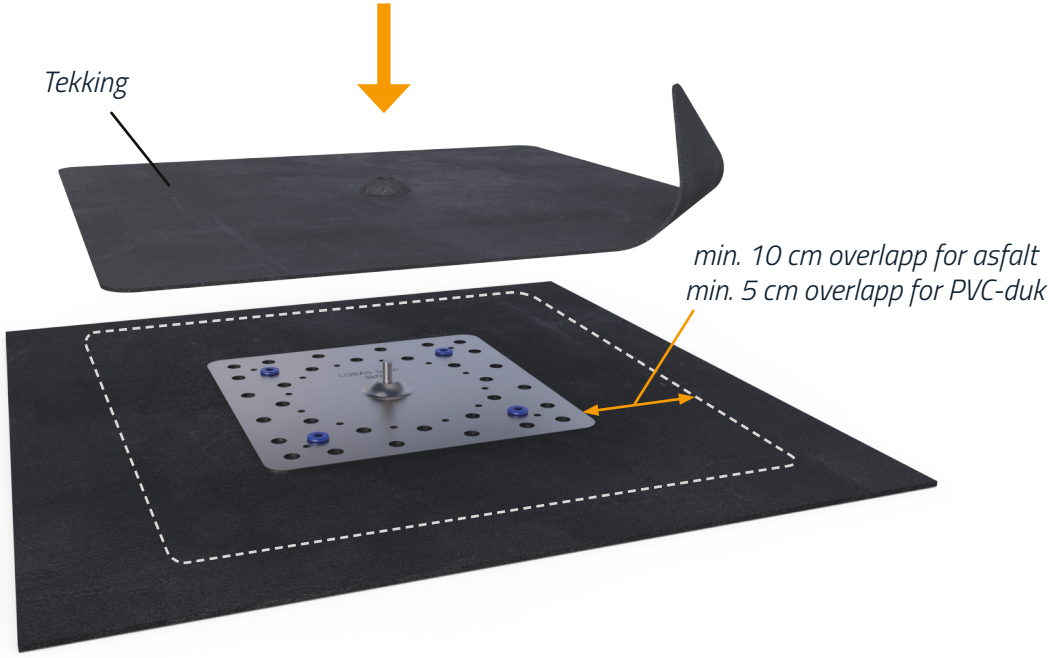

B Tekking smeltesveises

Tekkingen sveises hele veien rundt baseplaten mot eksisterende takbelegg



4.3 - Skru fast solar festeplate

NB! Her finnes det forskjellige festeplater for forskjellige systemer, derfor er illustrasjonen kun vist med aluminiumssylinderen som er lik for alle systemer.

Påfør tetningsmasse

Påfør et jevnt lag med tetningsmasse før standard eller justerbar Solar festeplate skrus på M12 bolt på baseplaten. Trekk til for hånd.

