LOBAS®

Monteringsbeskrivelse, Feieplatå FP8 B-650

TA-4-18-81
09.03.2023 Rev5

Beregnet for Clickfals-plater som er tekket fra høyre mot venstre

CLICK FALS PLATER — FP8 B-650

Fig 1

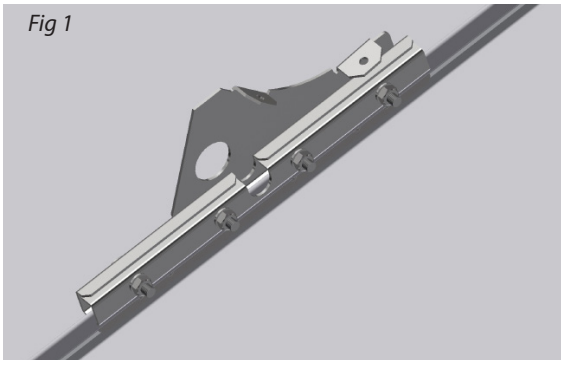

Takbrokonsoll monteres ned-på falsen som vist på fig.1(Se også figur 2a og 2b).

Unngå bruk av maskindrill, da rustfrie gjenger lett kan skjære seg. Bruk gjenge-pasta på skruene !

Fig 2 a

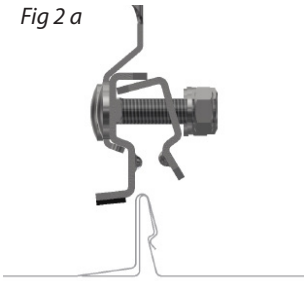

Fig 2 b



Trekk de 4 mutterne vekselvis til, **bruk momentnøkkel!** På stålplater skal momentet være ca. 48 Nm, på mykere plater som zink og kobber ca. 40 Nm. Gå tilslutt over alle mutterne og kontroller at riktig moment er oppnådd.

Fig 3

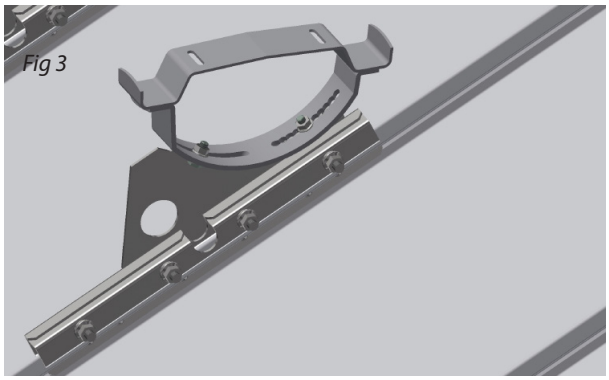

Bøyler skrues til konsollene med 2 stk M8x20 sekskant-skruer og mutter. Justeres mest mulig horisontal på toppflaten.

Plattformen skrues til bøylene med 2 stk M6x16 låseskruer med mutter. Trekk alle skruer godt til.

Fig 4

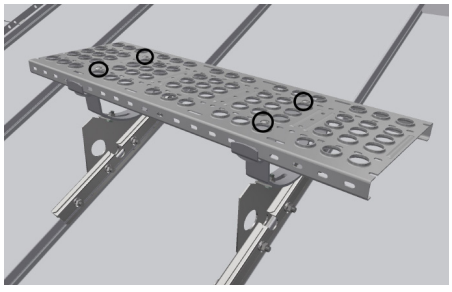

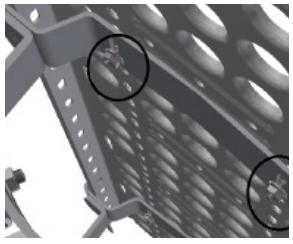

ETTERSYN:

Som sikkerhetsutstyr bør produktet kontrolleres årlig, eller før bruk, for eventuelle skader/ defekter.

Skruer må eventuelt etterstrammes, og skadde, defekte deler skiftes ut.

Huseier bør ta vare på monteringsanvisningen

CE
0402

Lonevåg Beslagfabrikk AS
N-5282 Lonevåg
Norway
18

EN 516:2006
Gangbro/trinn
Arbeidsplattform eller adkomst på skrå tak på bygninger

Type 2A
Ekstern brannytelse
Ansees å tilfredstille
Reaksjon på brann Klasse A1

DoP FP-0001
finnes på:

http://www.lobas.no/dokumentasjon/dop