LOBAS® SOLAR

MONTERINGSBESKRIVELSE

SOLAR FLATE TAK
INSTALLASJON FOR FLATE TAK

SOL-4-24-19

SOLAR ECO ØST/VEST

Skann denne QR-koden med din mobil for å gå direkte til produktsiden i vår nettbutikk. På produktsiden finner du alle gjeldende dokumenter for dette produktet, som f.eks. FDV, DOP, denne monteringsanvisningen, 3D-illustrasjon og høyoppløselige produktbilder.

Montering av LOBAS® SOLAR-komponenter gjøres i samsvar med arbeidstegninger fra LOBAS® SOLAR Config. Montør bør gjøre seg kjent med gjeldende regler og forskrifter for montering av utstyr på tak for kommunen/ området dette skal monteres i.

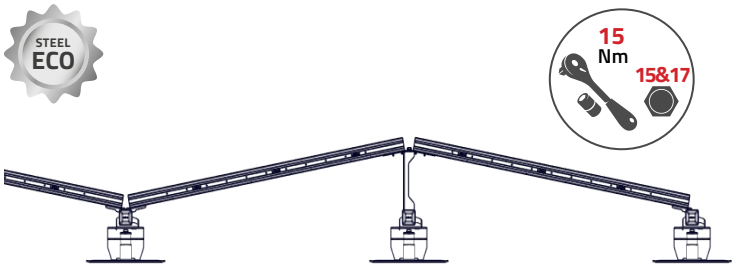

ÉN NØKKEL FOR MONTERING AV INNFESTESYSTEM.

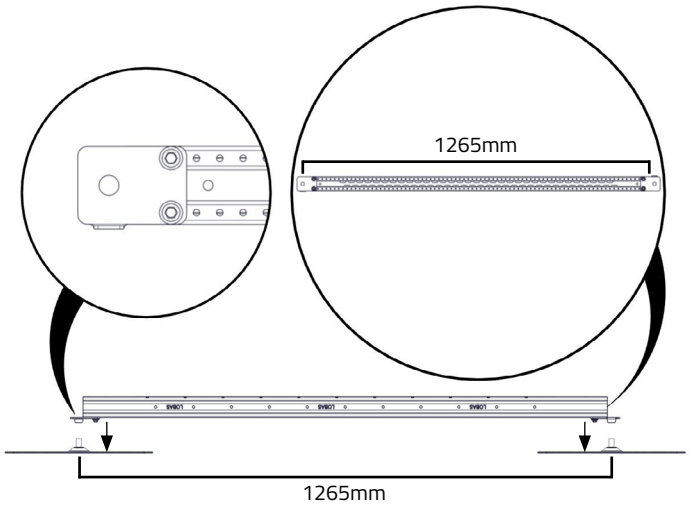

AVTANDSMÅLER (Kjøpes separat)

Plasser avstandsmåleren ved å tre hullet på skruen til baseplaten. Tre andre siden på neste baseplate. Du har nå riktig avstand mellom baseplatene.

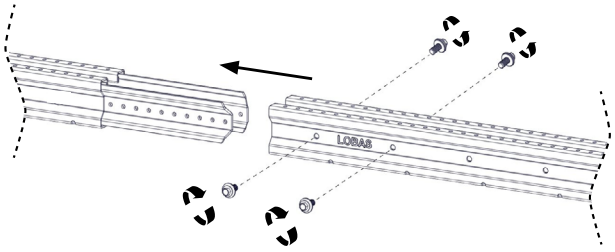



For kapping av Solarprofil ECO må det IKKE benyttes vinkelsliper



SKJØTING AV SOLARPROFIL ECO

Tre neste SOLARPROFIL ECO på skjøt og skru denne fast med **4 stk. 6.3x12** skruer (2 i hver side).

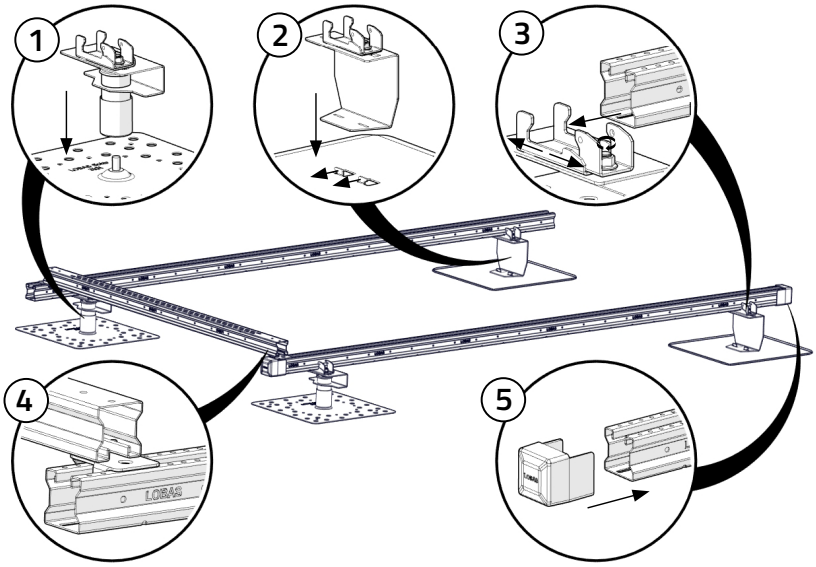

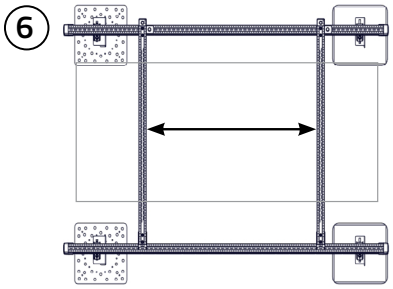

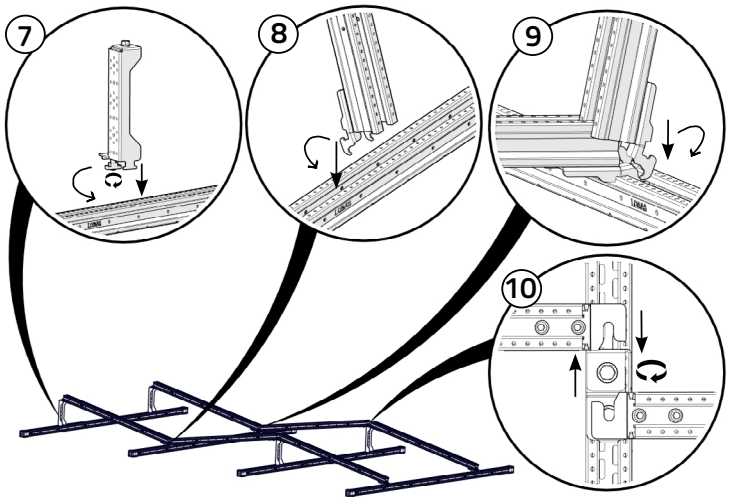

MONTERING

1. Påfør et jevnt lag med tetningsmasse. Solar ECO festeplate skrus på **M12 bolt** på baseplaten. Trekk til for hånd.
2. Solar ECO støttefot settes i spor til utekket baseplate. Ørene som sporet settes i bøyes lett med en knipetang o.l. for å sikre stabilitet.
3. Dra bak klemme, tre profil inn i sporet, og skyv klemmen godt inn mot profil. Trekk til **M10 skrue**.
4. Plasser tverrliggende profiler mellom baseplatene og bruk avstandsmåleren til å sikre riktig avstand mellom profilene.
5. Endedeksel settes på alle profilender. *Dette er et valgfritt produkt som kjøpes separat.
6. Avstand mellom Panelstøttene finner du i panelets produktdatablad.
7. Plasser midtstøtten på Solarprofil ECO ved å føre den inn i T-sporet.
   Vri den 90 grader og sett **T-mutteren** inn i profilsporet.
   Stram til skruen (mutteren vil låses på plass når du strammer).
8. Panelstøtte med festeklips føres inn i profilen og vippes ned. Sørg for at klipset går skikkelig i lås.
9. Motstående panelstøtte føres inn i profilen slik at de to panelstøtteprofilene sakser. Vipp ned, og skyv inntil den andre panelstøtten. Sørg for at klipset går skikkelig i lås.
10. I toppen hektes festekrok på **M10 skrue** i toppen av midstøtte fra hver side. Skru til.

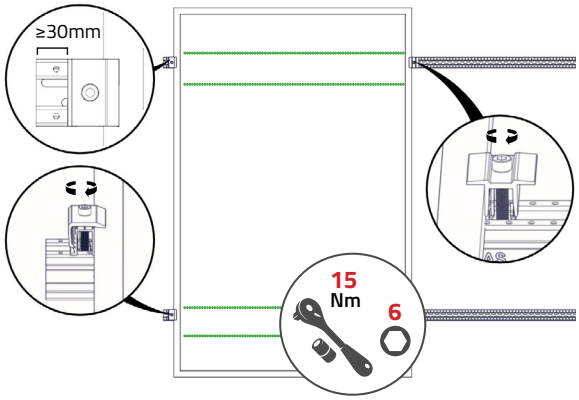

Solcellepanel monteres i henhold til panelets festesone; sjekk produktdatablad for panel for informasjon.

Solarklemmer monteres med medfølgende klemme til solarprofil. Tlpass slik at det er **minimum 30mm** avstand fra enden a profilen til klemmen. ***NB! Det brukes bare endeklemme til ECO SOLAR for flate tak.***

Solarklemme justeres i høyden for å tilpasses paneltykkelse. Trekkes til med anvist moment.