LOBAS®

TA-4-07-14
15.03.2021/ R5

Monteringsbeskrivelse,TakstigeTLS

TORVTAK **TLS TORV T**

ETTERSYN: *Som sikkerhetsutstyr bør produktet kontrolleres årlig, eller før bruk, for eventuelle skader/ defekter. Skruer må eventuelt etterstrammes, og skadde, defekte deler skiftes ut. Huseier bør ta vare på denne monteringsanvisningen*

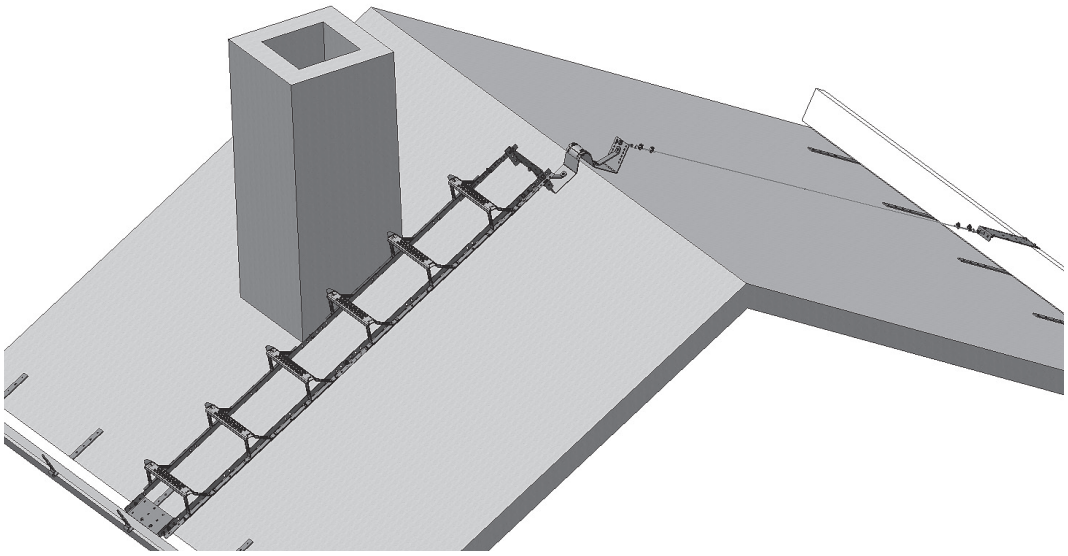

PRODUKTNAVN:

Takstigesystem TLS 30/3 T - TLS TORV T

PRODUKTTYPE:

Takstige, torvtak

BRUKSOMRÅDE:

Montering av takstige gjør adkomst på tak, f.eks til skorstein og som rømningsvei, enklere og sikrere.

PRODUSENT:

Lonevåg Beslagfabrikk AS, N-5282 LONEVÅG

PRODUKTBESKRIVELSE

Produktet består av innfestepakke og takstige(r). Utgangsmateriale er varmforzinket stål med minimum 275 gr. sink pr m^2 og leveres med polyester overflate minimum 60µm. Skruer medfølger

CE

Lonevåg Beslagfabrikk AS
N-5282 Lonevåg
Norway
14

EN 12951:2005
Fastmontert takstige
Adkomst på skrå tak på bygninger

C2-TB
Ekstern brannytelse
Ansees å tilfredstille
Reaksjon på brann Klasse A1

DoP TLS-0008
finnes på:

http://www.lobas.no/dokumentasjon/dop

Fig. 1

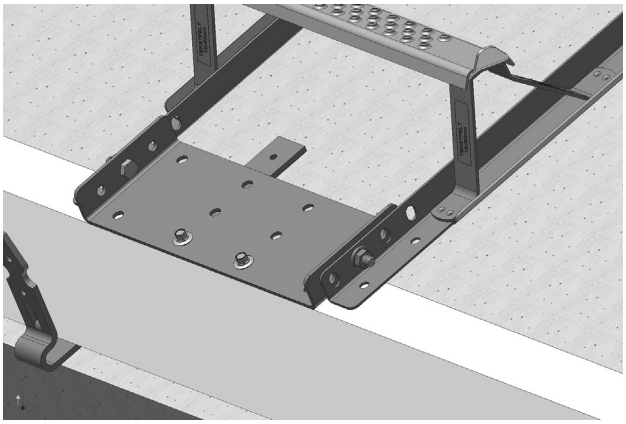

Dette trenger du:



Innfestepakke TLS TORV T
3 stk. torvtak festebeslag
1 stk. mønebrakett torvtak
2 stk vinkel jern TLS
Vaier torvtak 4mm à 8 m
Pose TLS Torvtak



X stk Takstige TLS 30/3 T
Pose T-19 inneholder 4 stk M8 x 20 mm sekskantskruer m/mutter

Stigens vanger skal hvile mot taktekkingen, og må ha maks 40 cm. mellom hver understøttelse.

Det er forutsatt at torvstokkene er forsvarlig festet med torvtakkroker på hvert taksperr.

1) Nedre ende av stigen festes til torvstokken ved hjelp av et festebeslag. Festebeslaget skrues til torvstokken med 2 stk 6,5x38 rustfrie skruer og stigen skrues til festebeslaget med 2 stk rustfrie M 8x20 sekskant-skruer med muttre.

Fig. 2

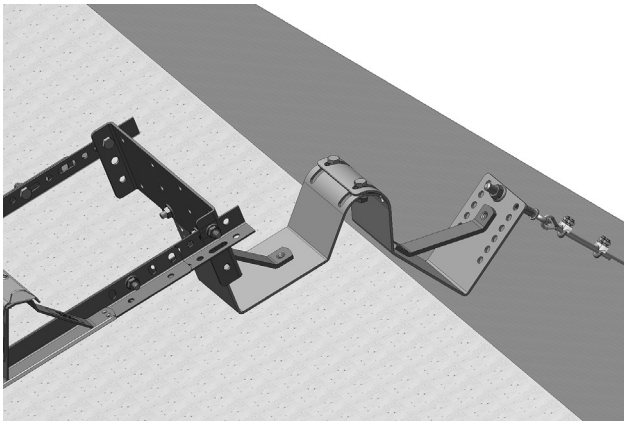

2) Flere stiger kobles sammen oppover mot møne. Ved nylagt, bløt torvmasse kan det med fordel legges impregnerte bord under stigevangene for å unngå at de trykkes ned i torven. Ved møne må torv midlertidig fjernes slik at mønebrakettene kan monteres helt ned på undertaket/folien

   De 2 mønebrakettene monteres sammen med rustfri M 8x20 sekskant skruer med mutter i de avlange sporene og justeres til mønevinkelen før skruene dras godt til.

   Dersom stigevangene ikke når opp til mønebrakettene, kan de forlenges med de 2 vinkeljernene. En festeplate monteres mellom vangene/vinkeljernene og skrues deretter til mønebraketten slik at stigen hviler ned mot torven. Rustfri M 8x20 m/mutter alle steder. Dra alle skruer/muttre godt til!

3) På motsatt side mønebrakett monteres en M10 øyebolt med mutter og skive. Monter med mutteren langt ute slik at du har mest mulig å etterstramme på.

Fig. 3

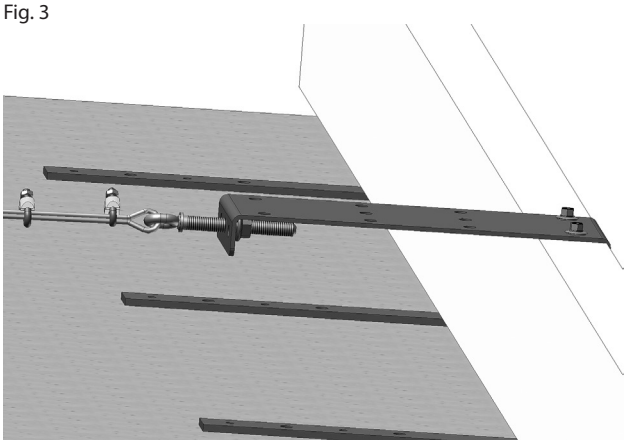

   Nede på torvstokk monteres en festeplate som vist med 2 stk 6,5 x 38 mm rustfrie skruer. En tilsvarende øyebolt monteres i denne. Mellom øyeboltene skal det monteres en vaier. Vaier føres gjennom øyet, legges dobbelt og klemmes/låses ved hjelp av 2 vaierklemmer. Dersom vaieren er for lang og må kappes, anbefales det å slå sports-tape el.lign. rundt før kapping for å unngå oppflising. Stramm vaieren godt før de siste 2 vaierklemmene skrues til. Det er viktig at vaier-klemmene strammes godt!

   Videre etterstramming av vaier kan nå gjøres ved å skru muttrene på øyeboltene lengre inn.

   Legg til slutt tilbake torv som midlertidig er fjernet.

4) **Bruk/vedlikehold:** Årlig inspeksjon av stigen er påkrevd. Kontroller særlig vaier og vaierlåser, og utfør nødvendig etterstramming. Utstyr og festemidler som ikke er intakt pga korrosjon eller belastningsskader må skiftes ut.