MONTERINGSBESKRIVELSE

LOBAS®

Unv leddportbeslag for stålport WG

Torsjonsfjær framme, standard overhøyde

GA-4-06-3

02.12.2013 / R6



WG **STD** **TF**

- Denne manualen må overleveres sluttbruker når installasjonene er fullført, og bruker må ta vare på denne for senere vedlikehold, reparasjoner, oppgraderinger etc.
- Installasjonen må utføres i henhold til denne manual.
- Det anbefales å bruke profesjonell installatør dersom man ikke selv har den nødvendige kompetanse eller utstyr.
- Korrekt installert tilfredsstiller produktet alle krav i EN 12604 og EN12453.
- Installatør må fylle ut loggbok bakerst etter fullført installasjon.
- Dersom portåpner skal benyttes må denne installeres i henhold til åpnerens installasjonsmanual.

CE

Telefon: +47 56 19 31 00
E-post: lobas@lobas.no
www.lobas.no

LOBAS®

Innholdsfortegnelse

Klargjøring av portåpning 2
Oversikt utstyr 3
1 Montering av portavstiver 4
2 Oversikt plassering og antall portavstivere 4
3 Kombinasjon av seksjonshøyder 5
4 Klargjøring av portsekjon 5
5.1 Montering av karmskinner 6
5.2 Montering av sideskinner 6
6. Montering av bunnbrakett 7
7 Montering av side-, midthengsel og trinseholdere 7
8 Justering av sideskinnene 8
9.1 Montering av tetningslist, topp 8
9.2 Montering av topptetningslist, seksjon 9
10 Montering av koblingsplate m.m 9
11 Montering avtakskinne 10
12.1 Montering opphengsstag 10
12.2 Montering av avstandsskinne 11
13 Montering av løs bue 11
14 Montering av toppbrakett 12
15.1 Montering av torsjonsfjær 13
15.2 Montering av 2 stk torsjonsfjærer 14
15.3 Montering av vaier 15
16 Portåpnerfeste 16
17 Vedlikehold 16
18 Montering av portåpner 17
19 Problemer? 17
20 Bruk og vedlikehold 17
21 Demontering av port 17

Logg 18
Sjekkliste 19

Klargjøring av portåpning

Fig 1

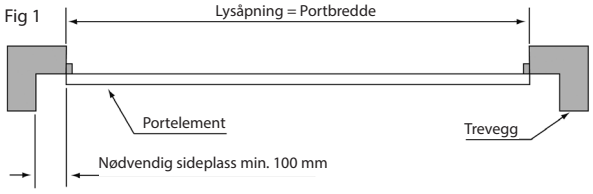

Fig 2

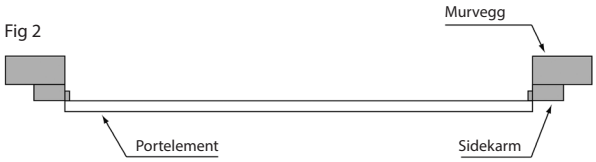

Fig 3



Det er forutsatt at portkarmen er av tre. Derfor medfølger treskruer til festing av sideskinnene. For festing av skinnene i andre materialer, kontakt den du har kjøpt porten av.

Vær sikker på at størrelsen av åpning passer størrelse til porten. F.eks. en port som er 2,59 m bred og 2,07 m høg trenger en åpning på 2,59 m bredde og 2,07 m høyde. Se fig. 1-3 hvordan en kan plassere port i forskjellige typer åpninger.

Fig. 2
Beslaget kan også monteres rett på mur uten karm. Med Leca mur må det brukes karm

Fig. 3
Ved mindre sideplass enn 120 mm kan karmen trekkes inn i lysåpning

NB!
- minimums avstand mellom port og vegg: **150 mm.**
- minimums avstand mellom to porter montert ved siden av hverandre: **300 mm.**

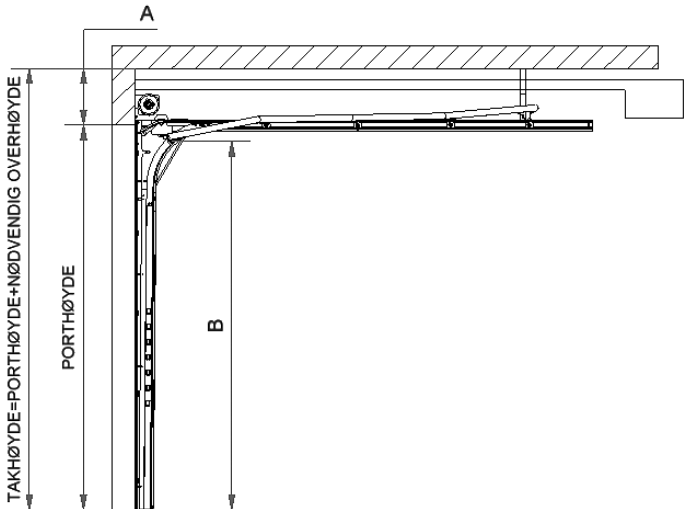

A - NØDVENDIG OVERHØYDE

uten portåpner:	30 cm
med låsbart håndtak og/eller topplist på seksjon	30 cm
med portåpner:	30 cm

B - FRI KJØREHØYDE

uten portåpner:	porthøyde - 2 cm
med portåpner:	porthøyde - 0 cm

Kontroller at innholdet i beslagpakken stemmer overens med innholdsliste i mont. beskrivelsen

Skinner

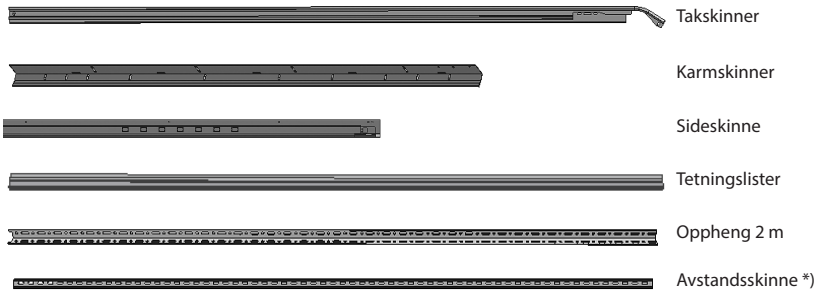

Tillegsutstyr torsjonsfjær (TF)



Utstyrsdeler



Utstyr torsjonsfjær montert foran (TF)

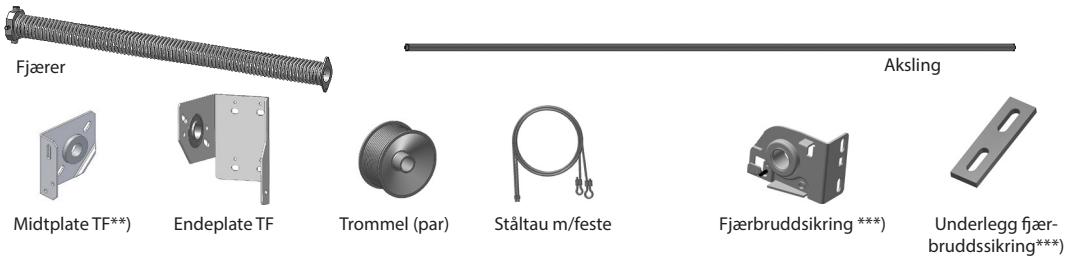

*) Enkelte leverandører bruker ikke dette utstyret på portbredder under enn 3,05 meter
**) Standard utstyr fra portbredde 3,05 meter
***) Kun ved porter med to torsjonsfjærer

Skrueposer

Pose	Brukes til	Inneholder
L-04	Tetningslist, topp	4 stk 6x30mm treskruer
L-38	Sideskinne UNV, løs bue	12 stk M6x16 skrue 12 stk M6 flensmutter, el.forz
L-39	Koblingssleide UNV	2 stk. M8x25 seksk.skrue, el.forz. 2 stk. M8 seksk.mutter, el.forz.
L-42	Hengsel, bunn/toppbrakett	60 stk. 6,3x25mm borskruer
L-44	Torsjonsfjær	2 stk. M8x25 sekskantskrue 2 stk. M8 låsemutter
L-46	Vaiertrinse	2 stk M10x35 trinsebolt 2 stk M10 låsemutter, el. forz
L-47	Karmskinne UNV	20 stk. 8x45mm treskruer m/flens
L-61	TF + støttearm	6 stk. 8x45 mm treskrue m/flens 2 stk M6x16 leddp. skinnebolt 2 stk M6 flensmutter, el. forz
L-81	Ekstra hengsel	4 stk 6,3 x 25 mm borskrue

Pose	Brukes til	Inneholder
L-69'****	Portåpnerfeste	1 stk clevis pin 8x35 el. zink 1 stk cotter pin 2,0 mm el.zink
L-57	Vinkeloppheng UNV	4 stk. M8x45 treskruer m/flens 2 stk. M8x25 seksk. skrue, el forz. 2 stk. M8x16 skruer 4 stk. M8 mutter, el.forz
L-40*	Avst. skinne bak ved TF	2 stk. M8x25 seksk.skrue, el.forz 2 stk. M8 sekskantmutter, el.forz 2 stk. M6x20 taptite, rustfri 2 stk. M6 flensmutter, el. forz
L-49**	Portavstiver	14 stk 6,3x25mm borskruer 3 stk klips for portavstiver
V-18***	Stållist	6 stk. 8x45 treskruer m/flens

*) Kun ved bruk av avstandsskinne og festevinkel
**) Kun ved bruk av portavstiver
***) Kun ved fjærbruddssikring
****) Kun ved alternativt portåpnerfeste

Telefon: +47 56 19 31 00
E-post: lobas@lobas.no
www.lobas.no

1 Oversikt over utstyr og montering av portavstiver

Fig. 1: Portavstiver montert på seksjonene. Standard overhøyde. Se tabell pkt 2 for plassering og antall
Se pkt 16 for montering av portåpnerfeste. Det anbefales montert samtidig med portavstiver

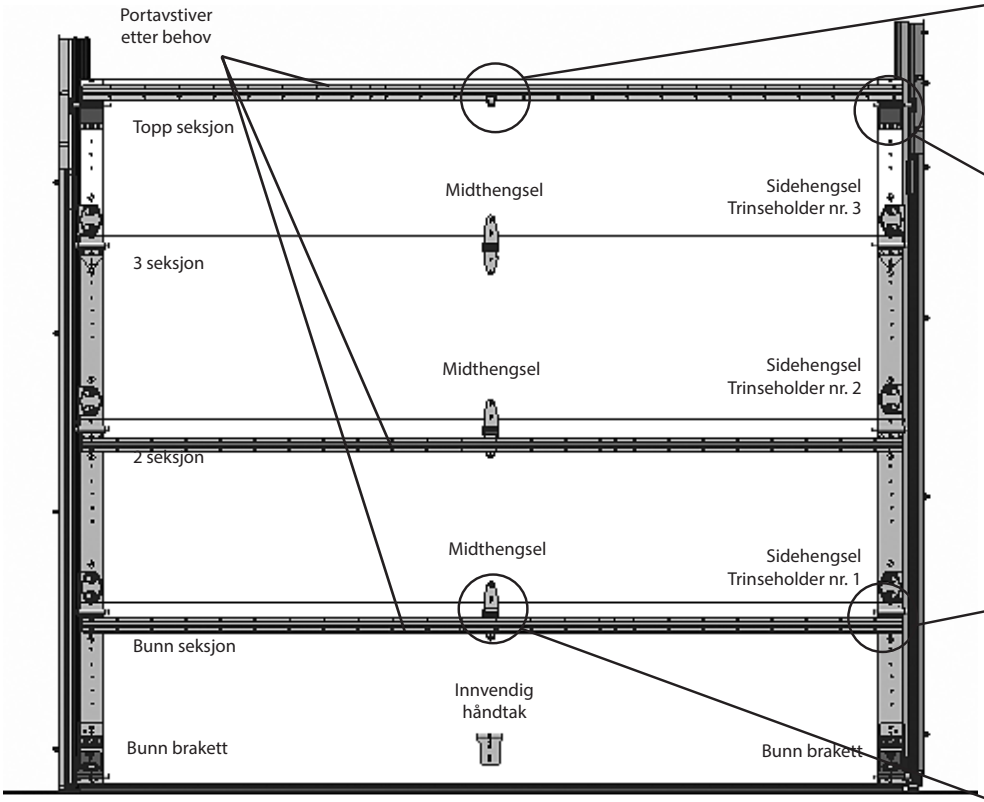

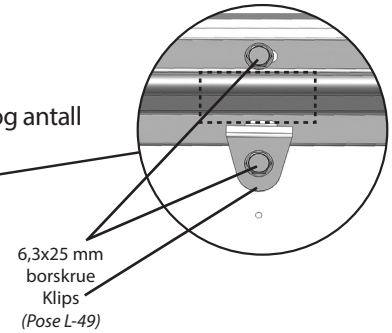

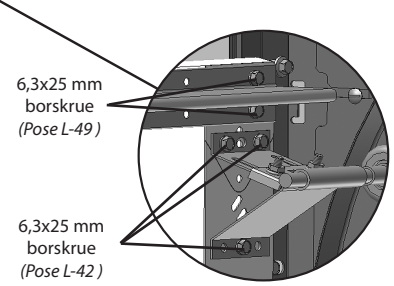

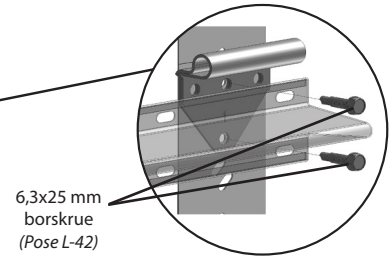

(Portavstiver skrues med de samme skruene som i trinseholder)

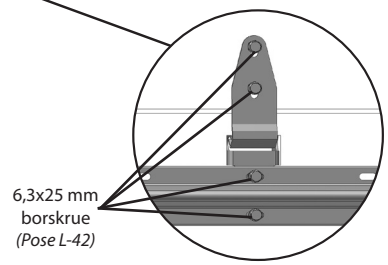

(Portavstiver skrue med de samme skruene som i midthengsel)

Pose nr.	Brukes til	Inneholder
L-49	portavstiver Amarr topp	14 stk 6 x 25 mm borskruer, 3 stk klips

Trinseholder nr.	
4 seksjoner	1 - 2 - 3
5 seksjoner	1 - 2 - 3 - 4
6 seksjoner	1 - 2 - 2 -3 - 4
7 seksjoner	1 - 2 - 2 - 2 - 3 - 4

2 Oversikt plassering og antall portavstiver

Dimensjonert for vindklasse 1.

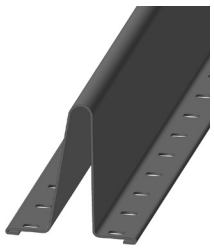

Portbredde	H = 1,85-2,15 m 4 seksjoner	Antall skrueposer	H=2,30-2,68 m 5 seksjoner	Antall skrueposer	H = 2,76-3,22 m 6 seksjoner	Antall skrueposer
3,05 - 4,27 m	Topp seksjon	1 pose L-49	Topp seksjon 3. seksjon	1 pose L-49	Topp seksjon 3. seksjon Bunn seksjon	1 pose L-49
4,57 - 5,03 m	Topp seksjon 2. seksjon	1 pose L-49	Topp seksjon 3. seksjon Bunn seksjon	1 pose L-49	Topp seksjon 4. seksjon 3. seksjon Bunn seksjon	1 pose L-49
5,04 - 5,49 m	Topp seksjon 2. seksjon Bunn seksjon	1 pose L-49	Topp seksjon 3 seksjon 2. seksjon Bunn seksjon	1 pose L-49	Topp seksjon 4. seksjon 3. seksjon 2. seksjon Bunn seksjon	1 pose L-49

3 Kombinasjon av seksjonshøyder

Port høyde inkl bunnlist	Antall seksjoner	HØYDE AV HVER SEKSJON Bunn mm	2. mellom mm	3. mellom mm	4. mellom mm	5. mellom mm	Topp mm
1,85 m	4	457	457	457			457
1,92 m	4	457	457	457			533
2,00 m	4	533	457	457			533
2,07 m	4	457	533	533			533
2,15 m	4	533	533	533			533
2,30 m	5	457	457	457	457		457
2,38 m	5	457	457	457	457		533
2,46 m	5	533	457	457	457		533
2,53 m	5	533	533	457	457		533
2,61 m	5	457	533	533	533		533
2,68 m	5	533	533	533	533		533
2,76 m	6	457	457	457	457	457	457
2,84 m	6	457	457	457	457	457	533
2,91 m	6	533	457	457	457	457	533
2,99 m	6	533	533	457	457	457	533
3,06 m	6	533	533	533	457	457	533

Nødvendig verktøy



4 Klargjøring av portseksjonene

Pakk opp portbladene og plasser bunnseksjon på sakbukker med utsiden ned. Vær sikker på at de ligger på polyethylene skum (evt. papp) fra emballasjen på trebordene, slik at en unngår striper på portbladene

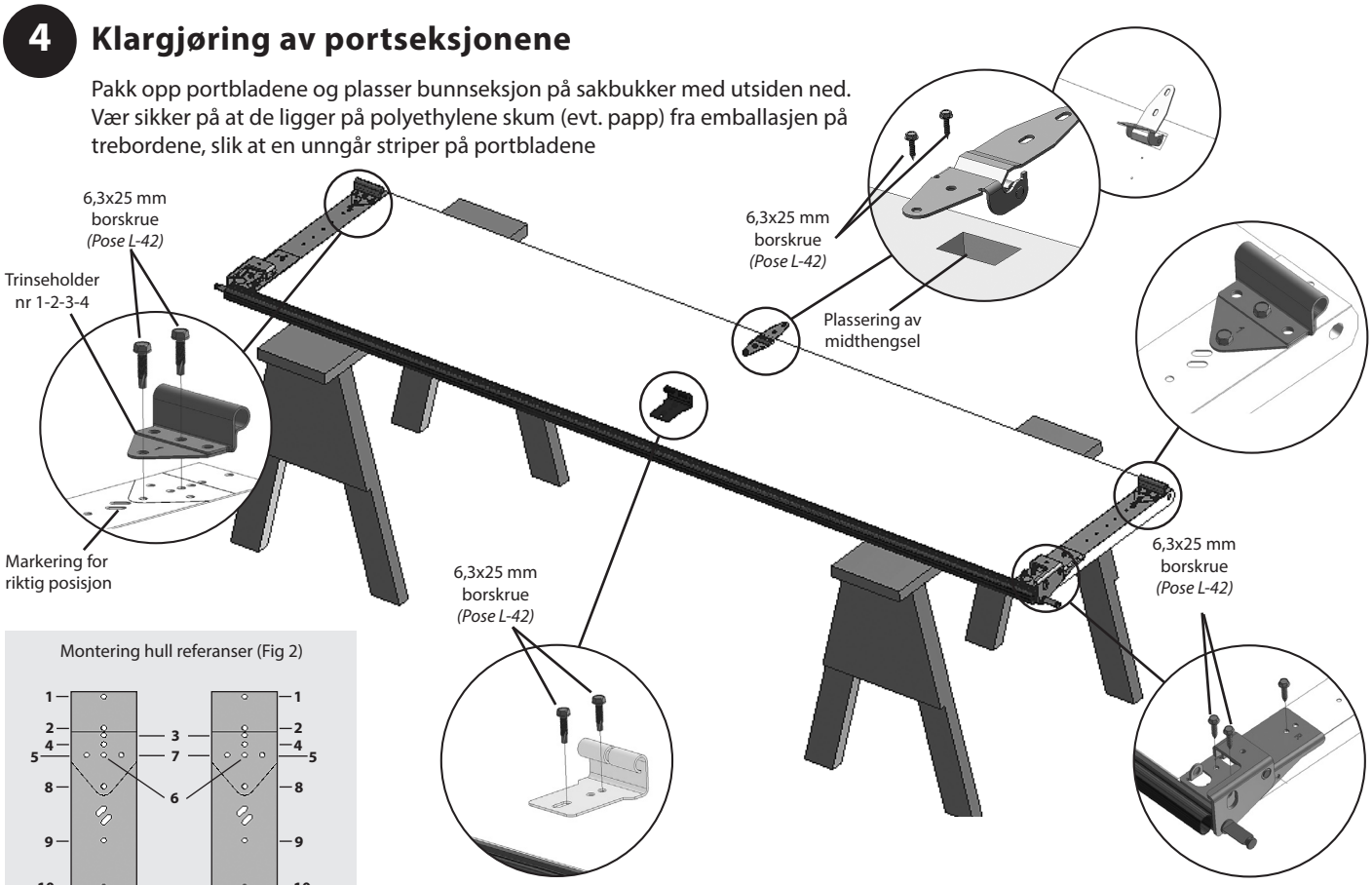

Montering hull referanser (Fig 2)

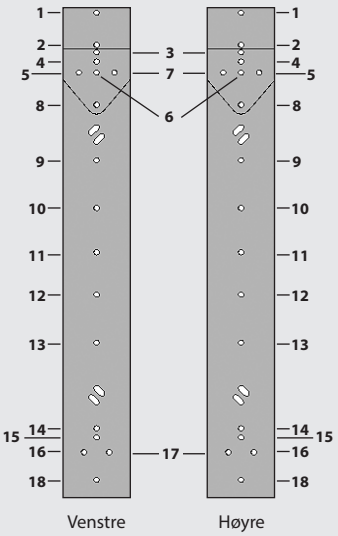

Bunnbrakett installasjon: Plasser bunnbrakett plate (venstre og høyre) på bunn av seksjonen og platen over hullene (16 og 17). Fest bunnbrakett plate til porten med skruer.

Trinseholder installasjon: Trinseholder har nummerering for lettere identifisering, og plassering på porten (se fig.1 side 3). Alle trinseholdere er festet til porten med to skruer, bruk hullene (4 og 8). På porten er det merket et avtrykk for riktig plassering av trinseholder.

Midthengsel installasjon: Plasser midthengsel i fordypningen på porten som vist på fig.

Telefon: +47 56 19 31 00
E-post: lobas@lobas.no
www.lobas.no

5.1 Montering av karmskinner

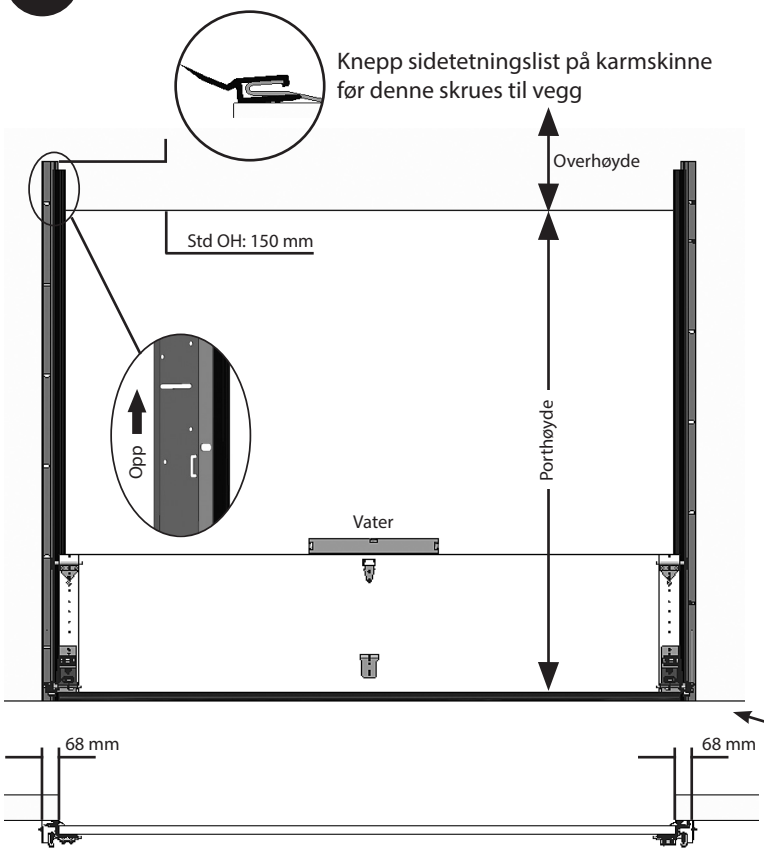

Nå monteres

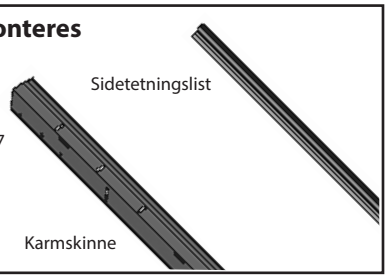

Nederste portblad settes midt i portåpningen. Kontroller at det står vannrett. Dersom dette ikke er tilfelle, juster med klosser (eller justeringsskruer dersom slike er montert).

Sett merke i sidekarmen 68 mm ut fra sidekantene på portbladet på begge sider.

Ta vekk portbladet. Strek opp loddlinjer fra hvert av merkene i sidekarmen. (Loddlinjen markerer yttersiden på karmskinnen). Sett merker for høyde (vatres). Denne skal være lik: **porthøyde + 15 cm.**

OBS! Eventuelt for lange karm/sideskinner må kappes av i underkant.

Skru fast karmskinne. Fordel inntil 8 skruer jevnt på hver side (Pose L-47) .

5.2 Montering av sideskinner

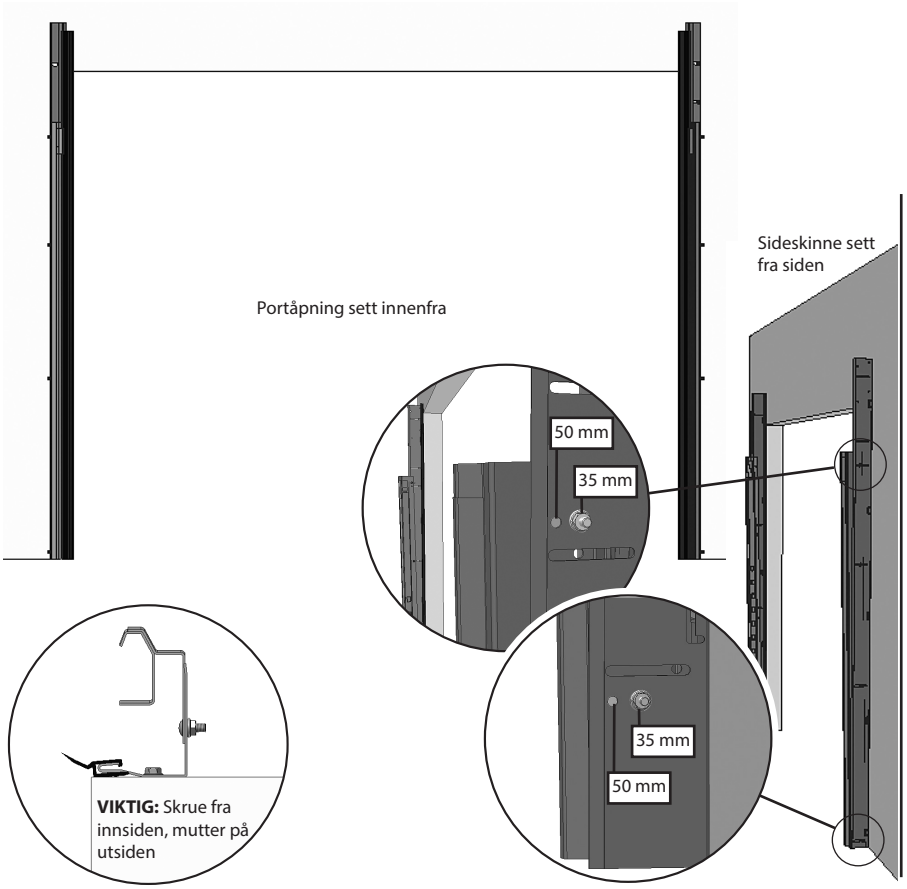

Nå monteres

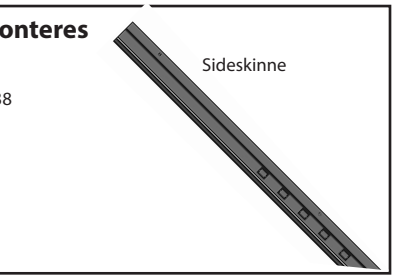

Sideskinne må justeres etter porttykkelse. Sideskinnen monteres på innsiden av karmskinnen (se snitt fig).

Ved porttykkelser på 35 eller 50 mm kan de tilhørende faste hull benyttes for lettere justering.

Monter løst med M6x16 skruer m/mutter (Pose L-38) i justerbare hullene på karmskinnene.

Fordel inntil 7 skruer jevnt på hver side.

6 Montering av bunnbrakett - 1 torsjonsfjær

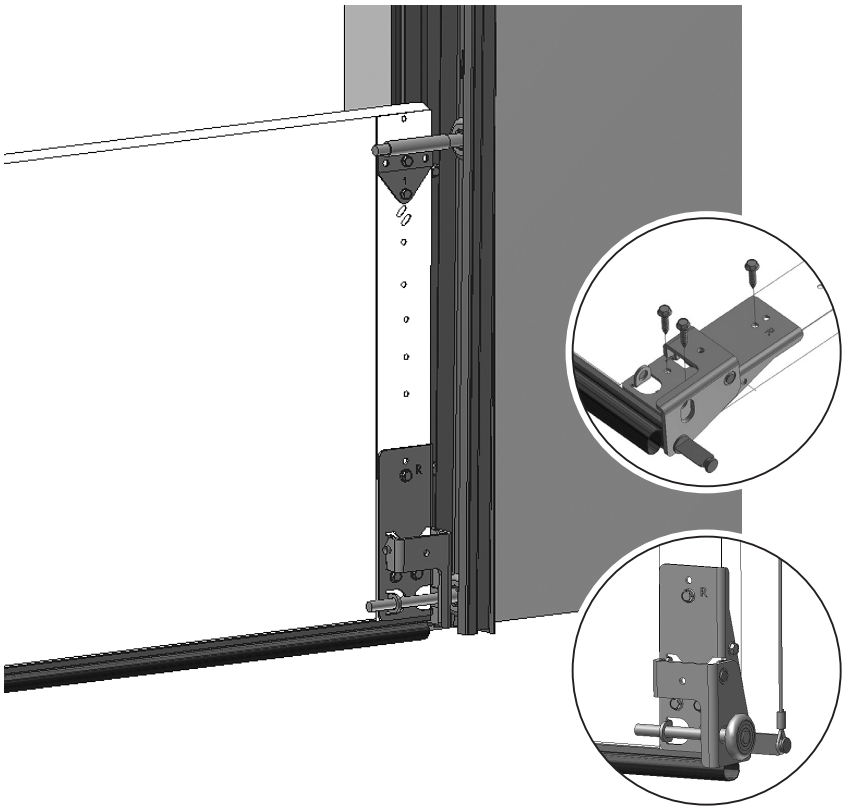

Nå monteres

Skruer:
Pose L-42



Ståltau m/feste



Trinse med bolt

Bunnbrakett - Par

Nederste portblad settes opp i portåpningen. Kontroller at portseksjonen er i vater. Kontroller at porten står midt i portåpning. (Kontrollmål portende og ytterkant på karmskinne (68 mm).

Vaier må henges på bunnbrakett før seksjonen trees inn i sideskinne. Legg andre enden av vaieren over topp karmskinne.

7 Montering av midthengsel, sidehengsel og trinseholdere

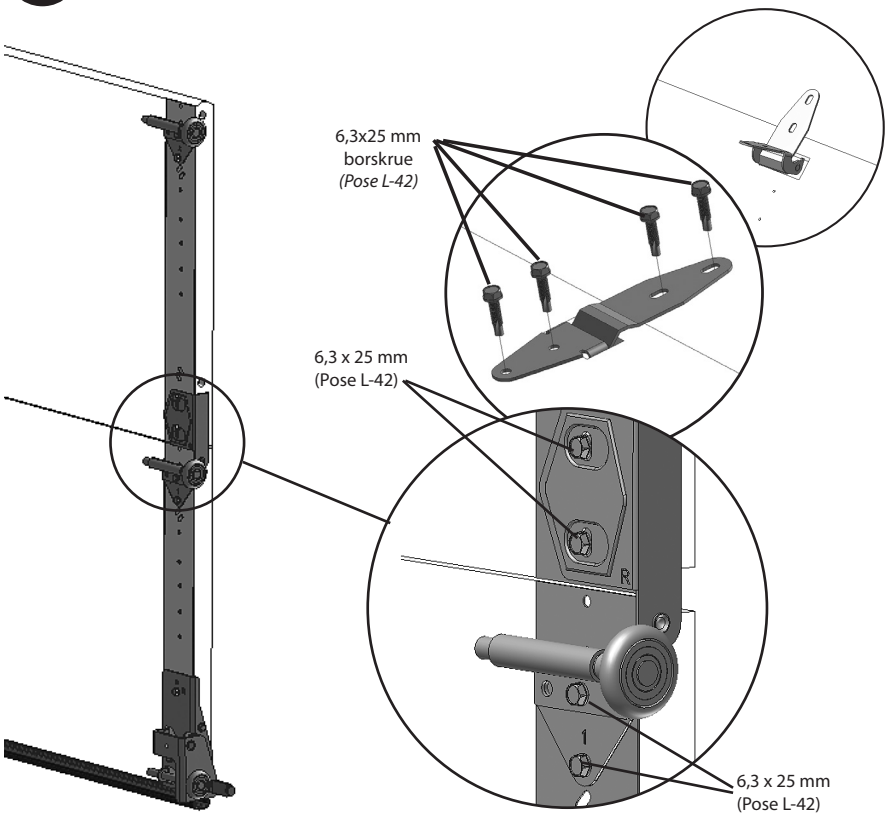

Nå monteres

Skruer:
Pose L-42
Pose L-51



Midthengsel



Trinseholder 1-2-3-4



Sidehengsel



Trinse m/bolt

Sidehengsel trees inn fra siden etter at seksjonen står i sideskinne. Bolten skal trees inn i hull i siden på nederste seksjon. Skru fast til den øverste seksjonen (Pose L-42 - Hull nr. 15 og 18 - se fig)

Skru fast midthengsel med 4 stk. skruer (Pose L-42). Se også side 5)

Monter øvrige portblad og hengsler, utenom siste portblad.

NB! Trinseholder er nummerert, monter i stigende rekkefølge. Se tabell.

Trinseholder	nr.
4 seksjoner	1 - 2 - 3
5 seksjoner	1 - 2 - 3 - 4
6 seksjoner	1 - 2 - 2 -3 - 4
7 seksjoner	1 - 2 - 2 - 2 - 3 - 4

Telefon: +47 56 19 31 00
E-post: lobas@lobas.no
www.lobas.no

8 Justering av sideskinnene

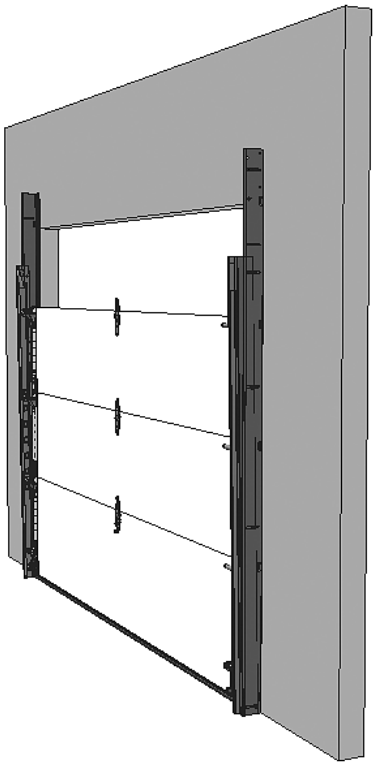

Dersom ikke hull for fast porttykkelse er brukt, justeres sideskinne som følger:

Press forsiktig port elementene mot tetningslist (utside), og stram
skruene i sideskinnen.

Stram først den nederste og øverste skruen før en strammer de siste.

9.1 Montering tetningslist, topp

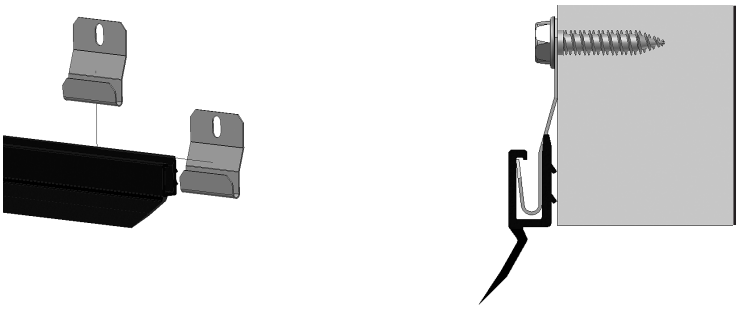

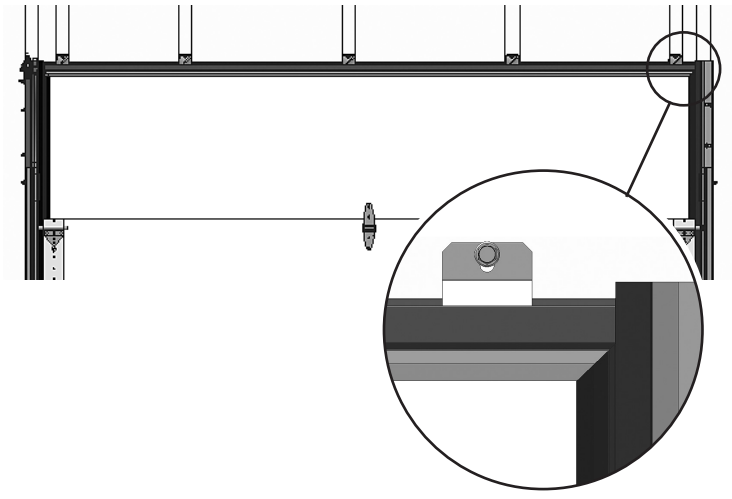

Nå monteres

Skruer:
Pose L-04

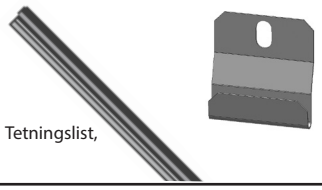

Tetningslist kappes til riktig lengde.
Knepp inn klips på tetningslist-
profil før denne festes til overkarm med treskruer 6x30 mm m/flens. (pose L-04)

TIPS:
For finere overgang kan endene skråkappes.

9.2 Montering av ekstrautstyr - Topptetningslist, mont. på seksjon (Alt. til pkt 9.1)

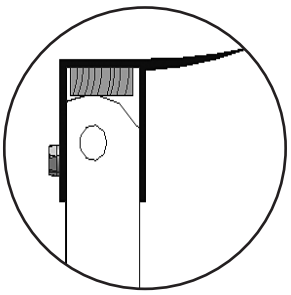

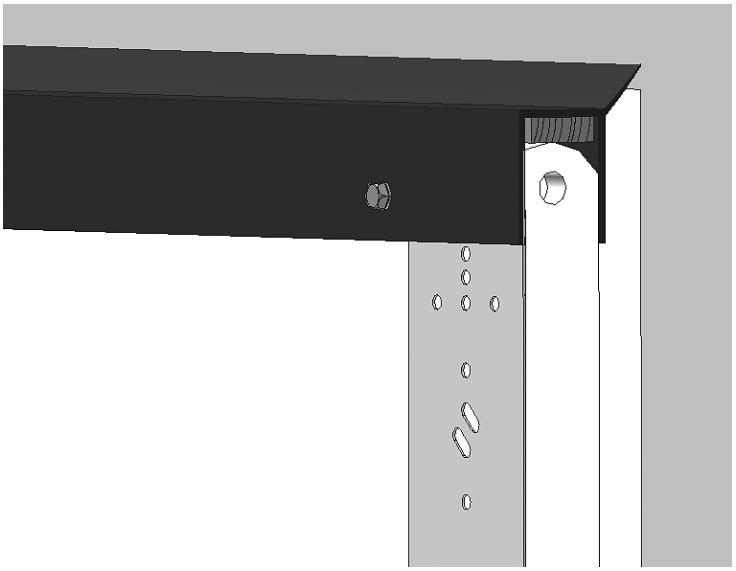

Nå monteres

Skruer:
Pose L-03

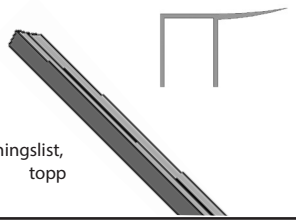

Dersom tetn.list på topp-element benyttes for å øke porthøyden intil 3 cm, anbefales det å legge inn en tilpasset list i profilen.

Profilen skrues til porten på innsiden, ca. 1 skrue pr. m. (Pose L-03)

Profilen kan i tillegg limes til porten med silikonlim eller lignende.

10 Montering av koblingsplate, forsterkningsplate og koblingssleide

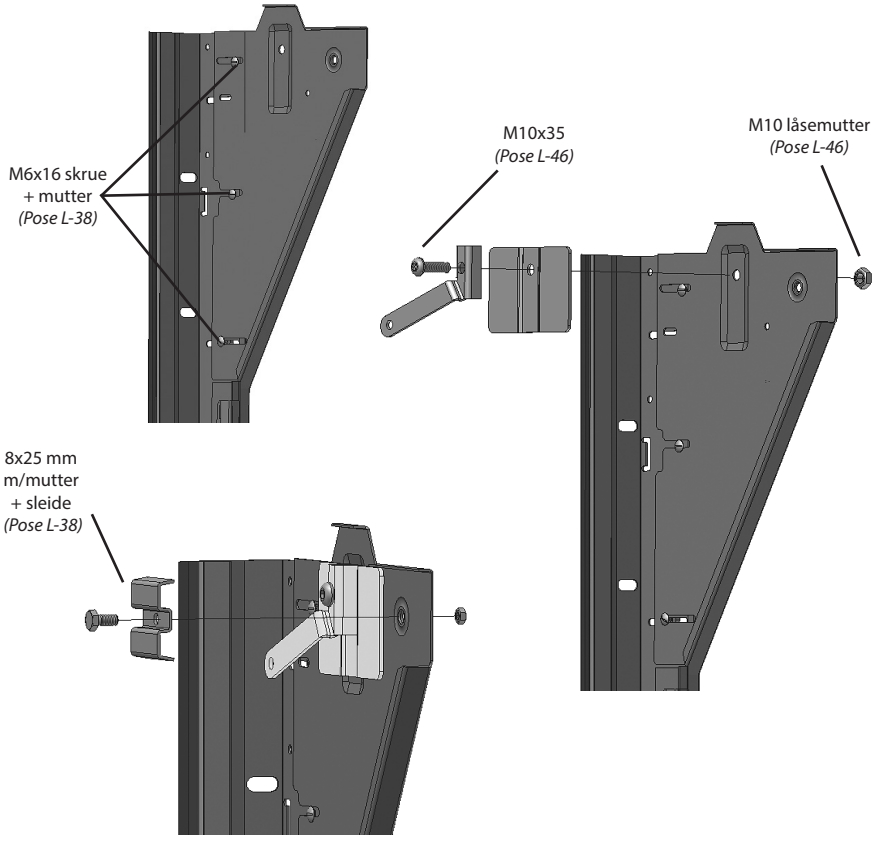

Nå monteres


Koblingsplate


Forsterkningsplate

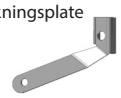
Støttearm takskinne TF


Koblingssleide

Skruer:
Pose L-38
Pose L-39
Pose L-46

Koblingsplate monteres på **innsiden** av karmskinnene.

Monter koblingsplate i de viste hullene på karmskinnene med 3 stk. M6x16 skrue og mutter (Pose L-38) (mutter på utsiden).

Monter forsterkningsplate og støtte-arm med M10x35 trinsebolt og låsemutter som vist på fig. (Pose L-46)

Monter koblingssleide med M8x25 m/mutter. (Pose L-39)

Telefon: +47 56 19 31 00
E-post: lobas@lobas.no
www.lobas.no

11 Montering av takskinner

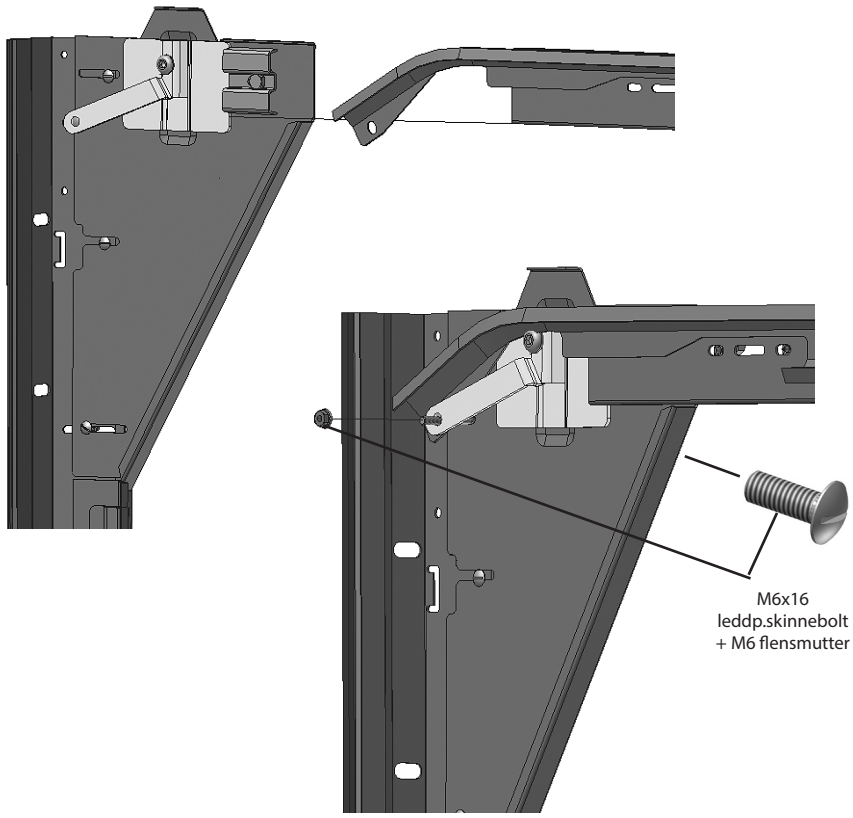

Nå monteres

Skruer:
Pose L-61



Se også pkt. 12.1

Takskinnene trees inn på koblingsplaten fremme, og henges opp bak med oppheng. Når takskinnen er riktig posisjonert, skrues støttebøyle til hullet i fremre ende.

12.1 Montering av opphengsstag

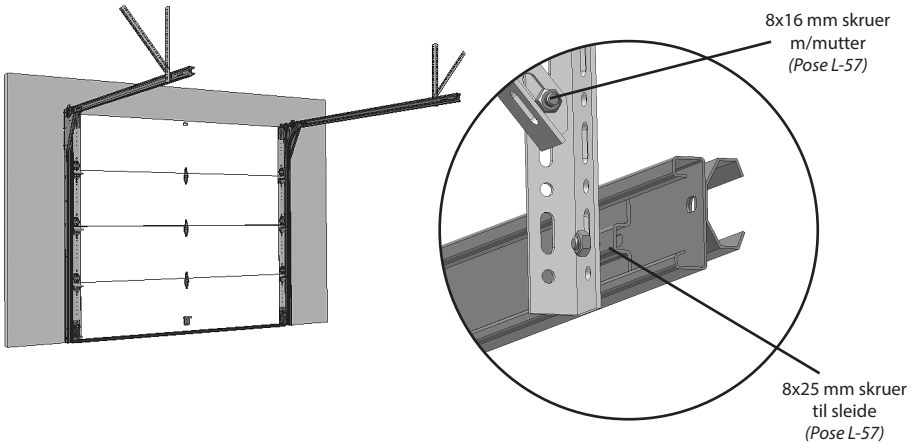

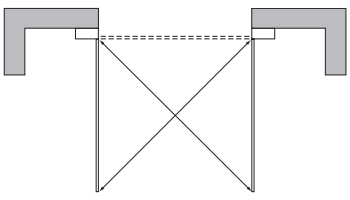

Diagonalmåling:
Figuren viser skinnene sett ovenfra.
Diagonalmålene som er vist i figuren, må være like lange. Bruk måleband eller snor

Nå monteres

Skruer:
Pose L-40
Pose L-57


Koblingssleide

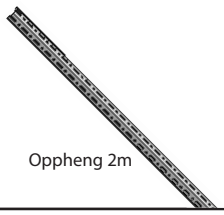

1 sleide med skrue vendt utover føres inn i takskinnens ytterside for oppheng. (pose L-57)

Opphengsvinkel monteres på sleide og festes til taket der det er mest gunstig (bjelke el. lign.) Opphenhsvinkel bør monteres så nærmt takskinnens bak-kant som mulig. Avstand fra takskinnens bak-kant til opphengsvinkel bør ikke overskride 20 cm.

Avstandsskinne (pkt 12.2) monteres før diagonalmåling. Takskinner vatres og diagonalmål kontrolleres/justeres, før alle skruer dras godt til.

Monter på skrå-stag som vist på fig.

12.2 Montering av avstandsskinne

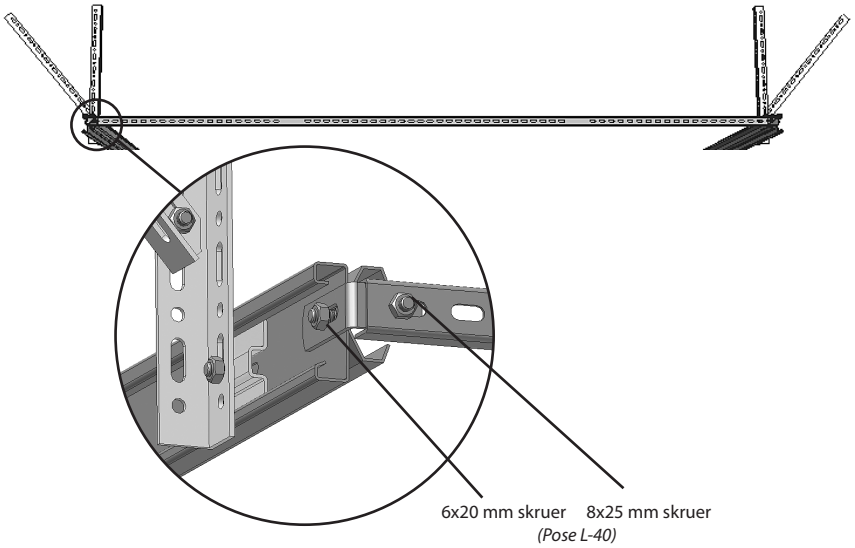

Nå monteres

Skruer:
Pose L-40



Festevinkel, avstandsskinne

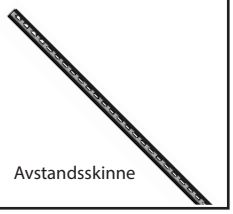

Avstandsskinne

Avstandsskinne kappes til lengde lik avstand mellom takskinner i fremkant (målt i bunnen av skinnene - eksakt portbredde + 84 mm), og monteres i bakkant av skinnene.

Skrues fast til takskinner ved hjelp av festevinkel og skruer (pose L-40). (Se pkt 11)

13 Montering av løs bue

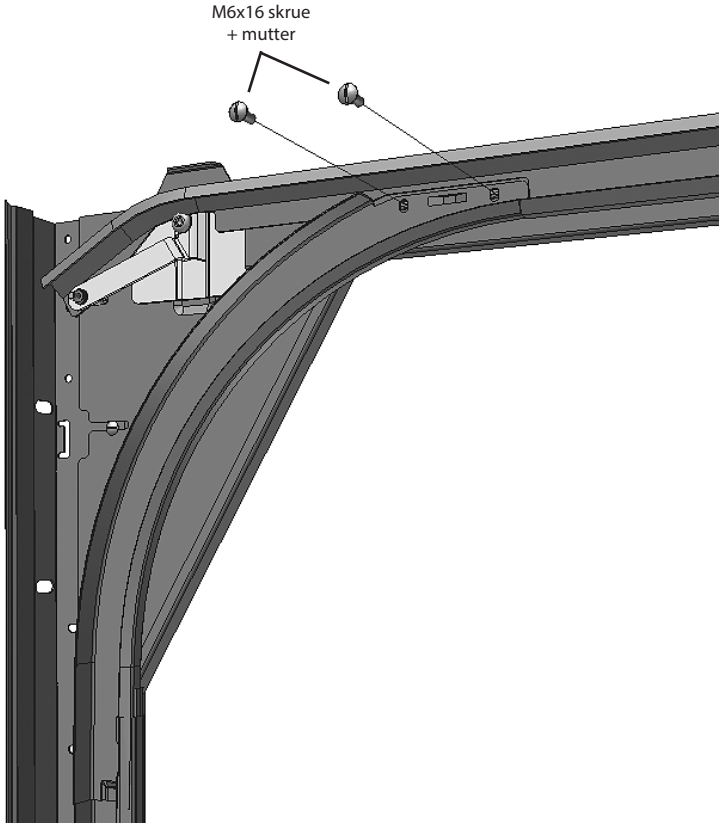

Nå monteres

Skruer:
Pose L-38



Løs skinne bue

Buen føres ned i kobling på sideskinne. Koblingsplate/takskinne justeres slik at buen passer i koblingssporene på takskinne. Skru fast buen. (pose L-38)

Telefon: +47 56 19 31 00
E-post: lobas@lobas.no
www.lobas.no

13 Montering av toppbrakett

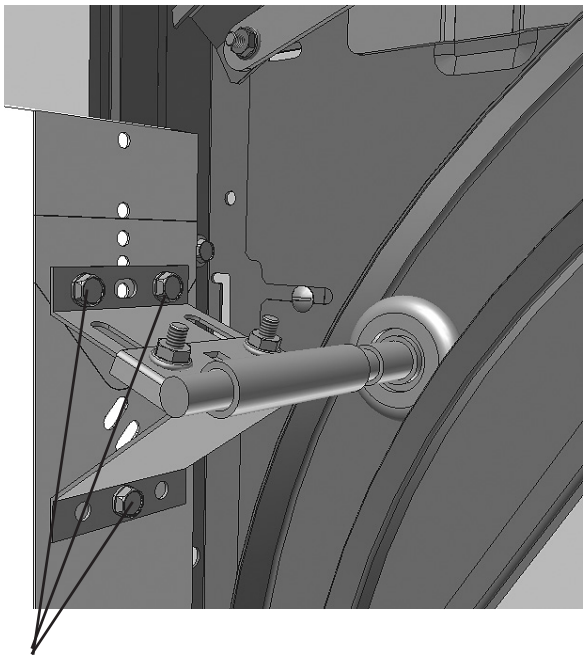

63x25 mm borskruer (Pose L-42 / Pose L-81)

Nå monteres

Skruer:
Pose L-42
Pose L-81



Trinse m/bolt

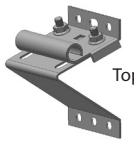

Toppbrakett

Sett inn toppseksjon, og monter på side-hengsel og midthengsel.

Tre trinse m/bolt inn på toppbrakett, og før braketten inn til port.

Braketten skal monteres over hull 5, 7 og 9.

Kontroller at porten ligger jevnt med tetningslistene på utsiden, og skru toppbraketten fast med skruer.
(pose L-41 / pose L-81)

Som en regel bør trinsen justeres lengst mulig ut og vinkelen lengst mulig opp på porten.

15.1 Montering av torsjonsfjær

Dersom snekkebrakett er levert med, må disse delene monteres samtidig. Se pkt 15.3

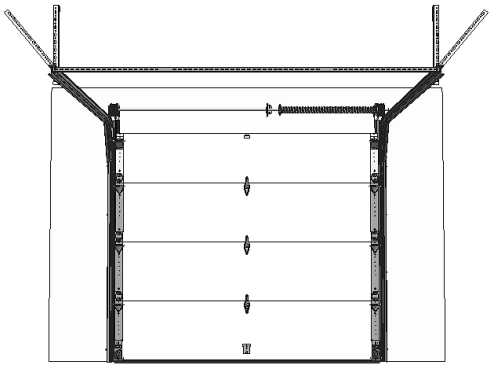

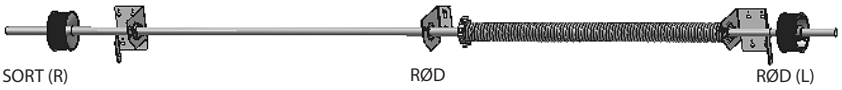

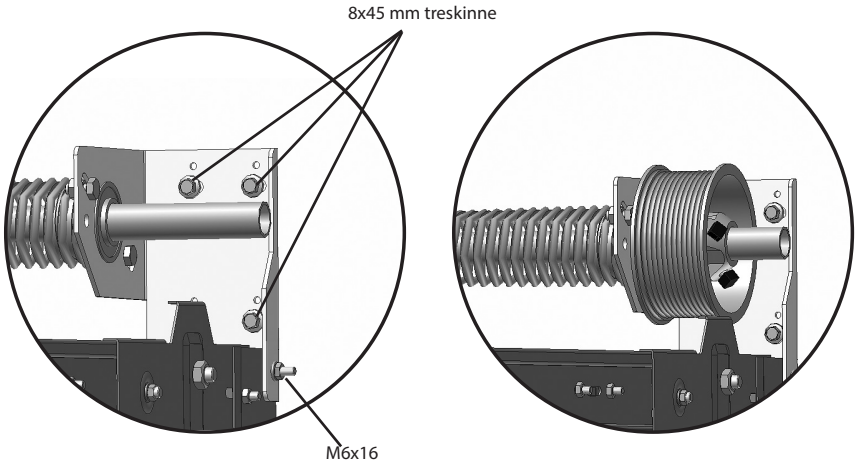

Nå monteres

Skruer:
Pose L-44
Pose L-61











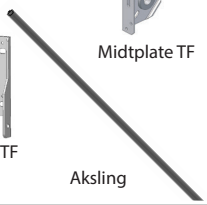

Ha porten lukket. Sett sammen trommel, ende/fjærplater, midtplate TF og aksling som vist på tegn.

Trommel og torsjonsfjær er merket med enten rød (L) eller sort (R). Sort (R) trommel på venstre side og rød (L) trommel på høyre side. Rød ende av fjær skal peke mot venstre og eventuelt sort ende av fjær skal peke mot høyre. Alle referanser sett fra innsiden av garasjen. Aksling må være rett og i vater.

Ende/fjærplatene plasseres på topp av karmskinner som vist på fig. og skrues fast med 3 stk. 8 x 45 mm treskruer og den øverste av M6x16 skruene på koblingsplaten. Fjæren (rød) festes til brakett på høyre side med skruer (pose L-44). Ev. midtbrakett ved brede porter skrues fast ca. midt på akslingen.

Sett på trommel uten å skru dem fast. For å hindre akslingen i å bevege seg sidelengs; plasser tromlene helt inntil endeplatene. La vaier gå fra bunn-brakett og fest enden av vaier med stopphylse til det spesielle hakket i trommel (se fig. neste side). For å få samme strekk i kablene, lås aksling med klemme som vist på fig. A, deretter rotere trommel (til en får strekk i vaier).

Lås trommel med skruene som er på trommelen.

ADVARSEL:

HA PORTEN LUKKET VED STRAMMING AV TORSJONSFJÆREN(E)

Opptrekking av torsjonsfjær må utføres med største forsiktighet. Mens en har klemmen fastspent til aksling, låser en opp skruene på opptrekkingskone montert på fjær. Bruk deretter to stenger (ikke inkludert) til å trekke opp fjæren ved å vri opptrekkskone mot tak. Se fig.A. Antall omdreinger som skal til er avhengig av høyden på porten. (Ikke bruk skrujern).

Etter at en har festet fjær med skruene på konen, fjerner en opptrekkstengene og låseklemme. En kan nå kontrollere om porten er balansert. Dersom porten åpner seg selv så snart en slipper den eller at porten stenger så fort at den slår i bakken, må en justere fjæren.

Før en justerer må en stenge porten og bruke samme fremgangsmåte som beskrevet tidligere. Legg til eller trekk fra en 1/2 omdreining og kontroller porten. Husk alltid å feste skruene på opptrekkskone før en tar ut opptrekksstengene.

Porthøyde	Ant. omdr manuell	Ant. omdr portåpner
2,00 m	7,4	6,9
2,20 m	8,0	7,5
2,40 m	8,5	8,0
2,60 m	9,1	8,6
2,80 m	9,7	9,2
3,00 m	10,3	9,8

Fig A

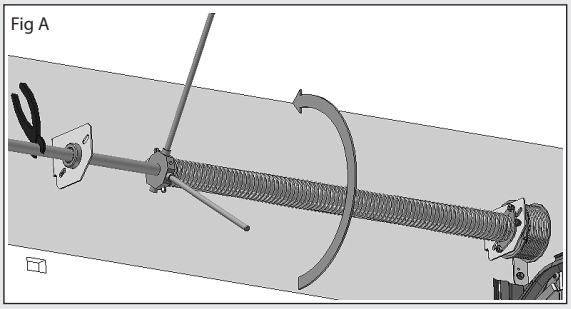

Telefon: +47 56 19 31 00
E-post: lobas@lobas.no
www.lobas.no

LOBAS®

15.2 Montering av 2 stk torsjonsfjærer

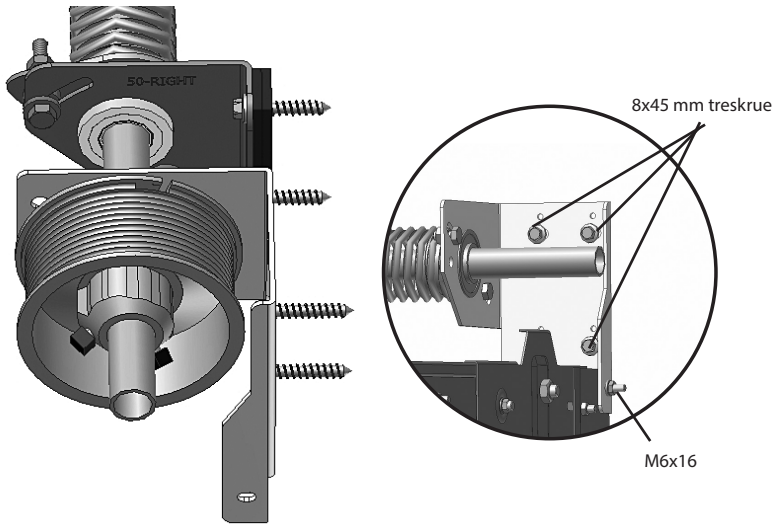

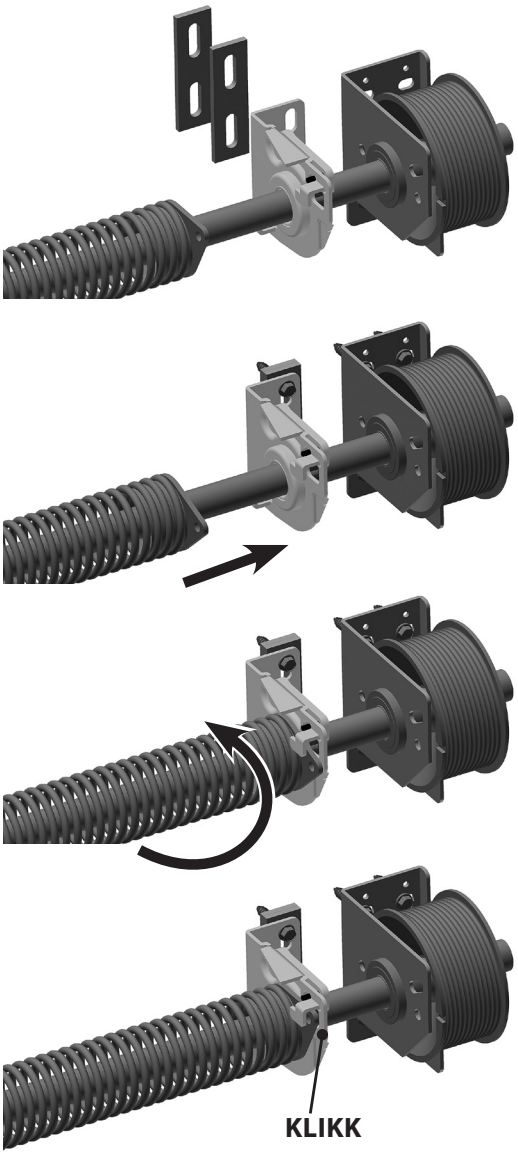

Nå monteres



Skruer:
Pose L-44
Pose L-61
Pose V-18

Fjærer (2 stk)



Ståltau m/feste



Trommel (par)



Underlegg fjærbruddsikring (4 stk)



Midtplate TF



Fjærbruddsikring (1 par)



Endeplate TF

Aksling

Ha porten lukket. Sett sammen trommel, ende/fjærplater, midtplate TF og aksling som vist på tegn.

Trommel og torsjonsfjær er merket med enten rød (L) eller sort (R). **Sort (R) trommel på VENSTRE SIDE og rød (L) trommel på HØYRE SIDE.** Rød ende av fjær skal peke mot venstre og eventuelt sort ende av fjær skal peke mot høyre. Alle referanser sett fra innsiden av garasjen. Aksling må være rett og i vater.

Ende/fjærplatene plasseres på topp av karmskinner som vist på fig. og skrues fast med 3 stk. 8 x 45 mm treskruer og den øverste av M6x16 skruene på koblingsplaten. Hver fjærbruddsikring skrues til vegg med 2 stk underlegg og 2 stk treskruer. Monter fjærbruddsikring nærmest mulig endeplaten.

NB! Ekstra treverk for festing av endeplater, fjærbruddsikring og midtplate må ordnes før montering av delene.

Fjæren (rød) klikkes til fjærbruddsikring på høyre side. Ev. midtbrakett ved brede porter skrues fast ca. midt på akslingen. 2 delt aksling skjøtes ca midt mellom fjærene og overskytende kappes av i endene

Sett på trommel uten å skru dem fast. For å hindre akslingen i å bevege seg sidelengs; plasser tromlene helt inntil endeplatene. . La vaier gå fra bunnbrakett og fest enden av vaier med stopphylse til det spesielle hakket i trommel. For å få samme strekk i kablene, lås aksling med klemme som vist på fig. A, deretter rotere trommel (til en får strekk i vaier).

Lås trommel med skruene som er på trommelen.

SORT (R)

RØD (L)



KONE SORT

KONE RØD

15.3 Treeing av vaier

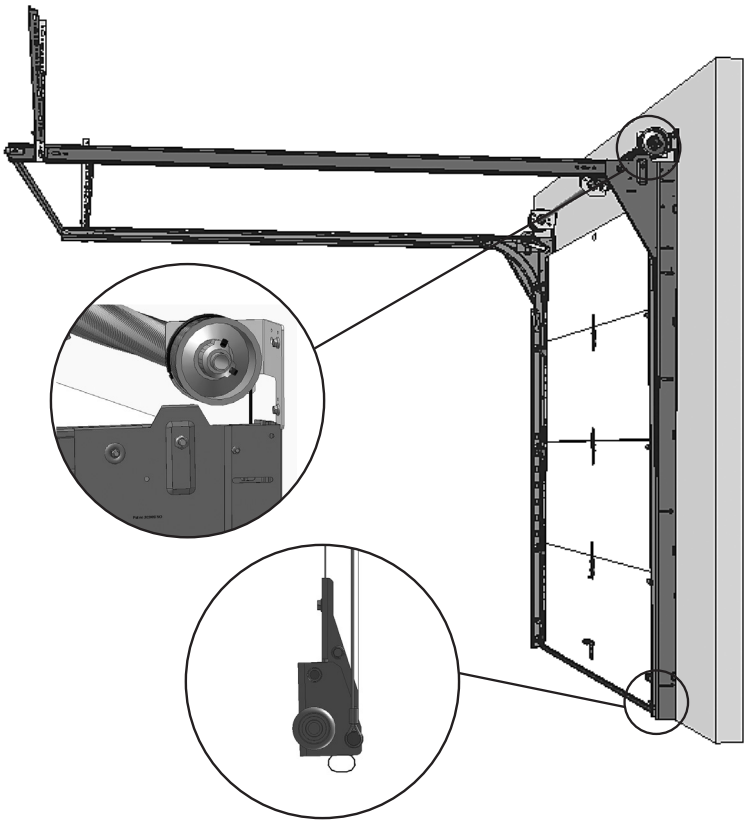

Nå monteres



Ståltau m/feste

La vaier gå fra bunnbrakett og opp til trommel. Fest enden av vaier med stopphylse til det spesielle hakket i trommelen.

For å få samme strekk i kablene, lås aksling med klemme som vist på fig A side 13, deretter rotere trommel til en får strekk i vaieren.

Dra trommelen litt til slik at fjæren i bunn-braketten dras inn. Lås trommel med skruene som er på trommelen

Fjern sikringssplint på fjærbruddsikring.

16 Montering portåpnerfeste

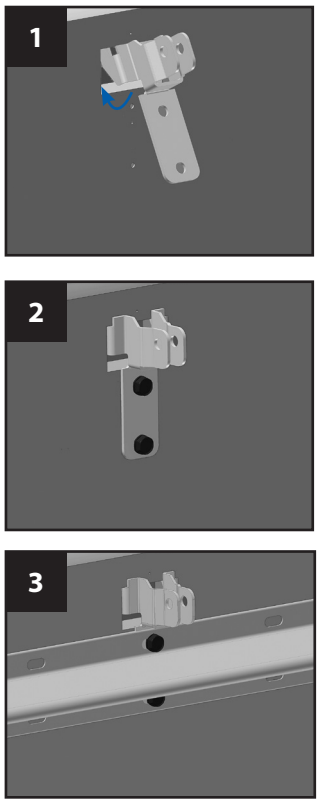

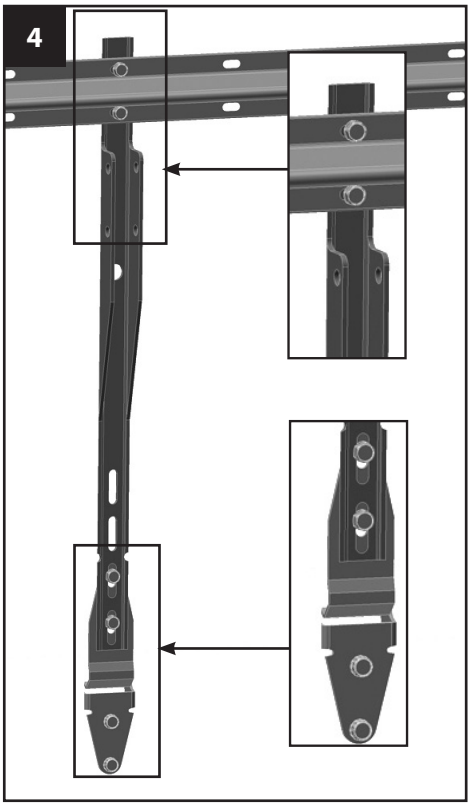

Nå monteres

Skruer:
Pose L-81
Pose L-69



Klassisk
Portåpnerfeste

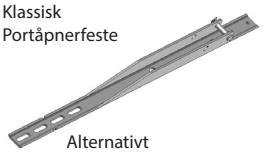

Alternativt
Portåpnerfeste

1 Sett inn toppseksjon og tre portåpnerfestet inn i utsparing i toppen av seksjonen.

2 Fest deretter portåpnerfestet med 2 stk 6,3 x 25 (Pose L-41/03).

3 KUN VED BRUK AV PORTAVSTIVER:
Fest portavstiver og portåpnerfeste med 2 stk 6,3 x 25 skruer (Pose L-49) (Se bilde 3)

4 VED ALTERNATIVT PORTÅPNERFESTE
Portåpnerfeste monteres over hengsel nærmest mulig midten av porten.

Ved 457 mm ledd øverst må nederste del av feste kappes av i markering.

Festes med samme skruer som hengsel og portavstiver.

Telefon: +47 56 19 31 00
E-post: lobas@lobas.no
www.lobas.no

17 VEDLIKEHOLD - Smøring av fjærer, trinser og bevegelige deler

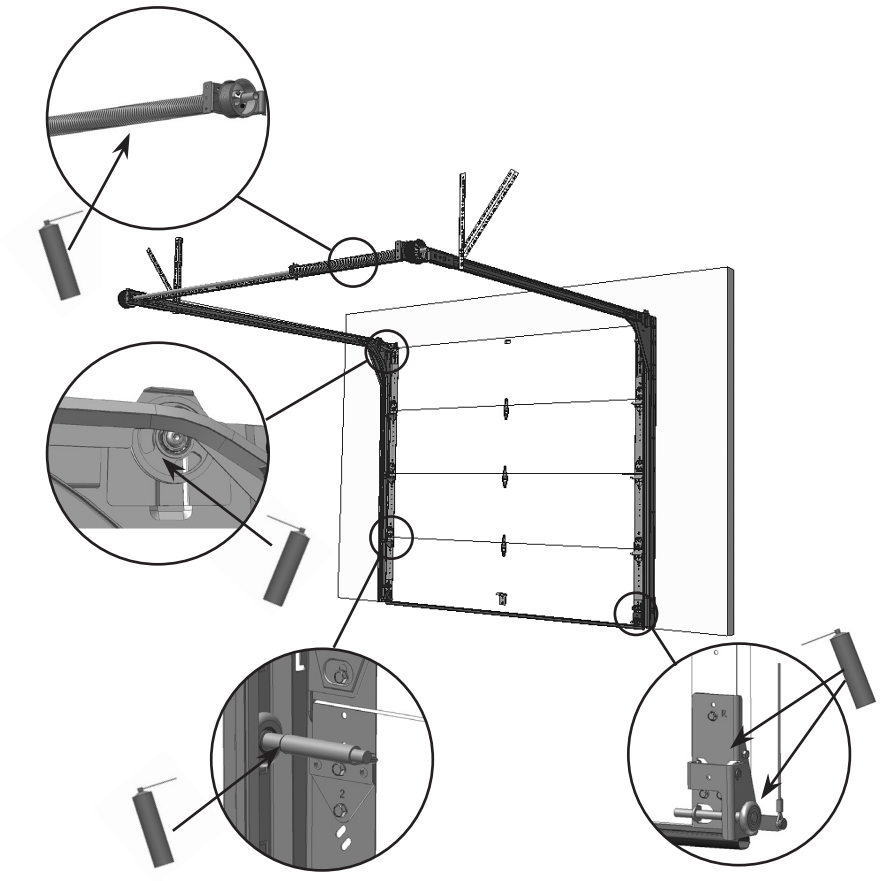

18 Montering av portåpner

Følg egen installasjonsmanual!
Lever manualene til sluttbruker etter installasjon.

NB! Når elektrisk portåpner monteres på porten, må eventuelle sneppertlåser og låsestag fjernes fra porten for å redusere skaderisiko.

Eventuelle lokale frekvensforstyrrelser kan resultere i at motor ikke virker som tiltenkt. Dette er ingen reklamasjonsårsak, da det er utenfor leverandørens kontroll.

Når porten er over 2,5 m høy, eller når porten er tyngre enn portåpners maksimale portvekt, må fotocelle benyttes.

Følgende motorer kan brukes:

Modell	Maks portstr.	Maks portvekt
LM 60K	10,7 m²	90 kg
LM 600A	10,7 m²	90 kg
5580	13,5 m²	110 kg
LM 1000A	13,5 m²	130 kg

19 Problemer?

PORTEN GÅR VELDIG TREGT:
- Sjekk at lister ikke ligger for hardt an mot porten.
- Sjekk at skinner ikke er montert for trangt inn til port.
- Sjekk at vaier ikke kommer i klem.

PORTEN ER TUNG Å LØFTE OPP:
- Sjekk at fjærer, trommel og vaier er montert ifølge anvisning.
- Stram opp fjæren.

20 Bruk og vedlikehold

1. Muttere og skruer bør sjekkes minst 1 gang pr. år.
2. Ved motordrift bør portens balanse sjekkes 1 gang pr. år og etterjusteres.
3. Vaier bør kontrolleres og byttes ut ved tegn til oppflising eller slitasje.
4. Lager, trinser, fjærer, bunnbrakett og andre bevegelige deler bør oljes av og til.
5. Ved tegn til defekte deler eller annet som gjør at porten ikke går som den burde; kontakt forhandler.
6. Ved aktivisering av fallsikring i forbindelse med fjær- eller vaierbrudd, må også fallsikring og sideskinner kontrolleres/ev. utskiftes samtidig. Det anbefales å la profesjonell installatør kontrollere porten i slike tilfeller.
   NB! Husk å alltid spenne ned fjærene før utskifting av deler.
7. Ta vare på monteringsanvisningen.
8. Vedlikehold portåpner: Se manual for denne.

21 Demontering av port

1. Porten må lukkes før demontering starter.
2. Eventuell motor demonteres først. Husk å koble fra strømmen før demontering starter.
3. Torsjonsfjærer spennes ned ved hjelp av stålstenger på samme måte som oppspenning.
   NB! En stålstang settes i konen og holdes i fast grep før skruene løsnes. Deretter brukes begge stengene til gradvis å spenne ned fjæren.
4. Nå kan resterende deler demonteres i motsatt rekkefølge som de ble montert.

Telefon: +47 56 19 31 00
E-post: lobas@lobas.no
www.lobas.no

LOGG

Fyll ut feltene etter ferdig installasjon

Leverandør	Lonevåg Beslagfabrikk AS, N-5282 Lonevåg, Tlf. (+47) 56 19 31 00
Identifikasjonsnummer (Skriv av fra etikett)	
Installatør (Navn, adresse, telefonnr.)	
Dato for installasjon	
Evt portåpnertype	
Evt. sikkerhetsutstyr (Fotoceller, varsellys, etc)	

Vedlikehold / Reparasjoner / Oppgraderinger	Navn (utført av)	Dato	Sign.

Telefon: +47 56 19 31 00
E-post: lobas@lobas.no
www.lobas.no

LOBAS®





Lonevåg Beslagfabrikk AS
N-5282 Lonevåg

Tel.: +47 56 19 31 00
Fax: +47 56 19 31 19

E-mail: lobas@lobas.no

www.lobas.no