BENDERS MARK

Staket Funkis

Fence Funkis

BY-4-16-4
10.03.16/R1

MONTERINGSANVISNING / ASSEMBLY INSTRUCTIONS

NÖDVÄNDIG UTRUSTNING:
13-nyckel, 13-pipa för drill, Ø6 mm betongborr, SQ2-bits (inkluderat i grundpaket), vattenpass, (bågfil om längdanpassning behövs)

NECESSARY TOOLS:
13 mm key wrench, drill pipe 13mm, 6mm concrete drill, sq2-bit (included in start package), leveler, (hacksaw, if length adjustment is needed)

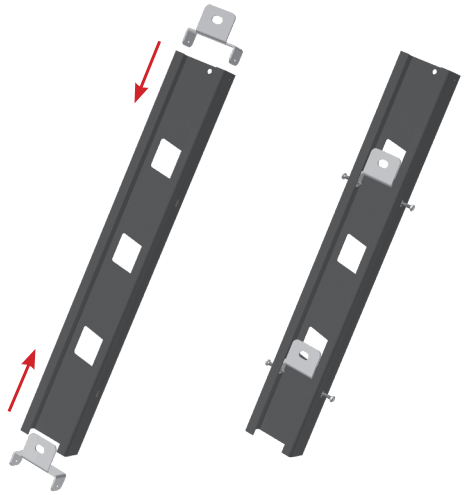

Börja med ändstolparna. Fästbeslag monteras i ändstolparna. Toppen av stolpen har et litet hål i center, och klackarna på fästbeslaget skall peka uppåt. Drag beslagen uppåt innan skruvarna dras åt, så att det är möjligt att justera stolparna senare.

Start with the end posts. Two mounting brackets are inserted like illustrated. Top of end posts is marked with a small hole in center, and the lugs on the brackets must point towards the top. Insert 2 screws through the slots of the posts into each bracket and push the bracket upwards before tightening the screws. This gives room for a small hight-adjustment of the end posts.

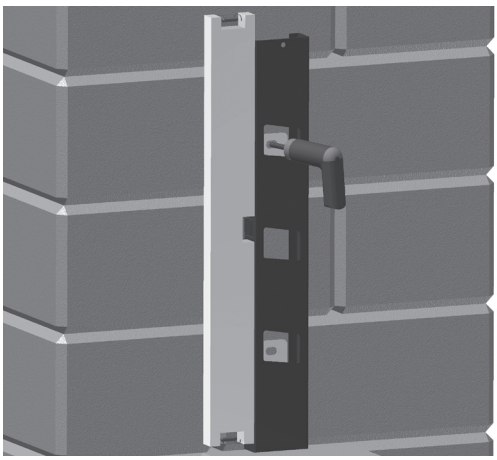

Ändstolparna placeras mot kolumn mitt på mur, och riktas vertikalt. Mitt i de 2 fästklackarna borras hål Ø6 mm med minst 35 mm djup.

Place end post against column approx. in the middle, and level it vertically. Through the slots in the two lugs you drill a 6mm hole minimum 35 mm deep.

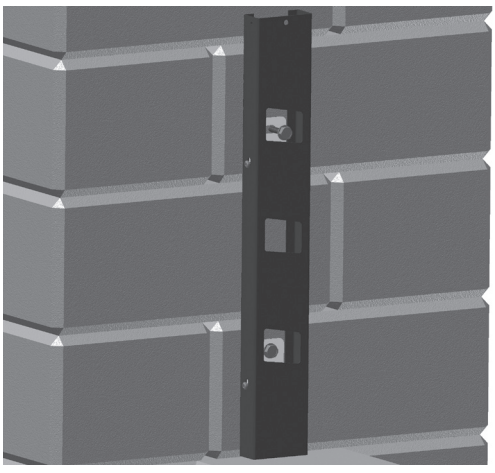

Rengör hålen innan betongskruvar 7,5 x 35 borras in.

Blow holes clean before drilling the 7,5x35mm concrete screws into.

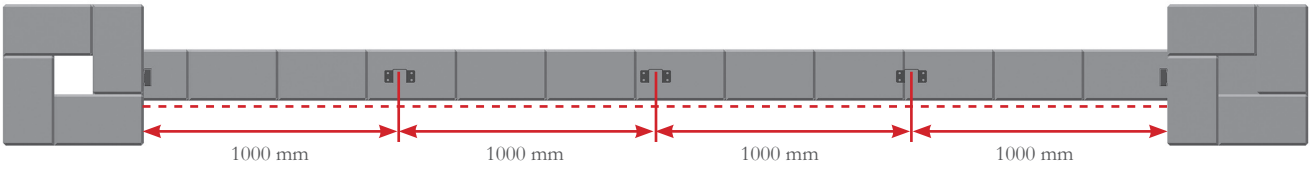

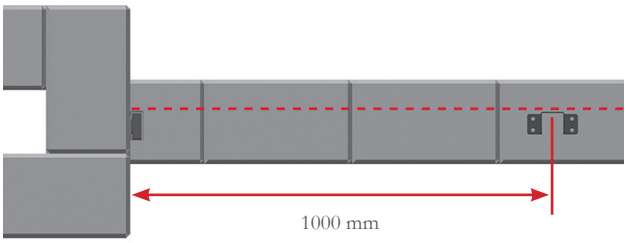

Markera linjen mellan utsidan av de 2 ändstolparna och mät upp placering av mittstolparna.

Mark the extension line between the 2 end posts, outside, and measure and mark the center placement of each foot bracket for intermediate posts.

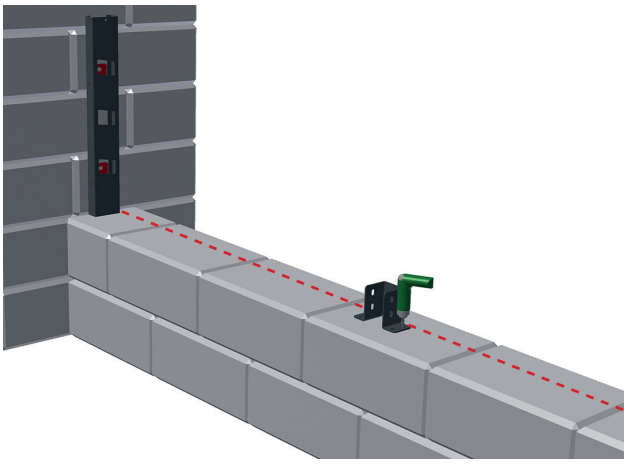

4 hål borras för stolp fäste, Ø6 mm med minst 35 mm djup.

4 holes are drilled for foot brackets, 6mm of minimum 35 mm deep.

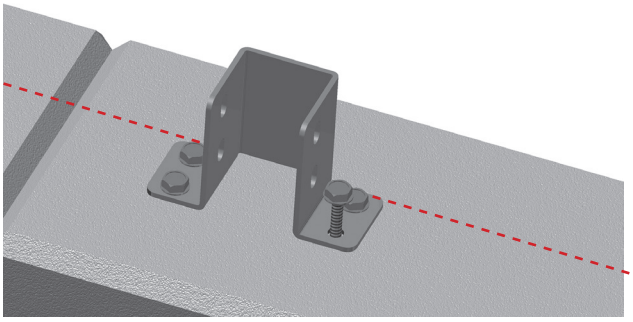

Rengör hålen innan betongskruvar 7,5x35 borras in.

Blow holes clean before drilling the 7,5x35mm concrete screws into.

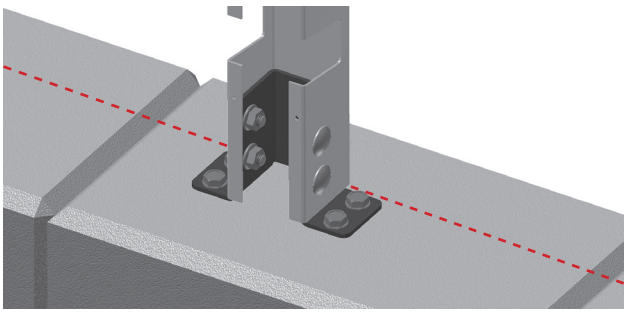

Mittstolpar skruvas fast med 4 stk M8 x 16 vagnsbultar med mutter såsom visas i figur.

Intermediate posts are installed on the foot brackets using 4 pcs M 8x16 carriage bolt with nuts as shown.

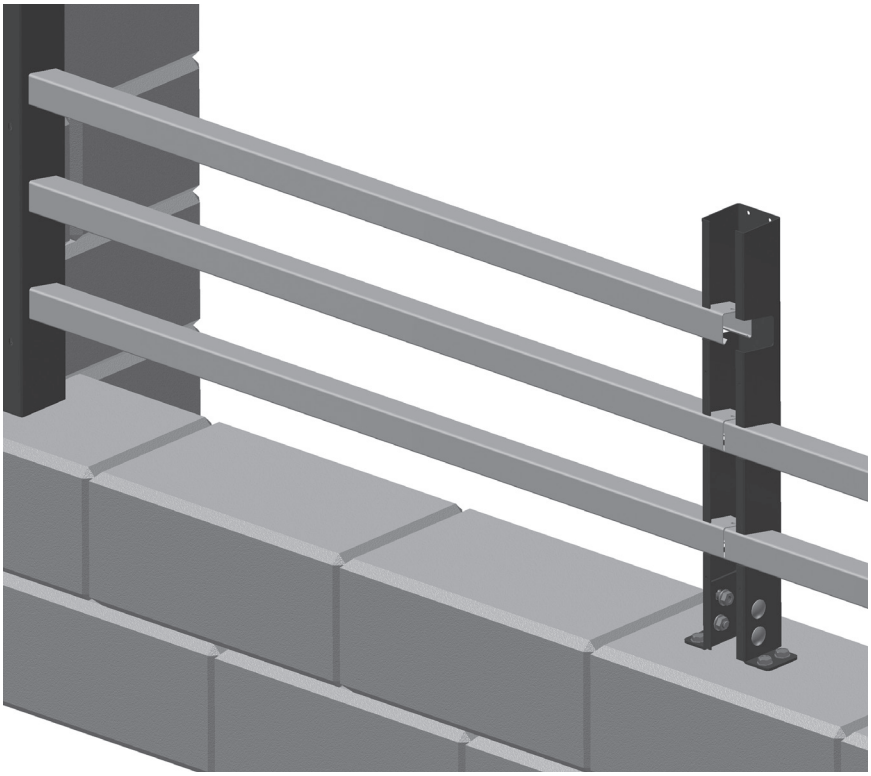

Alla tvär-reglar monteras i stolparna såsom visas i figuren.

All the cross rails are installed into the posts as shown.

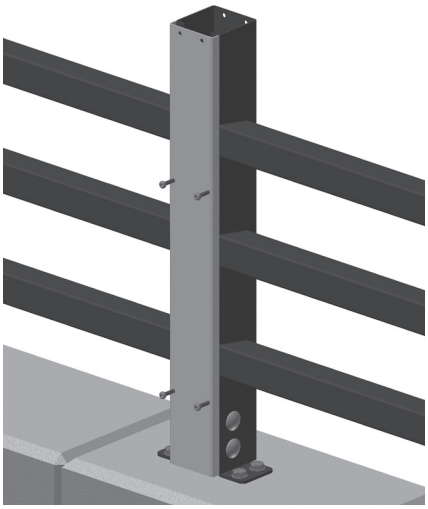

Lock skruvas på stolpen med 4 skruvar som bilden visar.

Covers are installed on the intermediate posts using 4 screws as shown. Not in the top holes yet!

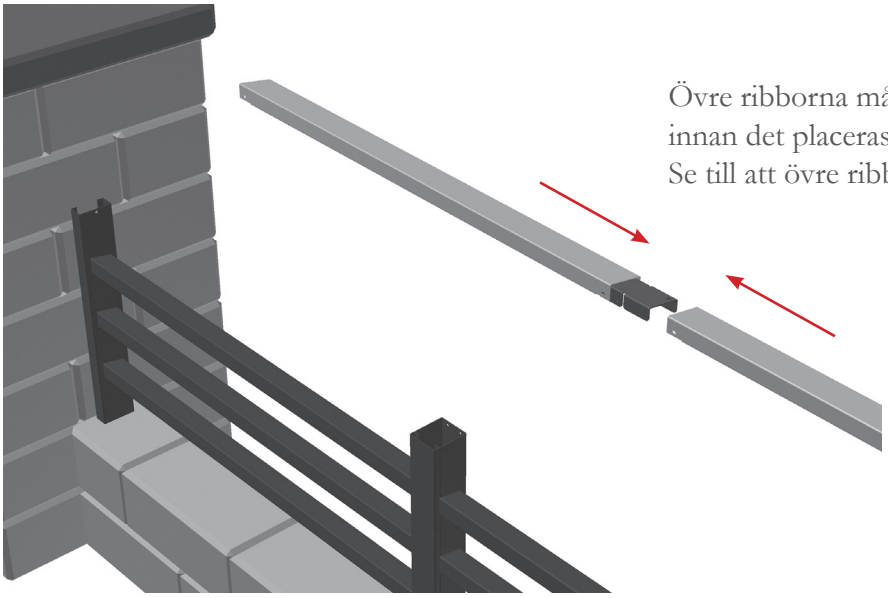

Övre ribborna måste skjutas på kopplingsstycket innan det placeras ned i toppen av mittstolparna. Se till att övre ribborna lutar åt samma hall.

Top rails must be slided onto the connector before the connector is placed into the top of intermediate posts. Be sure top rail and cross rails are sloped to the same side.

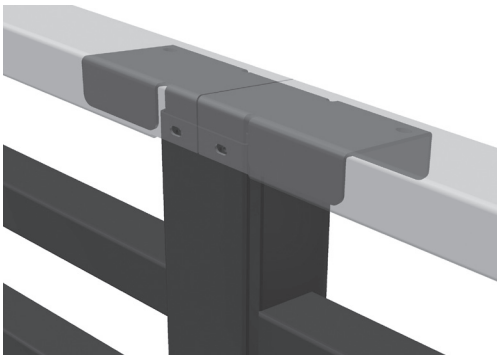

Kopplingstycket skall sättas ned på insidan av mittstolpen.

The connector is placed inside the intermediate post as shown.

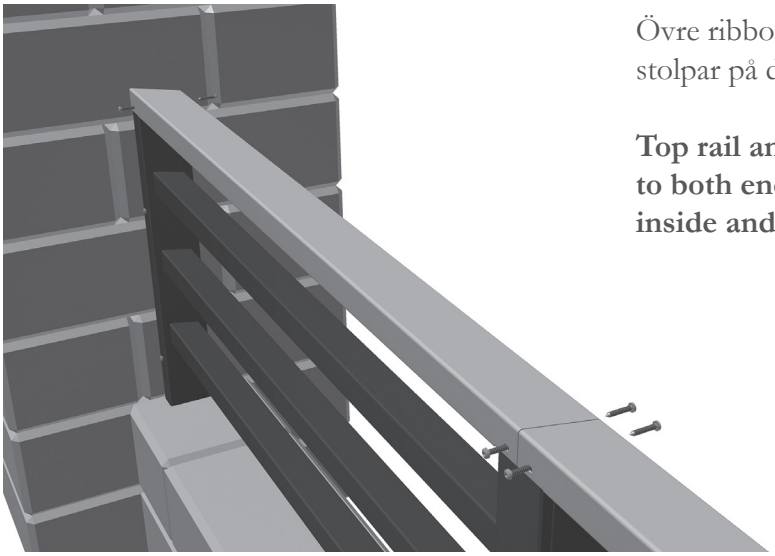

Övre ribborna skruvas fast till ändstolpar och mittstolpar på den yttre- och inre sidan.

Top rail and connector is fastened by screws to both end posts and intermediate posts, both inside and outside of fence.



Om anpassning av längder behövs, måste ribborna skäras in emot ändstolparna. Använda bågfil för sågning och inte vinkelslip eller liknande, som utvecklar mycket värme. Den sågade änden måste behandlas med en rostskyddande färg.

Vid kapning ska skyddsglasögon och hörselskydd användas!



If length of fence needs to be adjusted, it is recommended to do this at both ends towards column. Use a hacksaw to cut the top- and intermediate rails (avoid machinery that develops high temperatures). After cutting, the end should be treated with corrosion protective paint before installing.

Remember to use personal protective equipment!