MONTERINGSBESKRIVELSE

LOBAS®

VERTIKAL FALLSIKRING

TAKSTIGE - FESTEBRAKETT FOR FALLSIKRINGSSKINNE



KOMPONENTOVERSIKT

I anvisningen beskrives montering av LOBAS Fallsikringssystem på takstige med festebrakett for sikringsskinne.

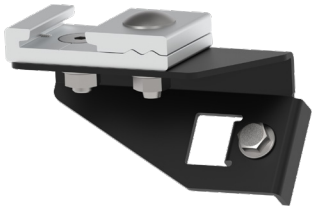

FESTEBRAKETT TAKSTIGE

Festebrakett leveres premontert med festeklemme og nødvendige festemidler.

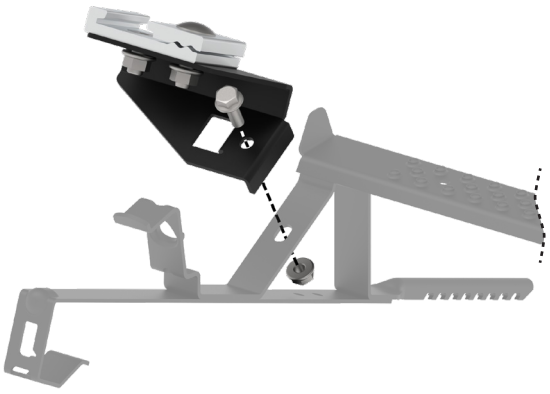

MONTERING AV FESTEBRAKETT

1) Løs av **M8** skrue og mutter fra festebrakett. Sett brakett på stigetrinn, se figur for plassering. Monter så festebrakett på stigetrinn med M8 skrue og mutter.

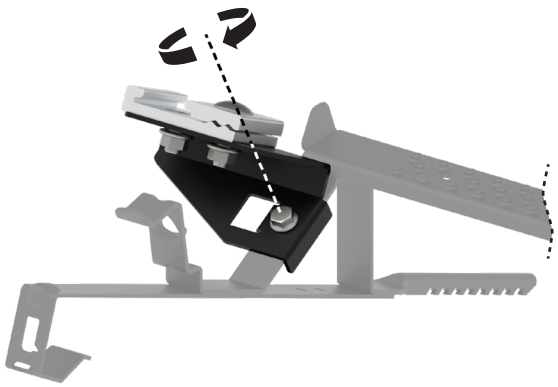

2) Trekk til **M8** skrue og mutter **12 Nm**.

TA-4-22-126

07.05.2024 / R5

PRODUKT

FS VERTIKAL TAKSTIGE

Lonevåg Beslagfabrikk AS
N-5282 Lonevåg
Norway
22

Ekstern brannytelse
Ansees å tilfredsstille
Reaksjon på brann Klasse A1

INSTALLASJONEN SKAL REGISTRERES I LOBAS® DOC. PORTAL. SCAN QR-KODE PÅ SKILTET SOM MEDFØLGER PROSJEKTET.



MONTERINGSBESKRIVELSE

LOBAS®

VERTIKAL FALLSIKRING

TAKSTIGE - FESTEBRAKETT FOR FALLSIKRINGSSKINNE

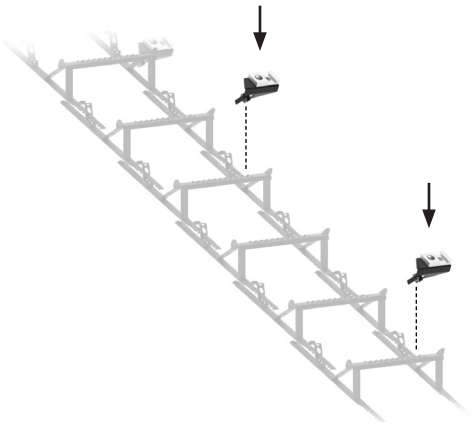

3) Plasser ut resterende festebraketter på takstige før installasjon av skinne.

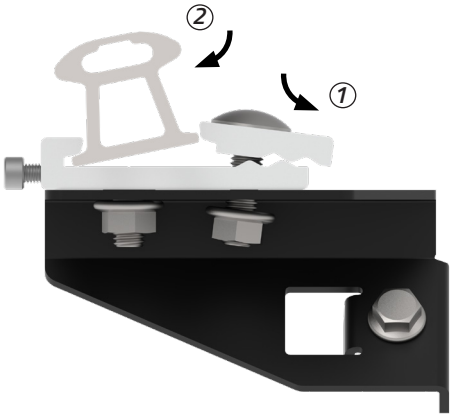

MONTERING AV SKINNE

1) Trekk den løse halvdelen av klemmen ut til siden.

2) Med klemmen åpen, tre skinne inn i klemmen sitt spor. Sett løs klemmehalvdel mot skinnen når den er på plass.

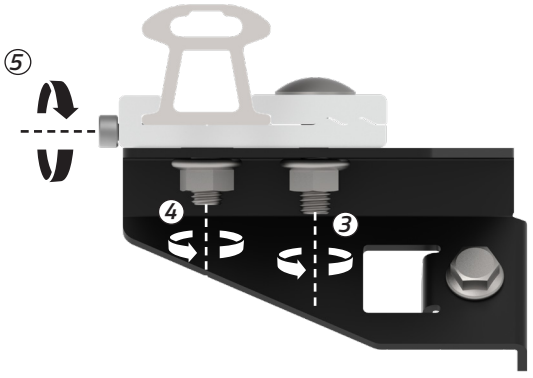

3) Festeklemme er utstyrt med **M10** låseskrue. Når skinne er plassert i klemme festes den ved å trekke til **M10** mutter **12 Nm**. Påse at klemme og skinne ligger parallelt.

4) Trekk til **M10** mutter **12Nm.**

5) Trekk så til **M6** skrue på side av festeklemme **8Nm**.

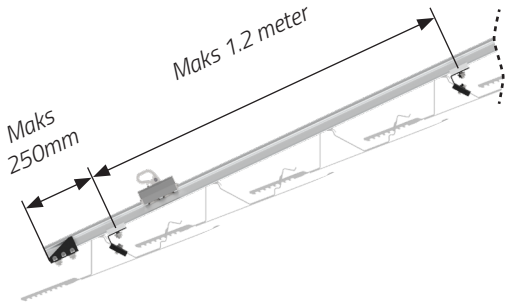

⚠

VIKTIGE AVSTANDER

Hver skinnelengde skal være festet med minimum to festeklemmer. Maksavstand mellom festeklemmer er **1.2 meter**. Skinneende skal ha maks utstikk fra festeklemme på **250mm.**

TA-4-22-126

07.05.2024 / R5

PRODUKT

FS VERTIKAL TAKSTIGE

Lonevåg Beslagfabrikk AS
N-5282 Lonevåg
Norway
22

Ekstern brannytelse
Ansees å tilfredsstille
Reaksjon på brann Klasse A1