LOBAS®

Monteringsbeskrivelse, Feieplatå FP8 B-650

TA-4-22-150
16.12.2022 Rev0

Beregnet for Clickfals-plater som er tekket fra høyre mot venstre

CLICK FALS PLATER — FP8 B-650

Fig 1

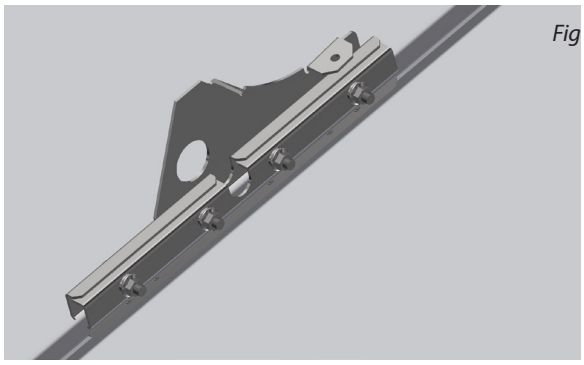

Takbrokonsoll monteres ned-på falsen som vist på fig.1(Se også figur 2a og 2b).

Bruk gjengepasta på skruene. Trekk de 4 mutterne godt til (40Nm), gå over pånytt og kontroller at alle 4 har opp-nådd samme moment.

Fig 2 a

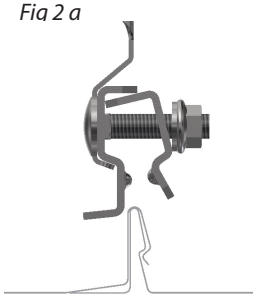

Fig 2 b

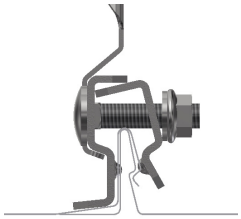

Neste konsoll monteres bort-over på linje på neste fals.

Fig 3

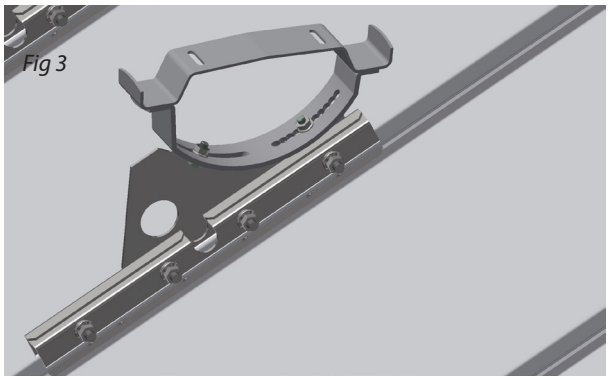

Bøyler skrues til konsollene med 2 stk M8x20 sekskant-skruer og mutter. Justeres mest mulig horisontal på toppflaten.

Plattformen skrues til bøylene med 2 stk M6x16 låseskruer med mutter. Trekk alle skruer godt til.

Fig 4

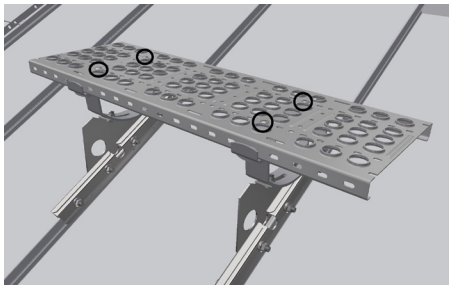

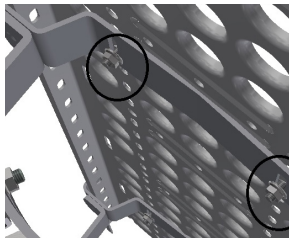

ETTERSYN:

Som sikkerhetsutstyr bør produktet kontrolleres årlig, eller før bruk, for eventuelle skader/ defekter.

Skruer må eventuelt etterstrammes, og skadde, defekte deler skiftes ut.

Huseier bør ta vare på monteringsanvisningen

Lonevåg Beslagfabrikk AS
N-5282 Lonevåg
Norway
22

EN 516:2006 Gangbro/ trinn Arbeidsplattform eller adkomst på skrå tak på bygninger

Type 2A
Ekstern brannytelse Ansees å tilfredstille Reaksjon på brann Klasse A1