SOLARKONSOLL SOK (FLERRADS)

Skan QR-koden med mobilen din for å lese mer på produktets nettside

Solarkonsoll SOK (**T-166, R-140, P-140**) er beregnet til flerrads-takplater.

- Kan brukes både med ECO og PRO-solarprofiler.
- ECO-profilen kan festes både horisontalt og vertikalt.
- PRO-profilen kan festes horisontalt.
- Konsollens justerbare topp gjør det enkelt å tilpasse ved ujevnheter på taket.

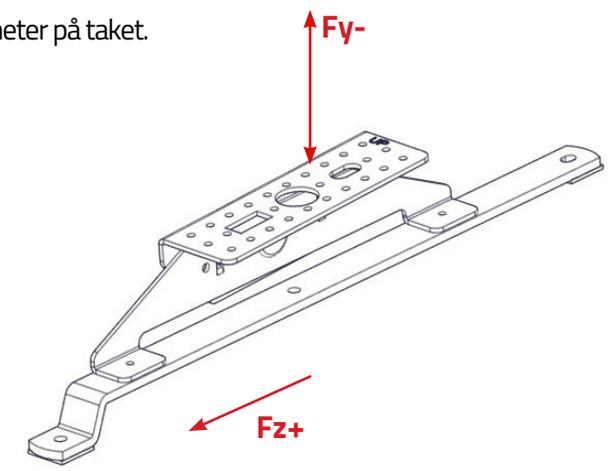

Garanti:	20 år
Snøsone:	1,5-5
Tilvirket:	Norge
Fy-	**1,8 kN**
Fz+	**5 kN**
Takvinkel:	18-60
Kompatibel solarprofil:	Solarprofil ST 36x46x3550
	Solarprofil ECO 50x50x2175

Varenavn: Solarkonsoll SOK (flerrads)

Versjoner:	**114840**
	114841
	114842
Taktyper:	Takplate flerrads
Ytre dim.:	Se beskrivelse under
Material:	DX51D Z450
	Polyesterbelagt min.60my
Festemateriell:	**6.5x38mm treskrue unifast A2 FA63**
Monteringsanv.:	**SOL-4-23-9**
Antall kartong:	20stk
Antall pall:	640stk

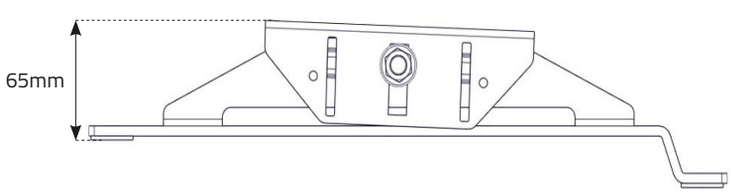

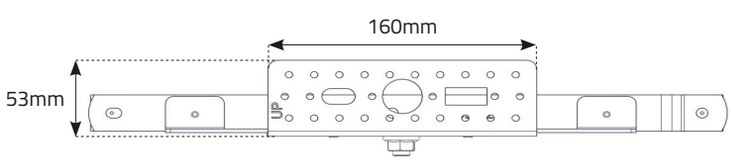

SOK T-166

Passer til profilhøyde opp til 17mm og cc-lekt 350mm

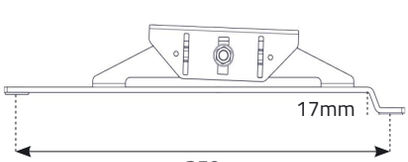

SOK R-140

Passer til profilhøyde opp til 24mm og cc-lekt 350mm

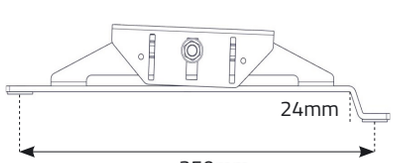

SOK P-140

Passer til profilhøyde opp til 20mm og cc-lekt 400mm

