LOBAS®

MONTERINGSBESKRIVELSE

TAKSIKRING
SKRÅTAK
PAPP

TA-4-25-183

PRODUKT: TLS P-200

Skann denne QR-koden med din mobil for å gå direkte til produktsiden i vår nettbutikk. På produktsiden finner du alle gjeldende dokumenter for dette produktet, som f.eks. FDV, DOP, denne monteringsanvisningen, 3D-illustrasjon og høyoppløselige produktbilder.

Montør bør gjøre seg kjent med gjeldende regler og forskrifter for montering av stige for kommunen/området dette skal monteres i.

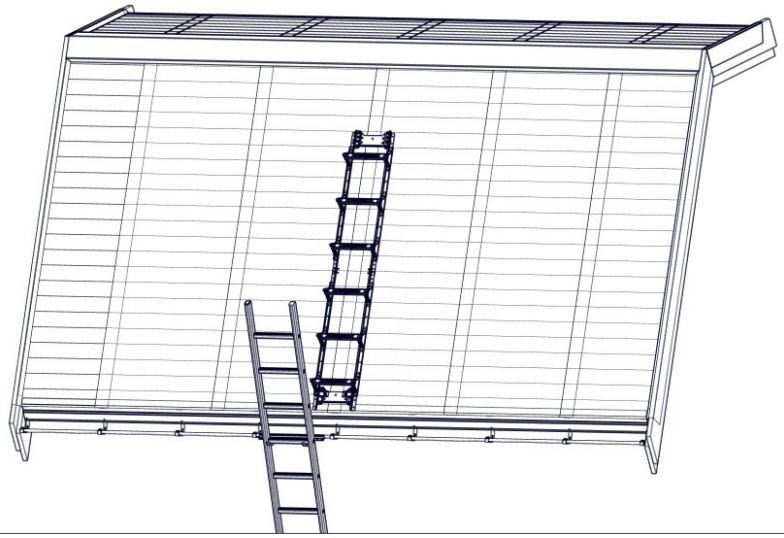

Tak med takstige - illustrert med stigesikring og stige for sikker tiltrede på tak.

MONTERING

1. Innfesteplate plasseres på taket og skrus fast med **6x 6.5x30mm Byggskruer.**
   Påse at det er pakninger montert under hver av kontaktflatene på festeplate.

2. Ved justerbar stige: Stigens bredde justeres til innfesteplate og trinnet festes til sidevange. For papp-tak gjelder CC-30.

3. I øverste innfeste plasseres stige mot ytterhull av innfesteplate. Skrus til med **2x M8x20 sekskantskrue** og **M8 mutter** i hver side. Innfeste på toppen av stigen kan monteres både over og under trinn. Dette kan tilpasses på stedet og avhenger av hvor langt opp mot møne man har behov for at stigen er montert.

4. Innfeste i bunn stigen festes ved å bruke medfølgende klemmer.
   2 stk M8x20 Låseskrue Flathode settes i fra baksiden av festeplate. Plasser klemmene på skrue på begge sider og påse at klemmen klemmer over takstigen sin vange. Skru til med **2 stk M8 mutter**.

Dersom takstigen til sammen er **6 meter** eller mer, eller dersom stigen oppleves ustabil skal det benyttes en ekstra festeplate i midten av takstigen. (Kjøpes separat)

1

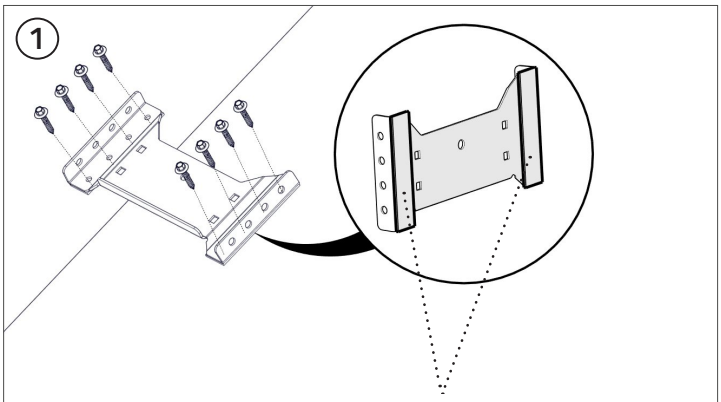

Påse at det er pakninger montert under hver av kontaktflatene på festeplate.

2

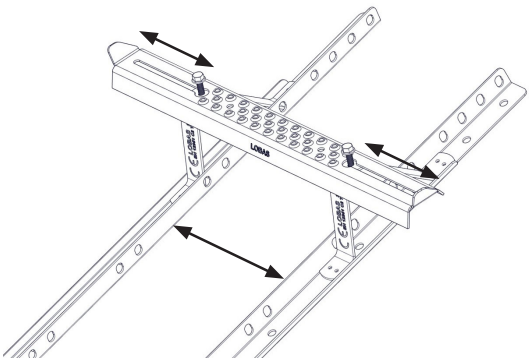

Ved justerbar stige: *Stigens bredde justeres til innfesteplaten og trinnet festes til sidevangene*

3

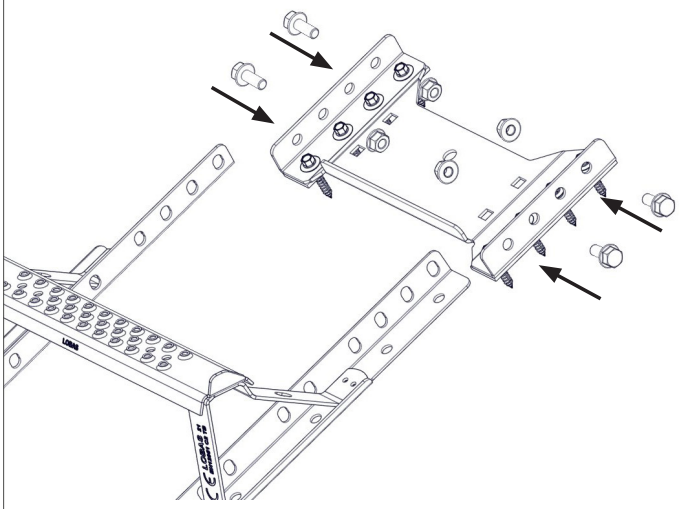

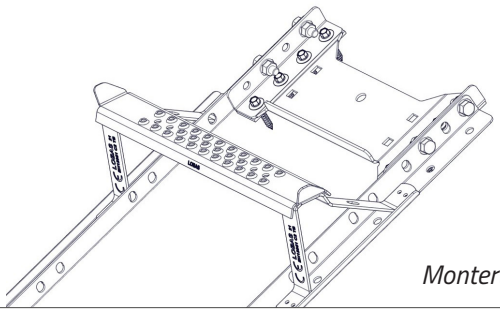

Montert over trinn

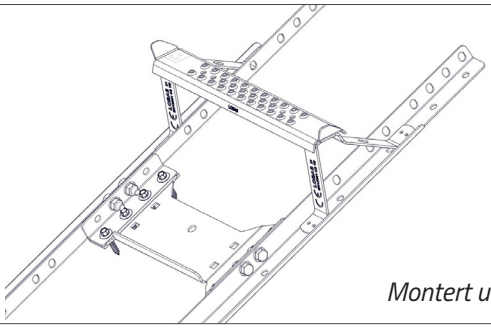

Montert under trinn

4

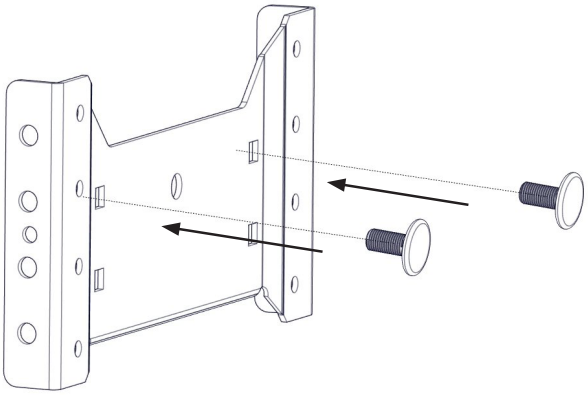

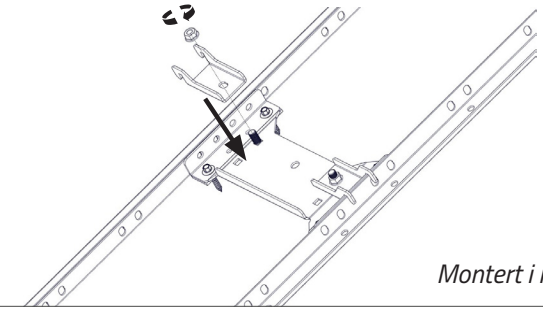

Montert i midten

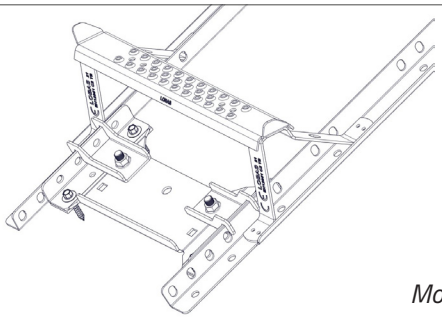

Montert i bunn