LOBAS®

Monteringsbeskrivelse, sikringslinekrok

TA-4-07-16
10.03.2023 / R10

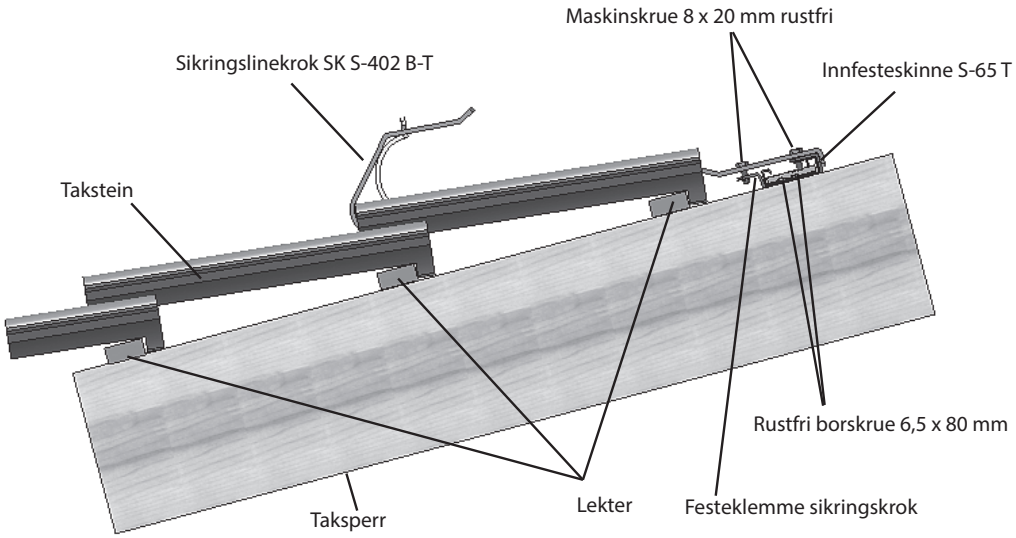

ETTERSYN:

Som sikkerhetsutstyr må produktet kontrolleres årlig, eller før bruk, for eventuelle skader/ defekter.

Skruer må eventuelt etterstrammes, og skadde, defekte deler skiftes ut.

Huseier bør ta vare på monteringsanvisningen

Det må brukes skruedrill med pipe ved montering

1) Festeklemmen kneppes på innfesteskinnen før montering. Den frie enden av festeklemmen skal peke ned på innfesteskinnen.

2) Innfesteskinnen monteres slik at nedre ende av sikringslinekroken hviler over lekt i nedre kant av taksteinen. Innfesteskinnen er beregnet for 25 mm lekt-tykkelse. Ved tykkere lekter/forenklet undertak må ekstra trebord monteres på sperrene der innfesteskinnen skal skrues (Se fig 1.) Innfest-eskinnen skrues til taksperre ved hjelp av 2 stk 6,5 x 80 mm rustfri borskrue i hver side. Påse at skruene treffer mest mulig midt i sperren. **Det er et krav at skruen får godt feste i sperren! Minimum 30 mm av skruen må gå ned i sperren. Ved tykkere undertak/sløyfer må lengre skruer benyttes.**

3) Sikringslinekroken skrues til festeklemmen med 2 stk M8x20 rustfri maskinskruer. Festeklemmen må eventuelt justeres sideveis slik at sikrings-linekroken ligger i pannebunnen. Skruene trekkes godt til slik at god klemeffekt oppnås.

4) NB! En sikringsline skal alltid hektes innpå den nederste bøylen på sikringslinekroken (ikke rundt hele kroken) slik at en er sikker på at linen ikke kan hoppe av.

CE
0402

Lonevåg Beslagfabrikk AS
N-5282 Lonevåg
Norway
22

EN 517:2006
Taksikringskrok
Fastmontert krok på skråtak for sikring av personer

Type B
Ekstern brannytelse
Ansees å tilfredstille
Reaksjon på brann Klasse A1

DoP SK-0002 finnes på:

http://www.lobas.no/dokumentasjon/dop