Monteringsbeskrivelse: Feieplatå FP8
Monteringsbeskrivning: Sontningsställning FP8

LOBAS®

Felles for alle feieplatå / *Gemensamt för alla sotningsställningar vid montering*

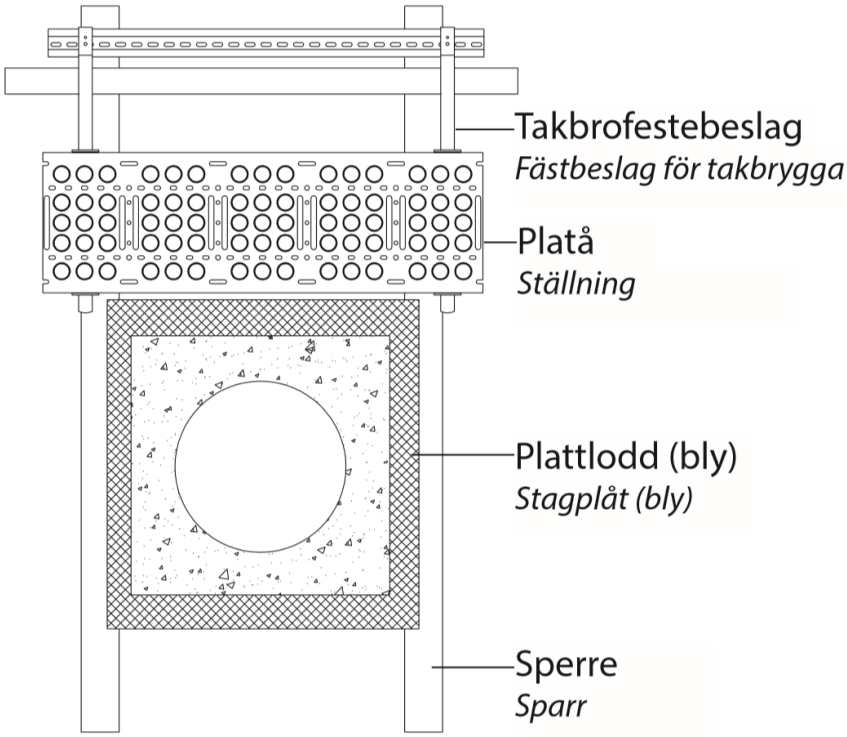

Ettersyn:
Som sikkerhetsutstyr bør produktet kontrolleres årlig, eller før bruk, for eventuelle skader/defekter.

Skruer må eventuelt etterstrammes, og skadde, defekte deler skiftes ut.

Huseier bør ta vare på denne monteringsanvisningen.

Det er et krav at takbrofestebeslagene festes til en innfesteskinn, eller festes til en spesial innfeste-skinne. (Shingel/papptak) Den frie enden på en rist må ikke stikke lengre ut enn 25 cm (avstand fra takbrofestebeslag til ristens ende). Det må brukes skruedrill ved montering.

Feieplatå leveres komplett med platå og innfeste-pakke**. NB! Kan ikke kobles sammen til rekke**

Takbro-festebeslaget må ikke ligge på platt-loddet rundt pipen

Takbryggans fästbeslag måste fästas i en infästningsskena eller särskild infästnings-skena. (Shingel/papptak) Den fria änden på ett galler får inte sticka ut längre än 25 cm (avstånd från takbryggans fästbeslag till gallrets ände). Du bör använda borrmaskin/skruvdragare vid montering.

Sotningsplattformen levereras komplett med platt-form och infästningspaket. **Obs! Kan inte kopplas samman til gångväg.**

Takbryggans fästbeslag får inte ligga på stagplåten kring skorstenen.

Lonevåg Beslagfabrikk AS N-5282 Lonevåg Norway 22
EN 516:2006 Gangbro/trinn Arbeidsplatform eller adkomst på skrå tak på bygninger
Klasse 2-A Ekstern brannytelse Ansees å tilfredstille

DIVERSE PLATETAK / *Diverse plåttak:*

Fig 2

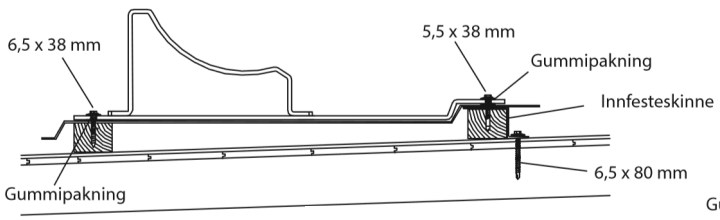

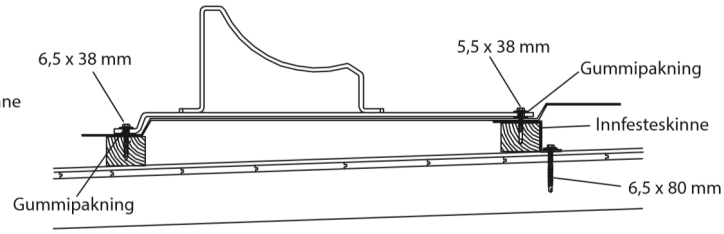

Fig 1b

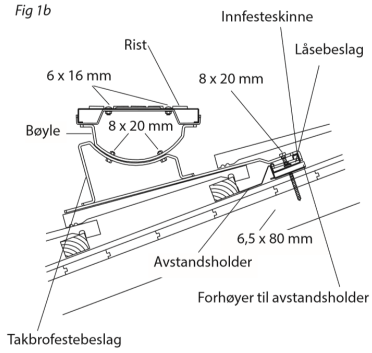

a) Feieplatåets plassering må bestemmes før takplatene legges. En må beregne og måle opp slik at innfesteskinnen plasseres riktig og kan gjenfinnes etter at platene er montert.

b) På øverste lekt hvor takbrofestebeslagene skal skrues fast, må det monteres innfesteskinne. Dersom lektene er høyere enn innfesteskinnen må medpakket firkantskiver legges under skinnen i skrupunktene. Innfesteskinnen monteres over lekt og skrues fast til taksperret med rustfrie, selvborende skruer 6,5x80 mm. Påse at skruene treffer mest mulig midt i sperren. Det er et krav at skruen får godt feste i sperren! Minimum 30 mm av skruen må gå ned i sperren. Ved tykkere undertak/sløyfer må lengre skruer benyttes.

c) Takplatene legges.

d) Takbrofestebeslagene festes i øverste ende med rustfri, selvborende skrue 5,5 x 38 mm, som skrues gjennom takplaten og innfesteskinne og ned i trelekten. I nederste ende skrues en 6,5x 38 mm rustfri, treskrue gjennom beslaget, takplaten og ned i trelekten. Husk gummipakning mellom takbrofestebeslagene og takplaten. Takbrofestebeslagene skal ligge i bølgbunnen på plateprofilen. Takbro-festebeslagene må ikke ligge på plattloddet rundt pipen. (fig. 2)

e) Bøyler skrues til takbrofestebeslagene med 2 stk. M 8x20 mm rustfri sekskantskruer med mutter, og justeres i forhold til takvinkelen. Ristene skrues til bøylene med 2 stk. 6x16 mm låseskrue med flensmutter. (fig. 1 b)

a) Sotningsställningens placering måste bestämmas innan takplåtarna läggs. Beräkningar och mätningar måste utföras så att infästningsskenan kan placeras rätt och går att hitta efter att plåtarna har lagts.

b) Där takbryggans fästbeslag ska fästas i den översta läkten måste en infästningsskena monteras. Om läkten är högre än infästningsskenan måste de medföljande fyrkantsskivorna läggas under skenan vid skruvpunkterna. Infästningsskenan monteras över läkten och skruvas fast i taksparren med rostfria, självborrande 6,5 x 80 mm skruvar. Se till att skruvarna fästs så nära mitten av taksparren som möjligt. Skruven måste få bra fäste i taksparren! Minst 30 mm av skruven måste gå ned i taksparren. Vid tjockare undertak/läkt måste längre skruvar användas.

c) Takplåtarna läggs.

d) Takbryggans fästbeslag fästs i den översta änden med rostfria, självborrande 5,5 x 38 mm skruvar, som skruvas igenom takplåten och infästningsskenan och ned i träläkten. I den nedersta änden skruvas 1 st. rostfri 6,5 x 38 mm träskruv genom beslaget och takplåten och vidare ned i träläkten. Kom ihåg att använda gummipackning mellan takbryggans fästbeslag och takplåten. Takbryggans fästbeslag ska ligga i vågbotten av plåtprofilerna. Takbryggans fästbeslag får inte ligga på stagplåten kring skorstenen (fig. 2).

e). Byglarna skruvas fast i takbryggans fästbeslag med 2 st. rostfria M 8 x 20 mm sexkantsskruvar med muttrar och justeras i förhållande till takvinkeln. Gallren fästs i byglarna med 2 st. 6 x 16 mm låsskruvar med flänsmuttrar (fig. 1 b).