LOBAS®

TA-4-13-61
07.05.2015/ R3

Takbrosystem, TBK ISO og TBP-105
Utvendig isolerte tak med asfaltpapp eller folie

FELLES FOR ALT UTSTYR TIL ASFALTPAPP/FOLIE

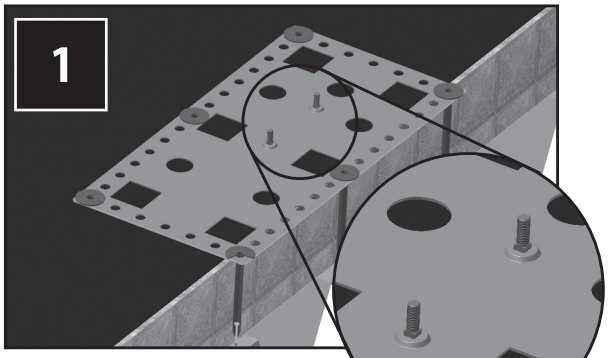

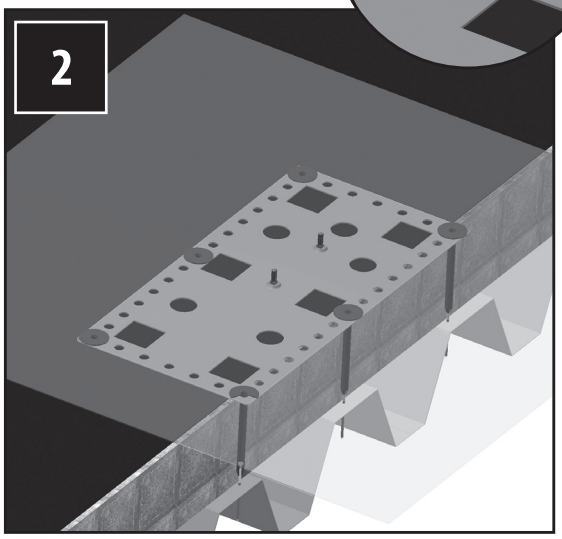

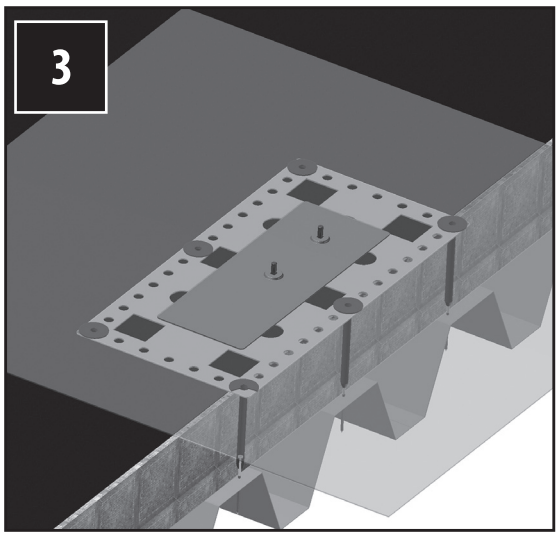

Plassering av innfestningssystemet må tilpasses produktet som skal plasseres på det!

FIG.1:
De 2 låseskruene føres opp gjennom de sentrale firkant- hullene før festeplaten limes/varmesveises til takbelegget. I tillegg skrues platen ned i det bærende undertaket med 6 skruer og isohylser av samme type/lengde som isolasjonen festes med.

FIG. 2:
Skjær til en matte av takbelegget på ca. 1 x 1 meter som skal dekke over festeplaten. Ta ut hull for de 2 skruene og varmesveis/lim matten til feste- platen og takbelegget. Sørg for god tetning rundt skruene!

FIG. 3
Den mindre overplaten føres ned på skruene før de ulike taksikringsprodukter monteres på og festes ved hjelp av medfølgende muttre.

NB! Lim neoprenpakninger på undersiden av platen - sentrert over de to hullene skruene skal komme gjennom!

ETTERSYN:

Som sikkerhetsutstyr bør produktet kontrolleres årlig, eller før bruk, for eventuelle skader/ defekter.

Skruer må eventuelt etterstrammes, og skadde, defekte deler skiftes ut.

Huseier bør ta vare på monteringsanvisningen

CE

Lonevåg Beslagfabrikk AS
N-5282 Lonevåg
Norway
15

EN 516:2006
Takbro
Gangvei eller arbeidsplattform på skrå tak på bygninger

Klasse 2B
Ekstern brannytelse
Ansees å tilfredstille

http://www.lobas.no/pdf/dop/dop_tak/TB_0001_no.pdf

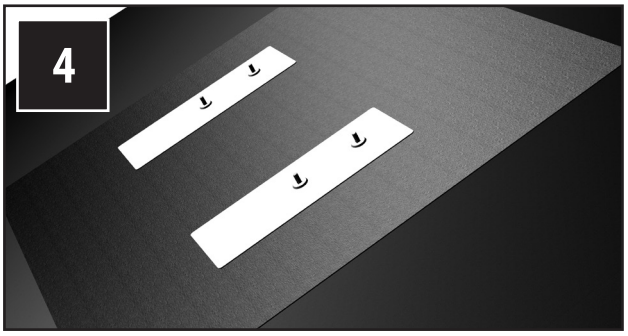

FIG. 4 og 5:
Konsollene monteres på skruene i innfestnings-systemet.

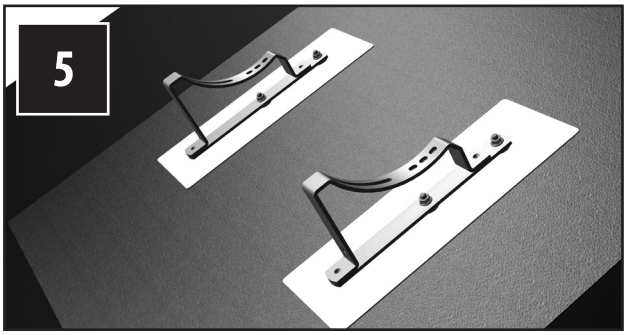

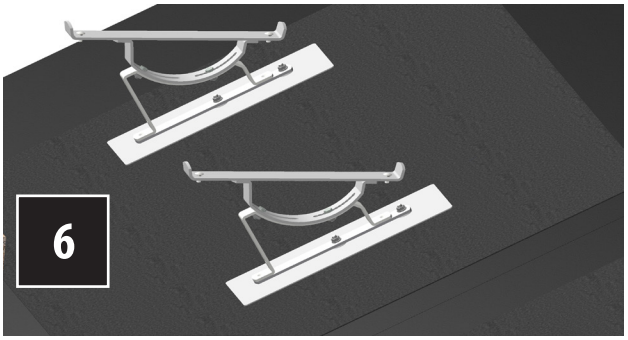

FIG. 6:
Bøylene skrues til konsollene med 2 stk M8x20 RF sekskantskruer m/mutter, og justeres i forhold til takvinkel.

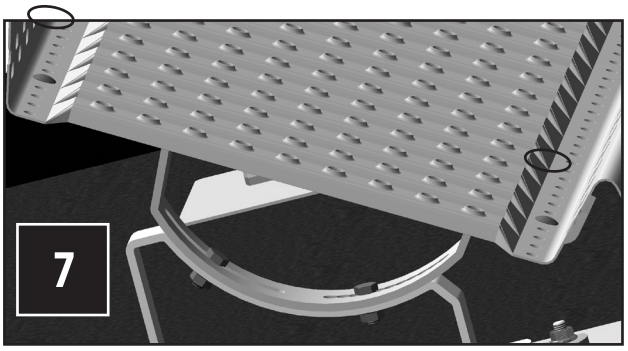

FIG. 7:
Platformen skrues til bøylene med 4 stk M6x16 RF låseskruer m/mutter. Trekk alle muttre godt til.

Fri ende av bro må maks. være 25 cm og avstand mellom konsoller maks. 120 cm.

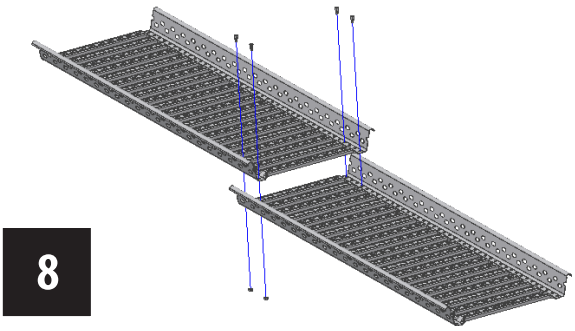

FIG. 8:
Ved sammenkobling av flere rister til gangbro, må ende med 0-0 markering legges med 2 trinns over-lapp i neste rist. Skru sammen med 4 stk. M6x16 låseskruer + flensmutter.