LOBAS® - et sikkert valg

391101

LOBAS® - et sikkert valg

Rev 00

Monteringsbeskrivelse: Pipeplattform
Monteringsbeskrivning: Skorstensplattform

TA-4-19-96

ETTERSYN: Som sikkerhetsutstyr bør produktet kontrolleres årlig, eller før bruk, for eventuelle skader/ defekter. Løse skruer må eventuelt etterstrammes. Huseier bør ta vare på denne monteringsanvisningen

FELLES FOR ALLE PIPEPLATTFORMER / *Gemensamt för alla skorstensplattformar*

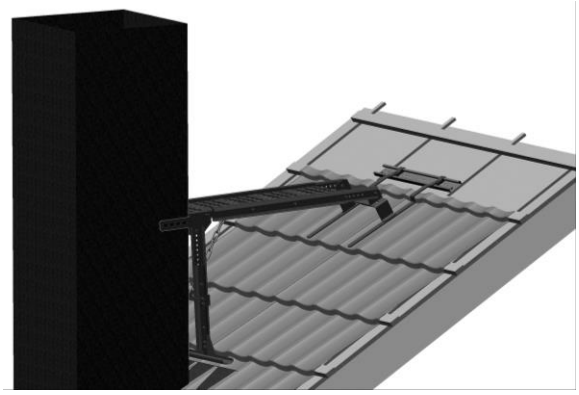

Tilleggsutstyr



For å gi ekstra høyde (23 cm) kan topp platå monteres på plattformen



Dersom pipeplattform skal monteres ved siden av pipe, må sidestøtte benyttes



Dersom pipeplattform skal monteres mot en bred pipe, må sidestøtte benyttes

Det er et krav at innfestebøylene festes i en innfesteskinne.

Når plattformen står oppslått, skal den sikres med kjetting mellom vertikal støtte og horisontal plattform.

De to klemlabbene og festeplaten i plattformens forkant er montert fra fabrikk. Klemlabber justeres slik at de griper om skorsteinen.

Før plattformen skrues fast, må den tilpasses. Den vertikale støtten skal stå mest mulig parallelt med skorsteinen. Det horisontale platået skal ligge mest mulig horisontalt.

Det er justeringsmulighet både horisontalt og vertikalt.

PP-82 T / PP-130T
Horisontal justering: 940 - 1340 mm / 1600 - 2100 mm
Vertikal justering: 580 - 850 mm / 1100 - 1600 mm

Når plattformen ikke er i bruk kan den slåes sammen og legges ned på taket

Infästningsbyglarna måste fästas i en infästningsskena.

När plattformen står uppställd ska den säkras med kättingar mellan de vertikala stöden och den horisontella plattformen.

De två klämmorna och fästplåten i plattformens framkant är fabriksmonterade. Klämmorna justeras så att de griper om skorstenen.

Innan plattformen skruvas fast måste den passas in. Den vertikala stöttan ska stå så parallellt med skorstenen som möjligt. Den horisontella plattformen ska vara så horisontell som möjligt.

Plattformen kan justeras både horisontellt och vertikalt.

PP-82 T/PP-130T
Horisontell justering: *940–1 340 mm/1 600–2 100 mm*
Vertikal justering: *580–850 mm/1 100–1 600 mm*

När plattformen inte används kan den vikas samman och läggas ned på taket.

SAMMENKOBLING AV PIPEPLATTFORM / *Samankoppling av skorstensplattform*





Innfestebøylene skrues til bøyel på plattform med 2 stk 8 x 20 mm sekskantskruer m/mutter.

Infästningsbyglarna skruvas fast i byglarna på plattformen med 2 st. 8 x 20 mm sexkantskruvar med mutter.

LOBAS® - et sikkert valg

Innfeste ClickFals-plater / *Montering av innfästning - ClickFals plåttak*: **PP B-640 T-I**

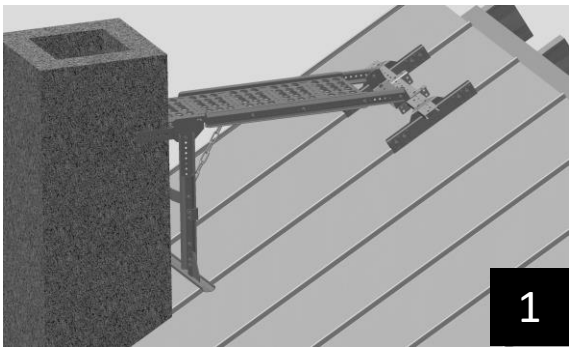

Figur viser ferdig montert pipeplattform. Før fastmontering av innfestepakken må en tilpasse plattformen på høyde, lengde og vinkel, slik at en ser hvor innfeste skal plasseres.

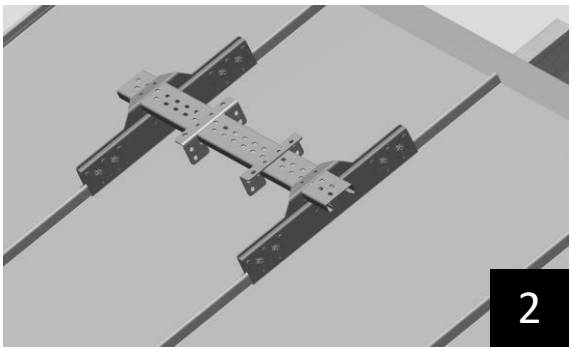

Konsoller og støttefester monteres på hver sin side av falsen med mothaker vendt nedover (Se også fig 3 og 4). Skrues sammen med 4 stk M8x25 sekskantskruer og muttre.

Trekk alle skruer godt til (25 Nm), men vent gjerne med det til du har tilpasset plattformen.

2 festeklemmer føres inn på skinnen som vist, og skinnen føres inn i utsparing i konsollene.

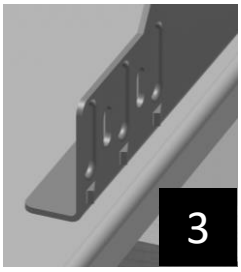

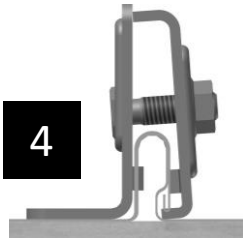

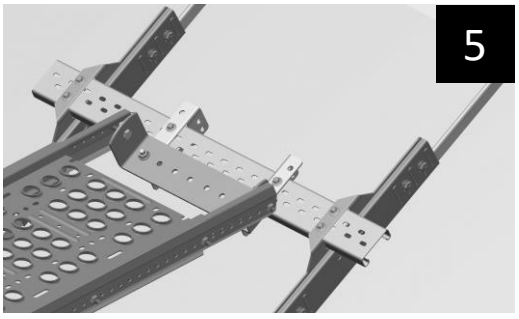

Bøylen i enden av plattformen skrues fast på de 2 festeklemmene med M8x20 skrue og mutter. Når alt er tilpasset, trekkes alle skruer godt til. Skinne og festeklemmer låses i posisjon ved hjelp av 6 stk borskruer som vist på figur. Skruene skal ikke treffe hull i skinnen, men bores gjennom.

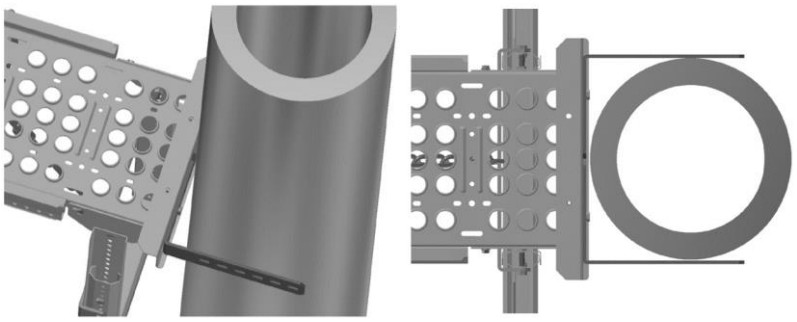

Mot rund stålpipe må klemlabbene snues slik at lengste armen ligger ut på sidene av pipen.