MONTERINGSBESKRIVELSE

LOBAS®

SNØFANGERUTSTYR MED GITTERGELENDER
FOR TRETAK OG TAK MED FOLIE/ASFALT TAKBELEGG PÅ FAST UNDERTAK

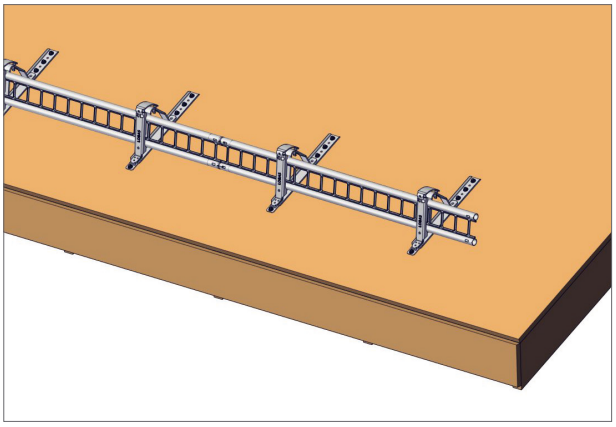

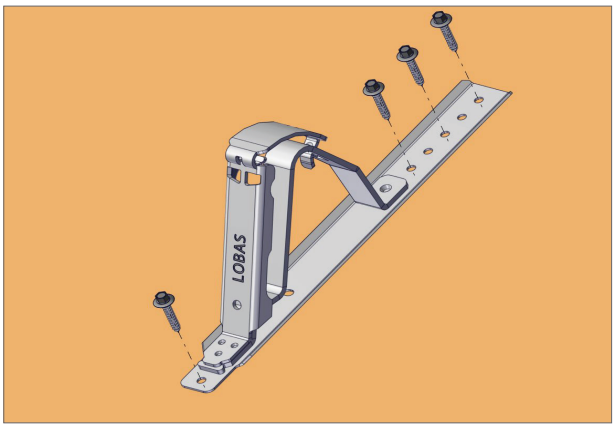

MONTERING

Snøfanger plasseres normalt 20-40 cm opp fra takfot, men ved lange takutstikk bør den gjerne trekkes litt lenger opp.

På folie/asfalt takbelegg skrues konsollen med **4 stk 6,5x38mm** skruer ned i undertak/OSB -plater.

Ved shingelflak, forsøk å unngå at skruer havner mellom tunger eller tett på kanter. Dette kan redusere pakningens tette-effekt. Legg i såfall en klatt med tettemasse (Vulkem el.lign.) rundt skruen under konsollen før du skrur den helt ned.

På tretak plasseres konsollen på overligger-bordet, og skrues fast med **4 stk 6,5x38mm** rustfri treskruer.

Hull bør forbores med **Ø4mm** bor. Skrue i annethvert hull.

Unngå å plassere konsoller på korte bord-ender med få skruer i.

C-C avstand mellom konsollene avleses i diagrammet på baksiden av monterings-anvisningen. Når alle konsollene er montert, starter monteringen av gelender - se under:

FELLES FOR ALLE KONSOLLER: GITTERGELENDER SN GG-11 (HER VIST MED SN S-906)

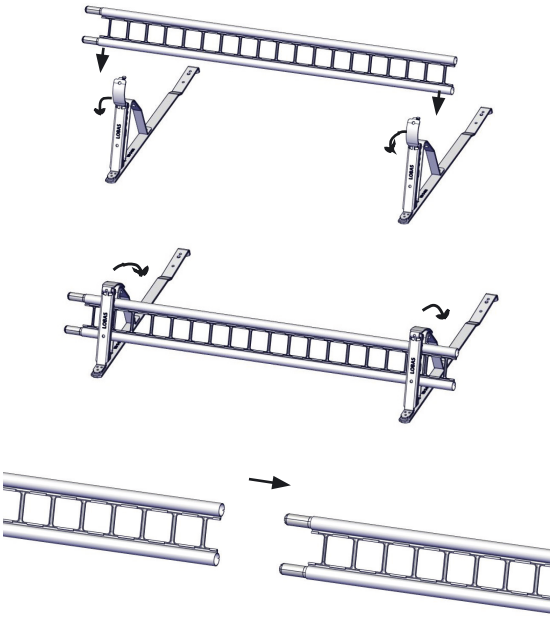

1. Låseklemme vippes opp
2. Gelender føres ned i konsollene
3. Påse at gelender er i riktig høyde
4. Låseklemmen vippes opp og presses ned i firkanthull i konsoll.

   NB! Gi låsen et slag til slutt slik at knasten går i inngrep i hullet
5. Neste gelender føres ned i konsollen på samme måte og skyves deretter inn på det forrige ved hjelp av koblingsenden. Gi gelenderet et lite dunk slik at skjøten i gelenderet går helt inn.
   Hvert gelender bør ikke stikke mer enn 20 cm ut fra endekonsollene

TA-4-24-172

28.01.2025 / R0

PRODUKT

KONSOLL
SN TP-912

Skann QR-kodene for å gå til følgende nettsider:

Produktsider i nettbutikken:

Taktabell:

Legg inn produktsegment **Taksikkerhet**, og kategori **Konsoll SN** og **Snøfangersystem**.

Ekstern brannytelse
Ansees å tilfredsstille
Reaksjon på brann Klasse A1

Lonevåg Beslagfabrikk AS
N-5282 Lonevåg
Norway

TABELL FOR MAKS C-C AVSTAND MELLOM KONSOLLER

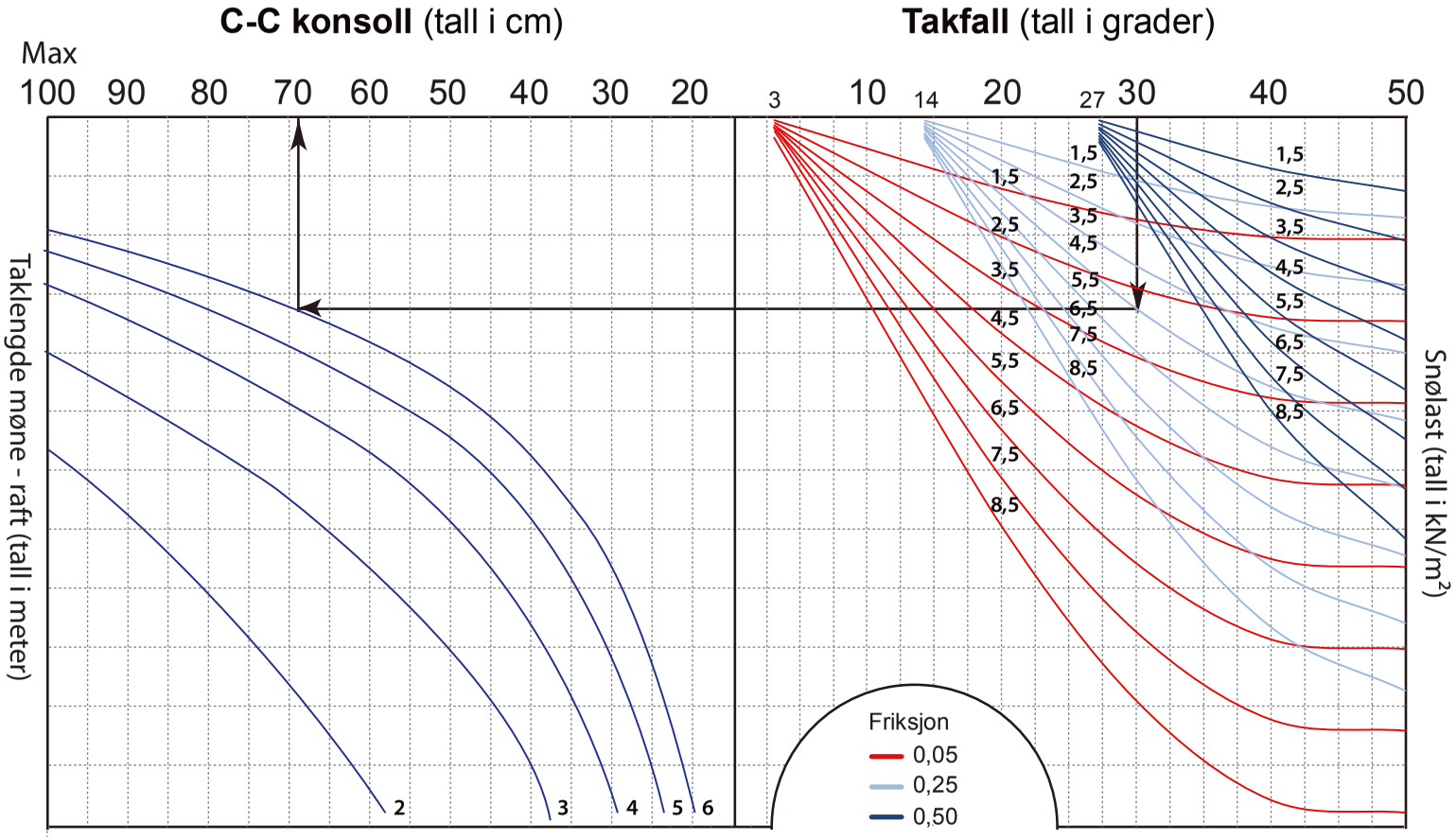

EKSEMPEL:
- Takfall 30 °
- Tegelstein, f = 0,25
- Snølast 4,5 kN/m^2,
- Taklengde = 6 meter

C-C avstand konsoller blir 67 cm

OBS!
Denne tabellen gjelder IKKE for båndtekket tak. (Se egne tabeller)

Tabellen gjelder KUN for skråtak med formfaktor 0,8 (ikke buet tak etc)

- Ved sperrelengde over 6 m skal det brukes flere rader med maks 6 m avstand pr. rad. Avstander mellom radene skal deles opp i like stor felt.
- I sløyser og saksinger hvor det lett kan bli opphoping av snø, må konsollene settes tettere sammen enn tabellen viser. Likeledes skal snøfangerne være uavbrutt langs hele taklengden og ikke stykkes opp over altaner eller inngangs-partier. Dette pga at det kan oppstå skivevirkning av snømassene.
- NB! Diagrammet er kun veilledende. Vær oppmerksom der hvor man er kjent med at ekstraordinære snøforhold kan oppstå.

Tabellen dekker 3 forskjellige friksjonskoeffisienter:
- F=0,05 dekker metallplater, glassert takstein og folie uten preging
- F=0,25 dekker betongtakstein med eller uten overflatebehandling, teglstein, skifer, takfolie med preget overflate og asfalt takbelegg uten skiferbestrøing
- F=0,5 dekker asfaltbelegg med skiferbestrøing, shingel, ru betongtakstein, taksteinsprofilert metallplatetekning med ru overflatebehandling

LOBAS®