LOBAS®

TA-4-12-50
10.03.2023 / R3

Monteringsbeskrivelse, sikringslinekrok
SK TP-610

Fig 1a

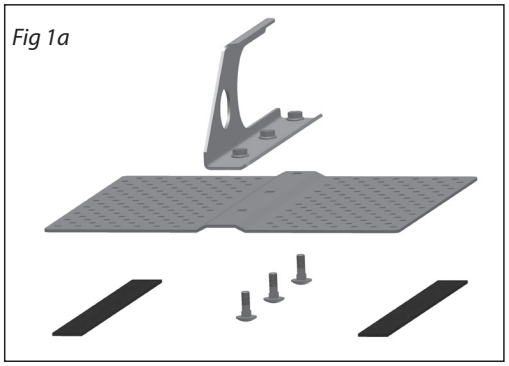

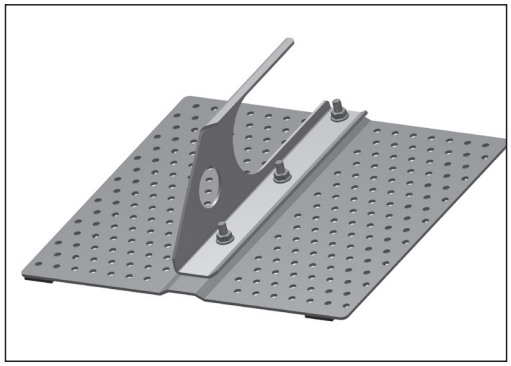

Fig 2a

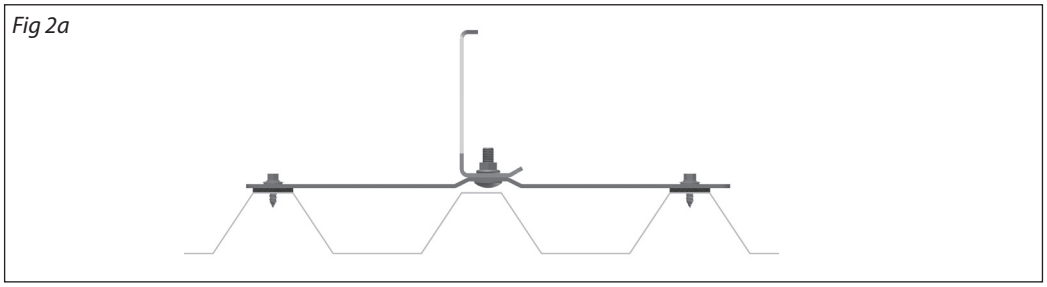

Fig 2b

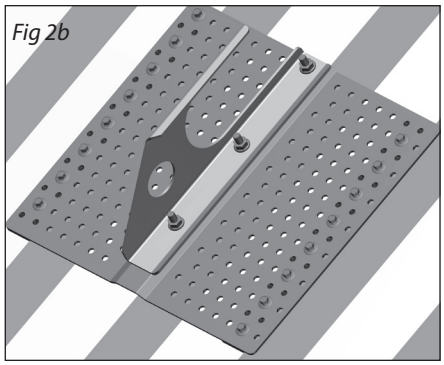

Fig 3

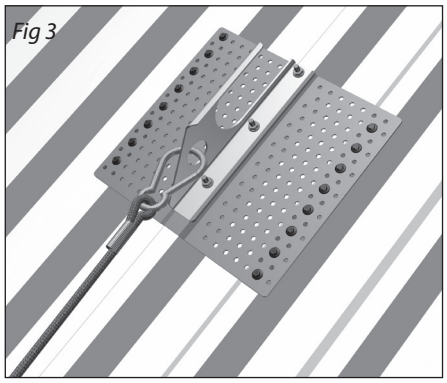

Monter sammen krok og plate med 3 stk M8x25 låseskruer m/mutter. Trekk godt til. (Fig. 1 a og b)

Legg platen ned på taket og finn ut hvilke hullrekker det må skrues i.
Lim neoprenpakninger under disse hullrekkene på undersiden av platen. (Fig. 1 a og b)

Legg platen ned på profiltoppene igjen (fig 2a)..... .

...og skru fast med 8 stk 6,3 x 19 mm skruer i hver hullrekke (Fig 2 b)

Sikringsline festes i det store hullet,som vist i figur 3. Eventuelt løs stige henges over kroken.

ETTERSYN:

Som sikkerhetsutstyr må produktet kontrolleres årlig, eller før bruk, for eventuelle skader/ defekter.

Skruer må eventuelt etterstrammes, og skadde, defekte deler skiftes ut.

Huseier bør ta vare på monteringsanvisningen

CE
0402

Lonevåg Beslagfabrikk AS
N-5282 Lonevåg
Norway
22

EN 517:2006
Taksikringskrok
Fastmontert krok på skråtak for sikring av personer

Type A
Ekstern brannytelse
Ansees å tilfredstille
Reaksjon på brann Klasse A1

DoP SK_0005 finnes på:

http://www.lobas.no/dokumentasjon/dop