LOBAS®

– et sikkert valg

391101

Monteringsbeskrivelse, Rekkverk TBR REKK

Monteringsbeskrivning, Räcke TBR REKK

TA-4-07-23

16.10.20 R6

REKKVERK TIL TAKBRO / *Räcke til takbrygga*: **TBR REKK T**

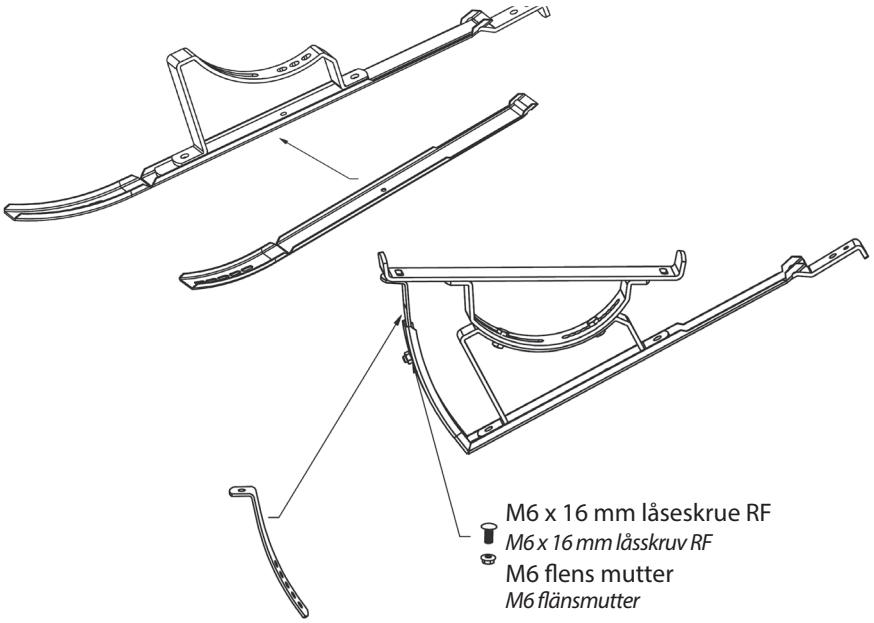

1. Montering av brostøtte til TBR S-403

1. Montering av räckstolpe til TBR S-403

Monteres 1 stk pr. takbrokonsoll når rekkverk skal brukes

Monteras 1 st. per takbryggkonsol när räcke ska användas

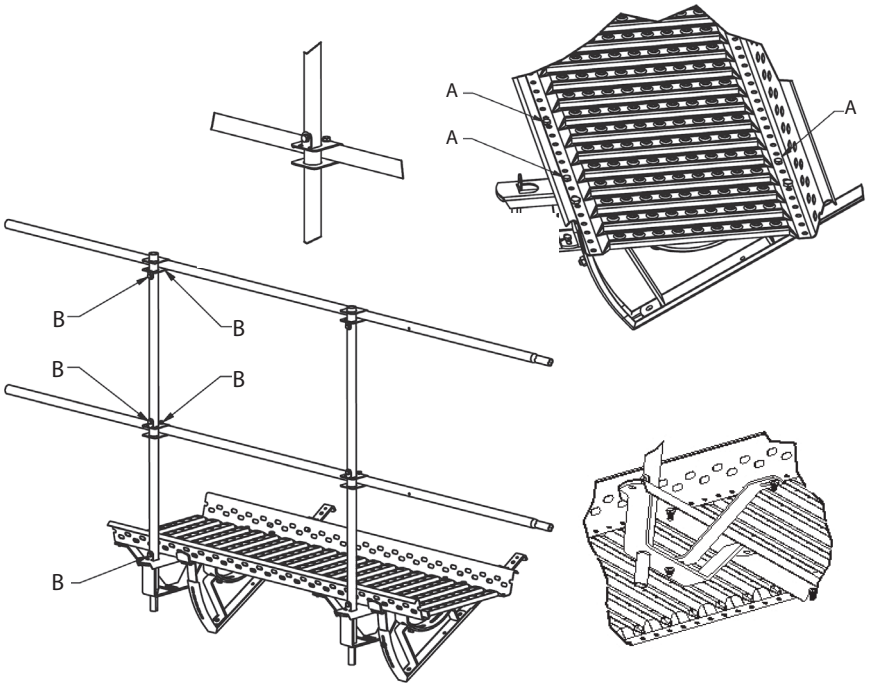

2 Montering av rekkverk på takbro

2. Montering av räcke på takbrygga

Maksismal avstand mellom rekkverksstolper: 1 meter

Max. avstånd mellan räckstolpar: 1 m

A M8x 20 mm flensskrue RF
M8x 20 mm flänsskruv RF
M8 flens mutter
M8 flänsmutter

B 6,3 x 25 mm borskrue
6,3 x 25 mm borskruv