LOBAS® PORTEN

GA-4-19-74
REV: 14

LOBAS Major LO TB

Installasjonsmanual – Assembly Instruction
Portbredde ≤ 3 m
Door width ≤ 3 m

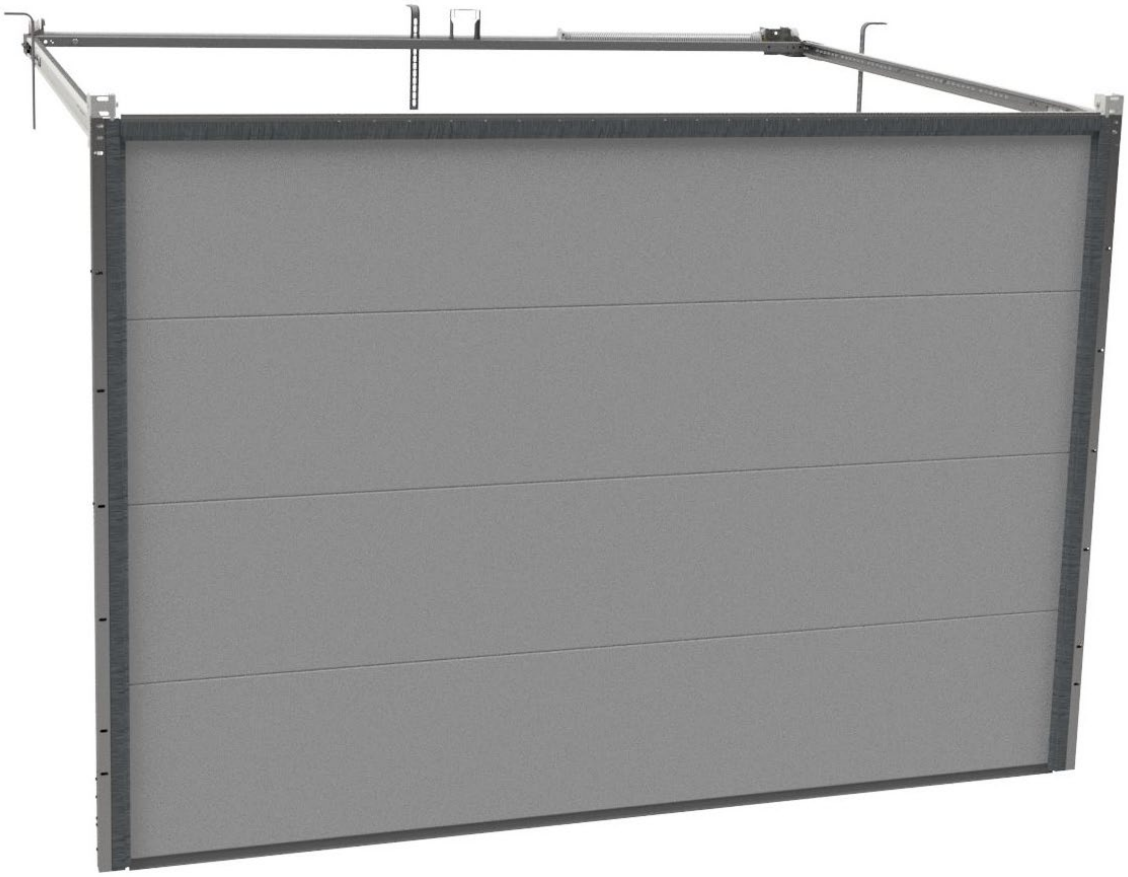

MAJOR	TORSJON BAK	EKSKLUSIV / ELEGANT

www.lobas.no
www.lobasporten.no

Garasjeporter
Garage doors

Innholdsfortegnelse - Content

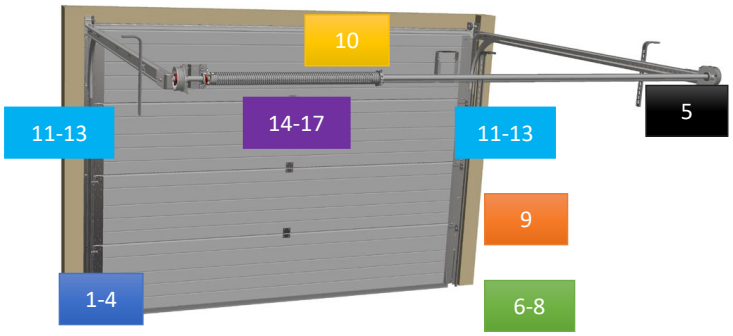

	Beskrivelse	Description	Beskrivning
I-IV	Informasjon om dokumentet	Document information	Information om manualen
V	Sikkerhetskrav, bruksområde og godkjenninger	Safety requirements, area of application and approvals	Säkerhetskrav, användningsområde
VI-X	Medfølgende deler og skruer. Nødvendig verktøy	Nuts and bolts. Tools required	Medföjandedelar, skruv+ verktygsom behövs
1-4	Montering ramme	Assembling tracks	Monteringsram
5	Montering av takskinner	Assembling horizontal tracks	Montering av takskenor
6-8	Montering av portseksjoner, hengsler og braketter, portåpnerfeste	Assembling door sections, hinges, brackets and operator plate	Montering av portsektioner, gångjärn, rullhållareoch portöppnarfäste
9	Montering av håndtak	Assembling door handle	Montering handtag
10	Montering av portavstiver	Assembling strut	Montering,portstabilisering
11-13	Montering av deksler og motorfeste	Assembling engine attachment and protection covers	Montering av plastskydd och motorfäste
14-17	Montering av vaier, aksling og fjærsystemer. Justering og smøring	Assembling cable, shaft and spring break device. Lubrification.	Montering av vajer, axel,fjärrstyrning. Justering och sörjning
18-19	Problemløsning. Installasjon av portåpner	Problem solving. Installing door opener	Problemlösning. Installation av portöppnare
20-21	Demontering. Bruk og vedlikehold	Disassembling. Use and maintenance	Demontering. Användoch underhållsanvisning
22	Vedlikeholds skjema	Maintenance documentation	Underhållsschem

I	Symboler	Symbols	Symboler
	Advarsel/Vær oppmerksom på risiko	Danger/Attention	Var uppmärksampå risker
	Visuell kontroll	Visual control	Visuell kontroll
	Manuell operasjon	Manual operation	Manuelltutförande
	Se appendiks	Information in appendix	Se bilga
	Oppmåling eller bruk av vater	Measure or level	Mätningoch vattenpass
	Tilleggsutstyr som kan legges til dersom det er ønskelig. Standardutstyr avhenger av portstørrelse.	Optional equipment that may be added if the buyer asks for it. The equipment may be standard depending on door dimensions.	Tilläggsutrustningsom kan läggastill. Standardutrustning beroende av portstorlek
	Ikke stram til skruer/muttre	Do not tighten bolts and nuts	Dra INTE till skruv och mutte
	Stram til skruer/muttre	Tighten bolts and nuts	Dra till skruv och mutte
II	Fargekoder i lysbildetittel	Colour codes in slide titles	Färgkoder i bild + tite
	Tilleggsutstyr	Optional equipment	Tilläggsutrusning
	Avhenger av portstørrelse	Dependent on door dimensions	Beroende på portstorlek
III	Bruksområde	Area of application	Användningsområde
	• Maks. portbredde: 6 m • Maks. porthøyde: 2,5 m • Maks. portvekt: 165 kg • Temperaturer: -20°C til +50°C • Luftfuktighet: 20-90% • Fjærens livstid: 15000 sykluser	• Max door width: 6 m • Max door height: 2,5 m • Max door weight: 165 kg • Temperature range: -20°C to +50°C • Humidity: 20-90 % • Spring lifetime: 15000 cycles	• Max portbredd 6 m • Max porthöjd 2,5 m • Max portvikt 165 kg • Temp: -20 C till +50 C • Luftfuktighet: 20-90% • Fjäderns livslängd 15 000 cyklar

IV	Informasjon	General information	Generell information
	• Denne manualen må overleveres til sluttbruker når installasjonene er fullført, og bruker må ta vare på denne for senere vedlikehold, reparasjoner, oppgraderinger etc. • Installasjonen må utføres i henhold til denne manualen. • Det anbefales å bruke profesjonell installatør dersom man ikke har nødvendig kompetanse eller utstyr. • Korrekt installert tilfredsstiller produktet alle krav i EN 13241-1. • Det anbefales at installatør fyller ut loggbok bakerst etter fullført installasjon. • Dersom portåpner skal benyttes må denne installeres i henhold til åpnerens installasjonsmanual.	• This manual must be delivered to the user of the door system at the same time as the parts, or after the assembly if a professional is performing the installation. • The owner of the door system must keep this document for maintenance, repair and disassembly purposes. • Assembling the door system must be performed as indicated in this document. • It is recommended to let a professional perform the installation of the door system. • A correctly installed door system meets all the requirements of the EN 13241-1 standard. • The person installing the door system should complete the documentation part at the end of this document. • If an automatic door opening system is installed, please follow the instructions in the appropriate installation manual.	• Denna manualen ska levereras till slutanvändarenn är installationen är klar. Användaren bör spara den för underhåll, reparationer och uppgraderingar etc. • Installationen ska utföras enligt till denna manual. • Det rekommenderas att anlita en proffesionell installatör om man saknar kompetenseller verktygen. • Korrekt installerad port uppår alla krav i EN 13241-1. • Rekommendation att installatör fyller i loggboken efter fullgjord installation. • Om portlöppnare ska installeras ska portöpparens egna installationsmanual användas för det.

V	Sikkerhetskrav ved montering og bruk	Safety requirements for assembly and use	Säkerhetskrav vid montering och användning
	• Pass på at strømmen er skrudd av når du eller en installatør jobber med elektriske komponenter på porten. • Aldri hopp over sikkerhetsoperasjoner eller monteringen av sikkerhetsutstyr. • Dersom en legger til, eller lar være å bruke, enkelte deler kan dette ha innvirkning på systemets funksjonalitet og sikring. Det er derfor anbefalt å ikke gjøre dette. • Enkelte deler kan ha skarpe kanter, det er derfor lurt å bruke hansker. • Dersom du oppdager skade på deler før, under eller etter montering bør du ta kontakt med forhandler for å evaluere skaden innvirkning på portens funksjonalitet og sikring. • Pass på at du står å jobber på et stabilt underlag, spesielt når du skal opp i høyden for å montere takskinner og lignende. • Sikre at barn og dyr ikke har adgang til arbeidsplassen. • Bruk egnet verktøy.	• Make sure that the power is switched off and remains switched off during all electrical operations. • Never bridge safety operations. • Adding or omitting parts can affect the door operation and thus the safety of the equipment. This is therefore strongly discouraged. • Some parts may contain sharp edges. It is recommended to use gloves. • If the equipment has signs of damage and wear, please contact a professional to examine the risks. • Ensure that your work environment is stable and secure. • Ensure that children and animals are prevented from entering the work environment during the assembly operation. • Use the appropriate tools.	• Strömmen ska vara avstängd när du eller installatör arbetar med elektriska delar på porten. • Hoppa aldrig över säkerhet eller montering av säkerhetsutrustning. • Om man lägger till eller utesluter enstaka delar kan detta ha en inverkan på systemets funktion och säkerhet. Stark avrådan från detta. • Vissa delar kan ha vassa kanter, använd gärna handskar. • Om du upptäcker skada på delarföre, under eller efter montering bör du kontakta säljande företag för att minska inverkan på funktion och säkerhet. • Se till att stå på ett stabilt underlag, särskillt när man ska upppå höjdenoch montera takskenor och liknande. • Säkra upp att barn och djur inte kommer in på arbetsplatsen. • Använd rätt verktyg.

Deler/Parts

Tilleggsutstyr / Tilägsutrustning
Avhenger av portstørrelse / beroende på portstrl.

2x Vertikalskinne
2x Vertical track
2x Vertikalskena



1x Overkarm
1x Header piece



3x Pakning
3x Sealing
3x Tätningslist



2x Festevinkel
2x Vinkeljärn



1x Avstandsskinne
1x Rear spacer
1x Avståndskena



2x Buet skinne
2x Radius track
2x Böjd skena



Plastdeksler
Plastic cover
Plastlock



Avstiver opphengsvinkel
Stabilisering
upphägningsvinkel



Opphengsvinkler
Upphägningsvinkel



2x Horisontalskinne
2x Horisontal track
2x Horisontal skena



2x Bunnbrakett
2x Bottom bracket
2x Bottenrullhållare



2x Bunnbrakett
2x Bottom bracket
2x Bottenrullhållare



Trinser med bolt
Roller
Rulle med bult



Sidehengsel
Roller Carrier
Rullhållare



Hengsler
Hinges
Mittgångjärn



Portseksjoner
Door panel
Portblad



Hjørnedeksel
Hörnbeslag



Håndtak
Door handle
Handtag



2x Toppbrakett
2x Bracket



2x Top Roller Boggi
2x Dual top roller
2x Topprulle, dubbel

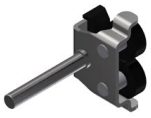

1x Portåpnerfeste
1x Operator plate
1x Portöppnarfäste



Motorfeste
Upphägning
motorskena



2x Endeplate
2x Ändplatta



Fjærbruddfeste
Fjäderbrottsfäste



Sleide
Skjutbeslag



Midtplate
Mittplatta



Aksel Opplagring Senter
Nylon bearing centre support
Axelupphägning



Torsjonsaksling
Shaft
Axel



Torsjonsfjær
Torsion spring
Torsionfjäder



Fjærbruddssikring
Spring break device
Fjäderbrottsäkring



2x Trommel
2x Drum
2x Vajerrulle



2x Vaier
2x Lifting cable
2x Vajer



2x Lager
2x Bearing
2x Lager



2x Oppspenningsstang
2x Tension bar
2x Fjäderspänning



Portavstiver
Strut
Portstabilisering



Portavstiverfeste
Strut plate
Portstabiliseringsfäste



System oversikt Major LO TB

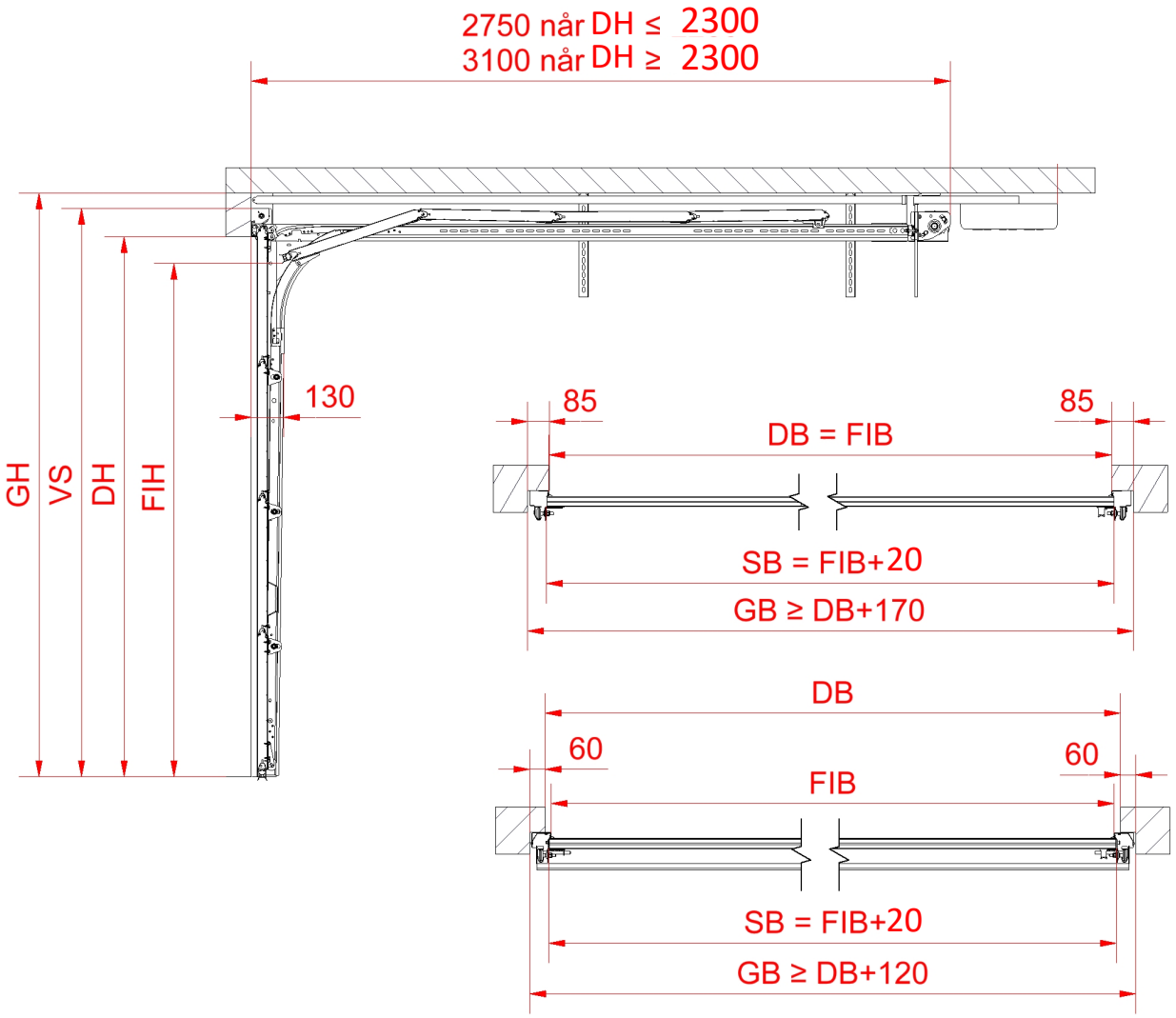

DH	Dagslys høyde
DB	Dagslys bredde
OH	Overhøyde
VS	Vertikal skinne
GH	Garasje høyde
GB	Garasje bredde
FIH	Fri innkjørings høyde
FIB	Fri innkjørings bredde
SB	Seksjon bredde

Manuell	GH = VS + 15 FIH = VS - 315
Portåpner	GH = VS + 50 FIH = VS –115

Dersom en portåpner eller en portavstiver blir montert, reduseres fri innkjøringshøyde (FIH) med 1 cm.

Lav overhøyde	
Min.	Normal
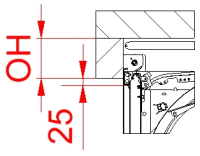	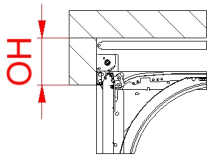
Manuell	Manuell
OH ≥ 105	OH ≥ 130
VS = DH + 90	VS = DH + 115
Motor	Motor
OH ≥ 135	OH ≥ 160
VS = DH + 90	VS = DH + 115

VII	Liftmaster portåpnere	Liftmaster engines	Liftmaster portöppn.

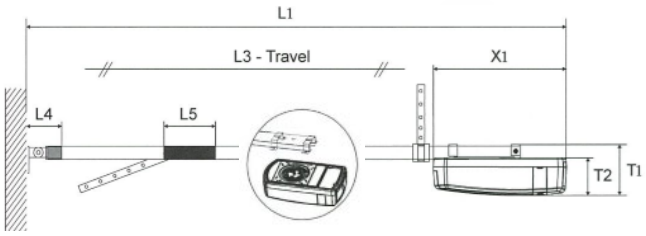

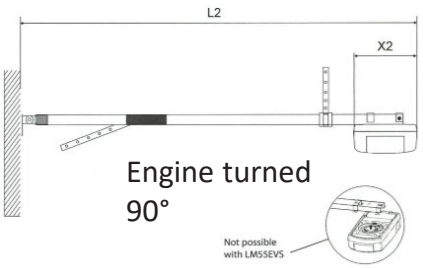

LM80EV F	LM100E VF	LM130E VF	C-Rail	Porthøyde Door height (m)	L1 (mm)	L2 (mm)	T1 (mm)
X	X	X	8023CR5	2,2	3271	3151	142
X	X	X	8323CR5	2,2	3271	3151	142
X	X	X	8025CR5	2,4	3460	3340	142
X	X	X	8030CR5	2,9	3881	3761	142
X	X	X	840CR5*	2,9	4954	4834	

** Kan kun brukes sammen med 8030CR5*

** Can only be used together with 8030CR5*

VIII	Sommer portåpner	Sommer engine	Sommer portöppn.

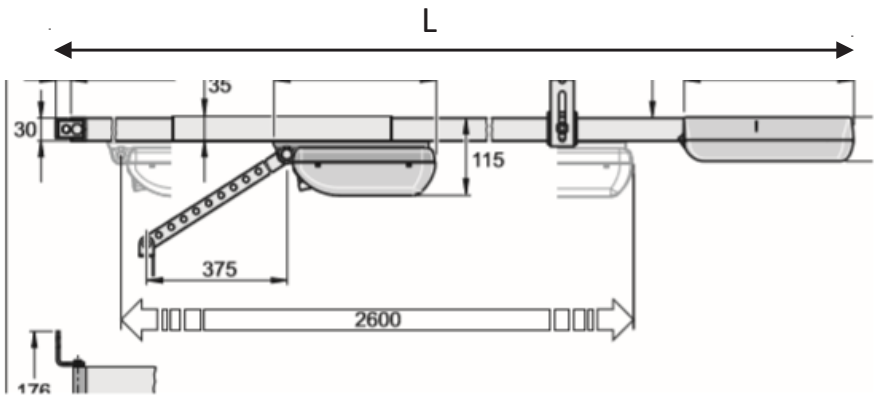

Portåpner Engine Portöppnare	Maks porthøyde Max door height Max porthöjd (m)	Maks portbredde Max door width Max portbredd (m)	L (mm)
BS400N	2,3	3,0	3465

Tilleggsutstyr / Optional equipment
Avhenger av portstørrelse / Depends on door dimensions

IX	Skruer og muttere Skruepose: Antall	Bolts and nuts Bag reference: Quantity	Skruvar och muttrar Skruvpåse, antal

A 109526 – Self tapping screw 6,3x17

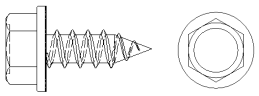

Bag:
L-95: 67
L-96: 4 x X
L-97: 2 x Y
L-99: 2 x Y

B 101704 – Treskrue 6x30

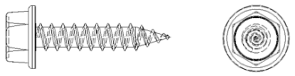

Bag:
L-04: 8-12

C 101706 – Treskrue 8x45

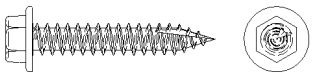

Bag:
L-47: 20
L-108: 4-8
2 x L-106: 2

D 105770 M8 Tensiflens mutter

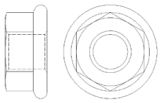

Bag:
L-107: 16
L-103: 8
L-108: 4-8
2 x L-106: 3

E 101754 – M6 Tensiflens mutter

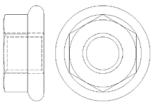

Bag:
L-102: 10

F 111002 M6x12

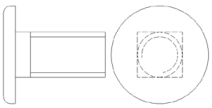

Bag:
L-102: 10

G 105686 – Låseskrue M8 x 25

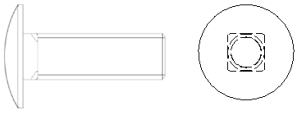

Bag:
L-107: 2
2 x L-106: 3
L-108: 2-4

H 111001 – Track bolt M8x17

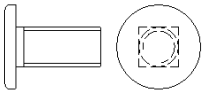

Bag:
L-107: 4
L-103: 8

I 6,3x18 TEK skrue med borspiss

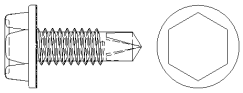

Bag:
L-97: 2 x Y
L-99: 2 x Y
L-83: 4

J 106181 – TDBL-F-T 8,6x16

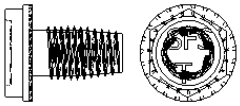

Bag:
L-102: 2

K 109464 – Sleideklips - Monteres med skrue G

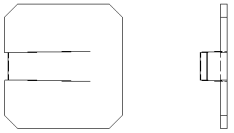

Bag:
2 x L-106: 3

L 111287 – Låseskrue M8x40

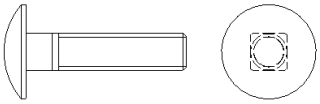

Bag:
L-107: 6

M 101743 – M8x25 sekskantskrue DIN933

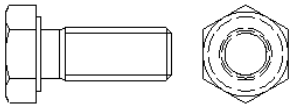

Bag:
L-108: 2-4
L-107: 4

X = Antall hengsler / X = Number of hinges
Y = Antall portavstiverferster / Y = Number of strut attachments

X	Verktøy	Tools	Verktyg







10 mm
13 mm



≥ 5 m



2,5 mm
4 mm











1	Oppmåling av portåpning	Measurement of garage doorway	Uppmätning av portöppning

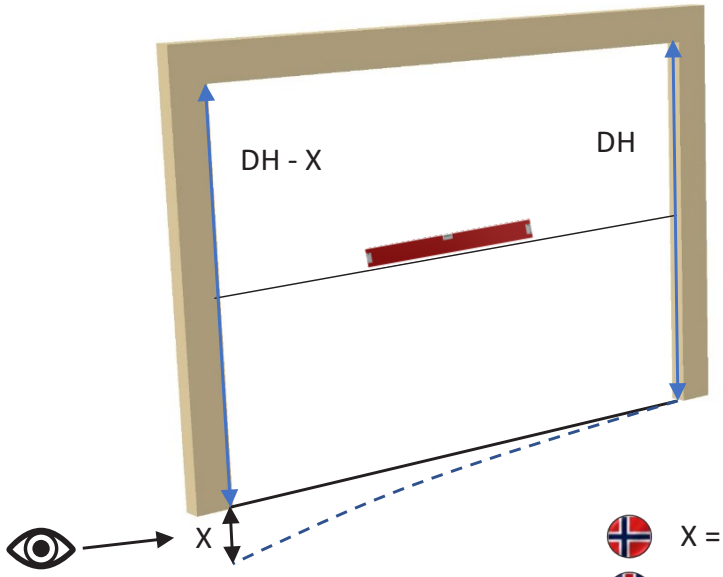

X = Skjevhet i gulv

X = Variations in the floor

2	Montering av pakning	Assembling sealing on vertical track	Montering tätningslist i vertikalt spår

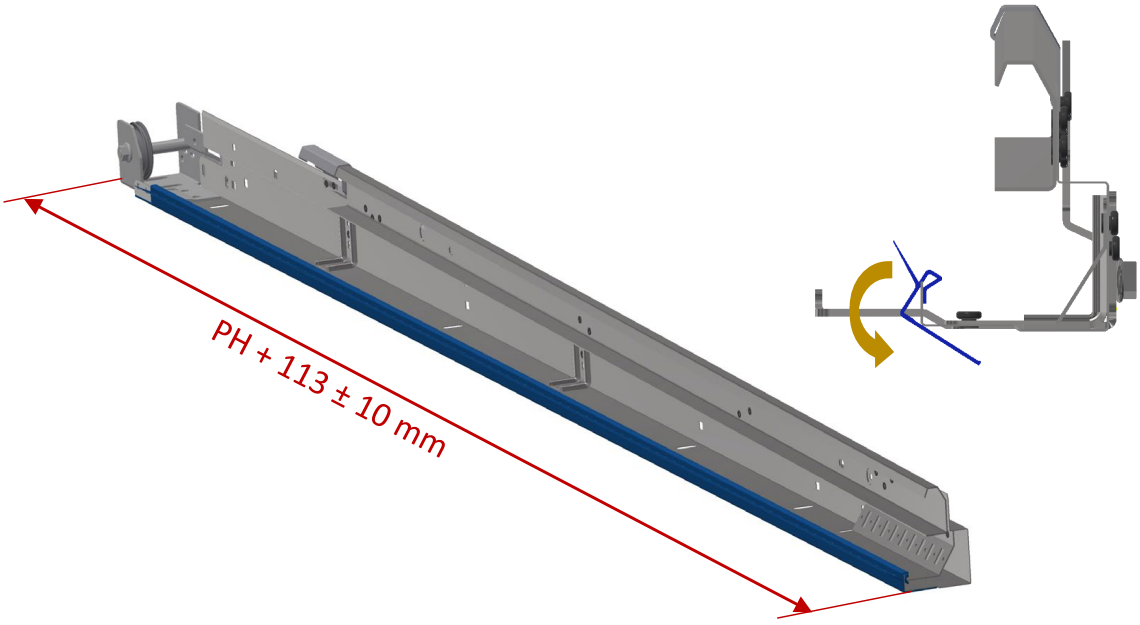

3.1	Kapping av pakninger på overkarm og vertikalskinne	Cutting the sealing on header and vertical tracks	Korta av tätnigslist på överstycket och vertikalskenan

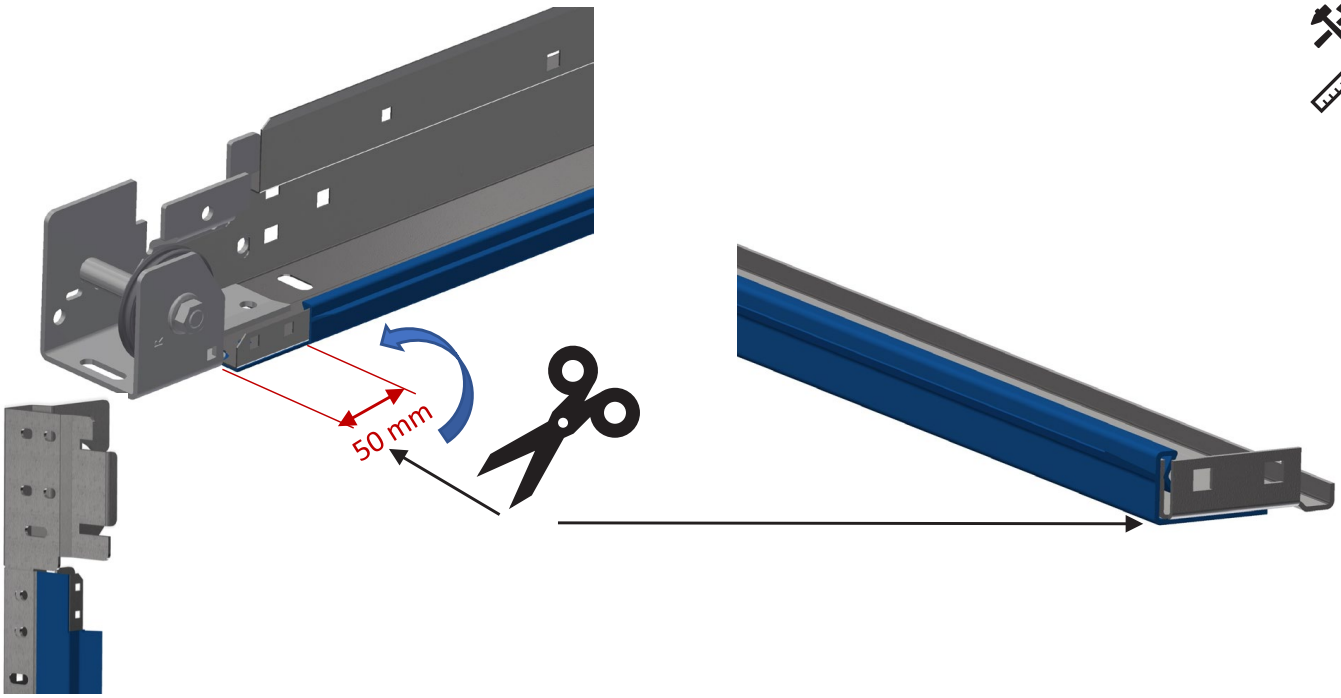

3.2	Montering av overkarm på vertikalskinne	Assembling header piece on vertical track	Montering av överstycke på vertikalskenan

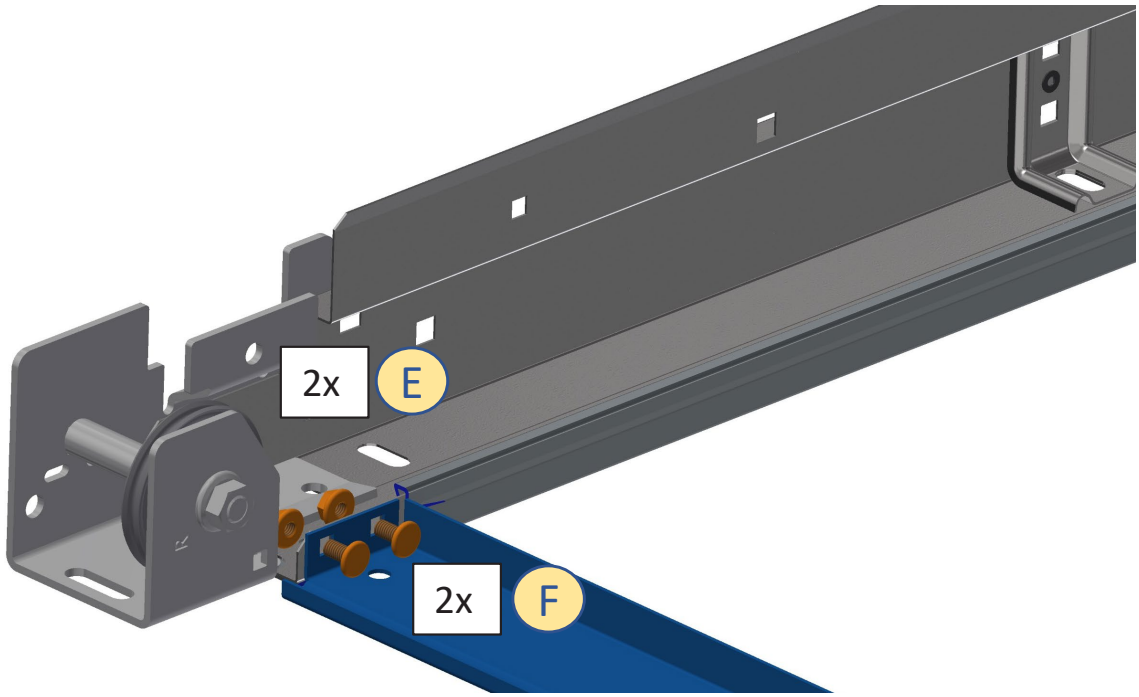

4	Montering av avstandsskinne	Assembling rear spacer	

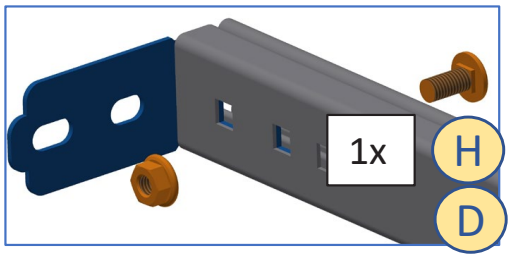

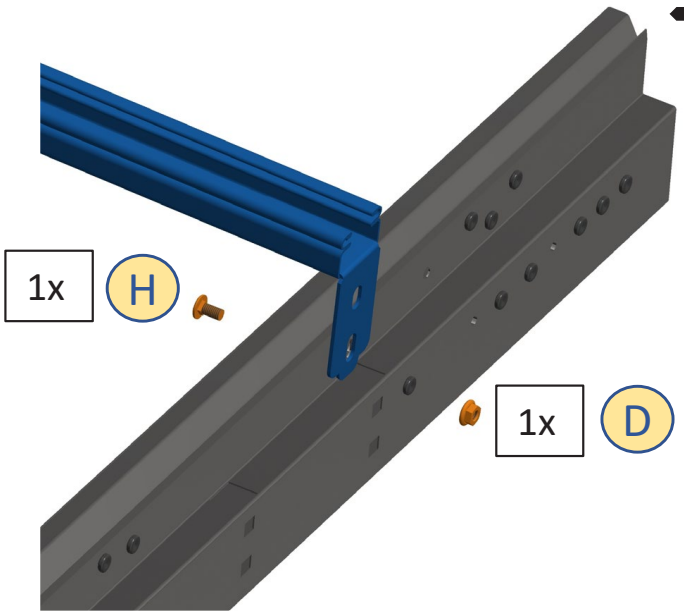

4.1	Montering av skinner på portåpning	Assembling rear spacer on doorway	

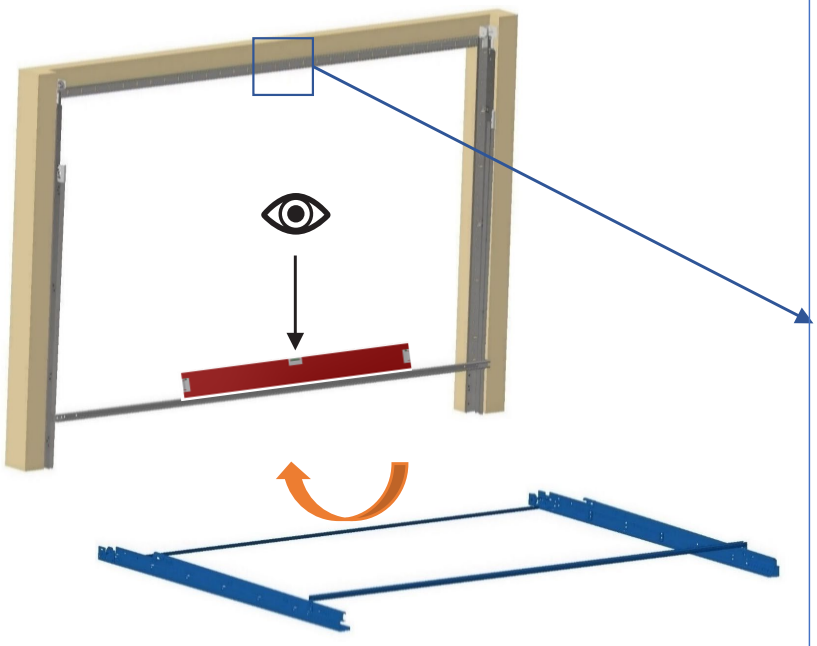

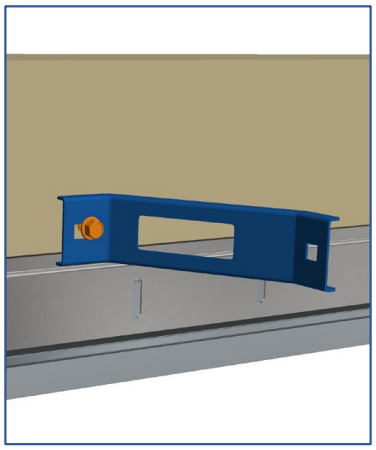

Tips: Bruk støtte for oppheng til å holde rammen på plass

Tip: Use the support for the roof attachment to position the tracks

4.2	Kontroll av skinner på portåpning	Control that the assembly is level	

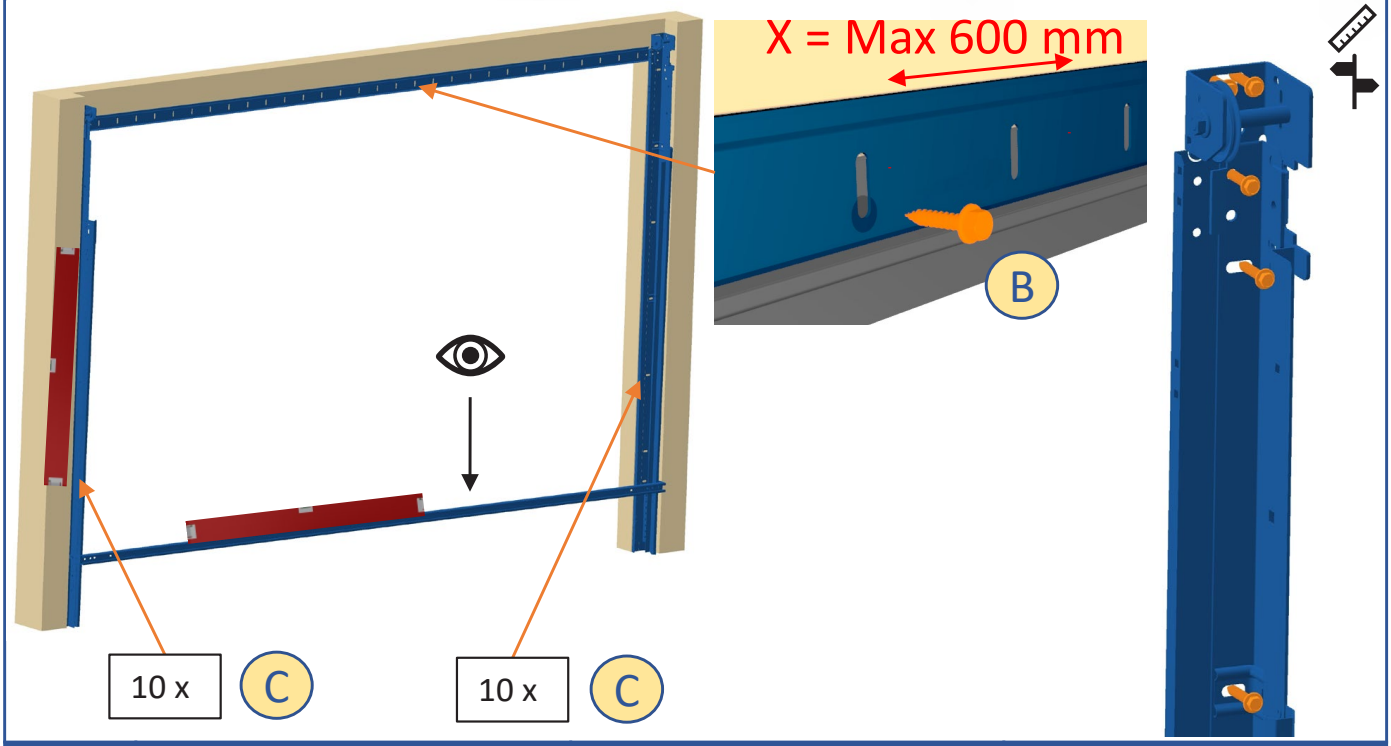

4.3	Demontering av avstandsskinne	Disassembling rear spacer	

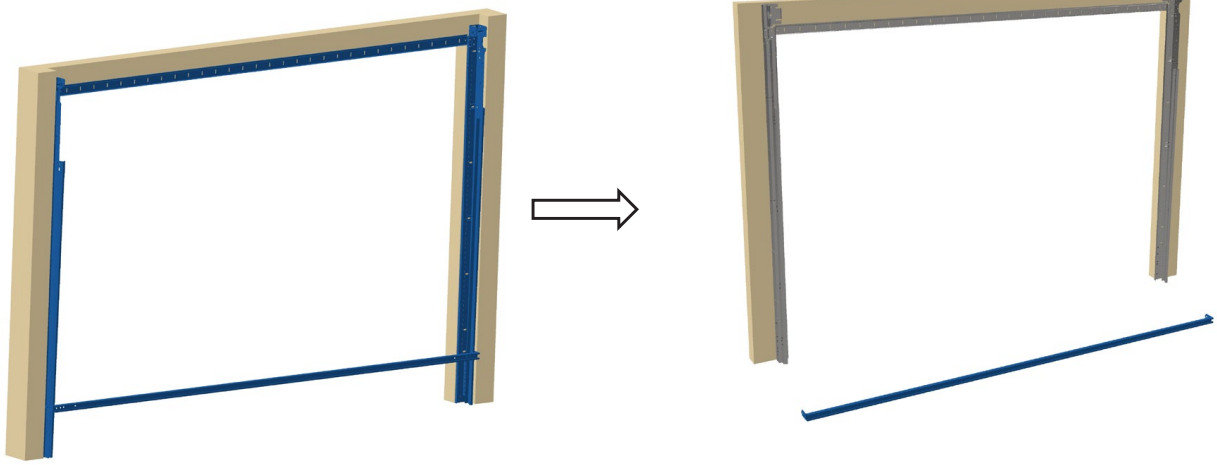

5	Montering av takskinner	Assembling horizontal tracks and roof attachment	Montering av takskenor



5.1	Montering av buet skinne	Assembling radius track	Montering av böjd skena

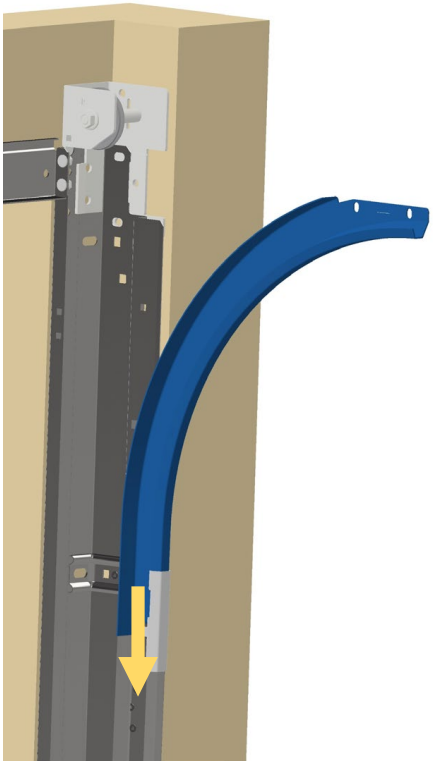

5.2	Montering av horisontalskinne	Assembling horizontal tracks	Montering av horisontalskenor

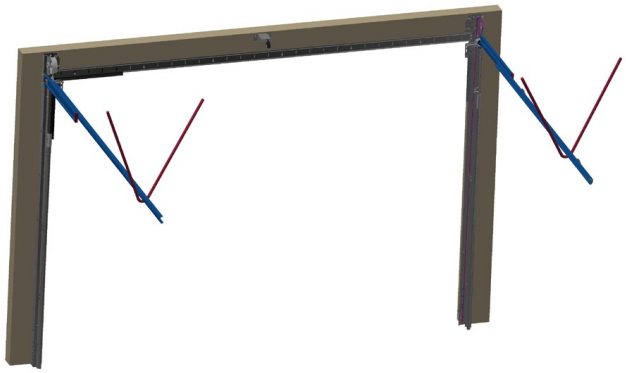

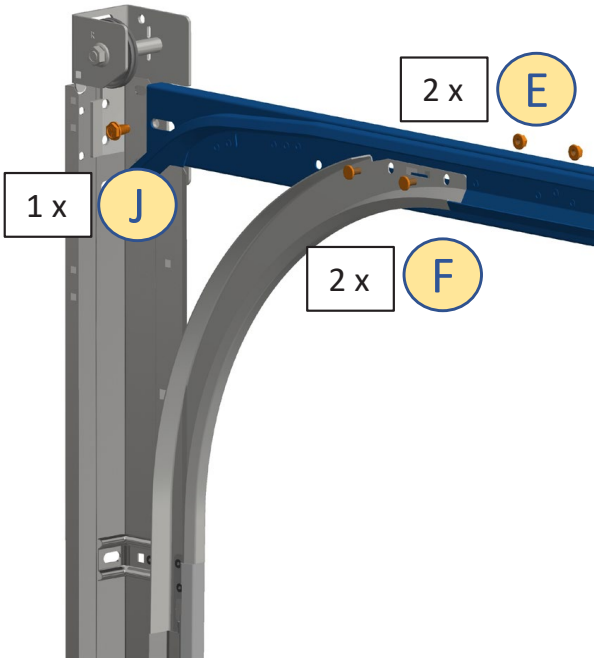

Tips: Bruk tau til å holde takskinnene på plass til opphengsstagene er montert

Tip: Use ropes to maintain the parts in position

5.3 Montering av avstandsskinne | Assembling rear spacer | Motering av avståndsskenor

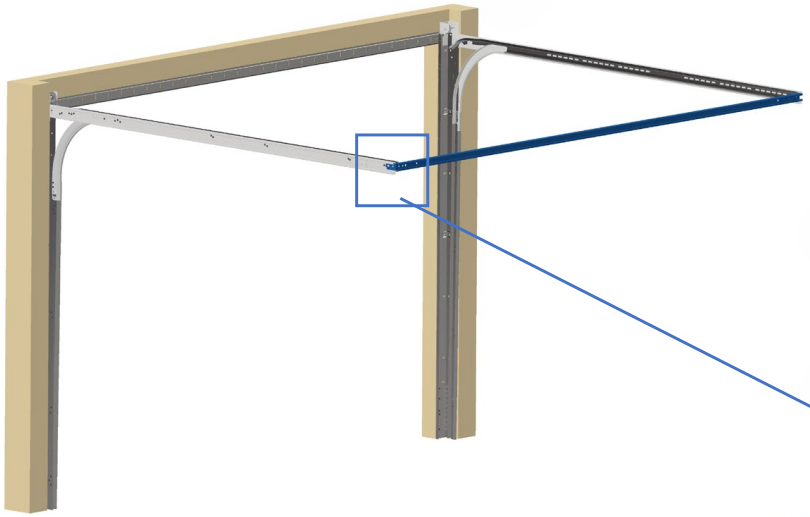

Tips: Bruk tau til å holde avstandsskinne på plass mens du setter i skruene

Tip: Use ropes to maintain the parts in position while assembling

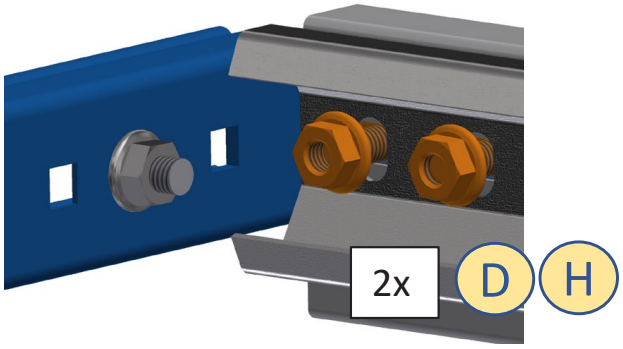

5.4 Montering av opphengsvinkel / Assembling roof attachment / Montering av upphägningsvinklar

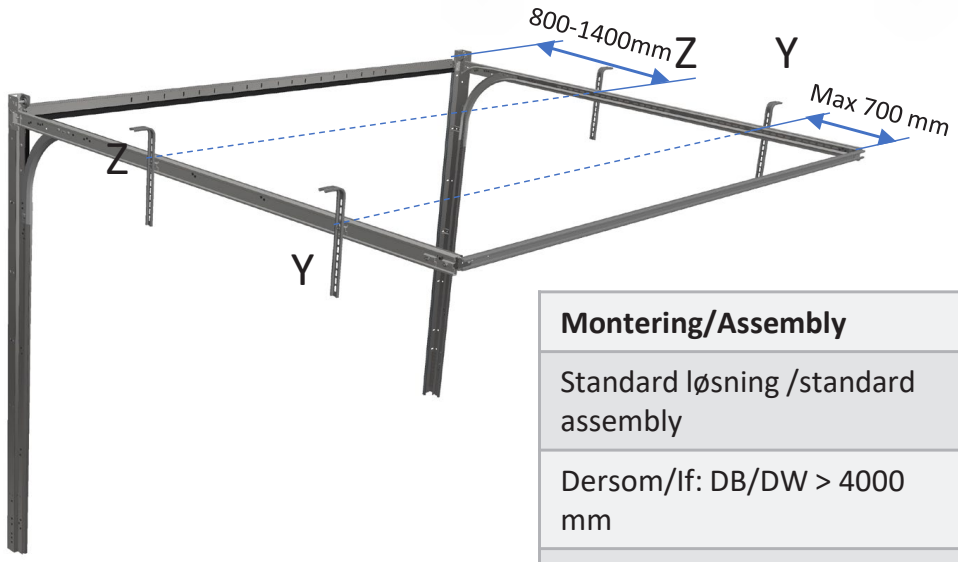

Montering/Assembly	Vinkler/attachments
Standard løsning /standard assembly	1 vinkel/attachment (Pos Y)
Dersom/If: DB/DW > 4000 mm	2 vinkler/attachments (Pos Y & Z)
Eller / Or	
Dersom/If: DH > 2300 mm	2 vinkler/attachments (Pos Y & Z)

5.5 Montering av sleide og opphengsvinkler / Assembling sliders and roof attachments / Montering av slädbeslag och upphägningsvinklar

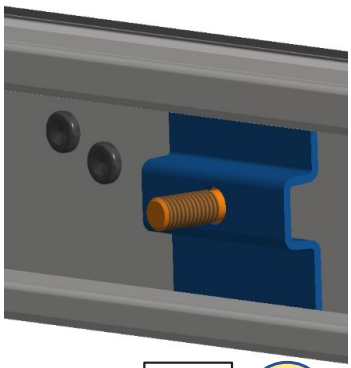

1x M

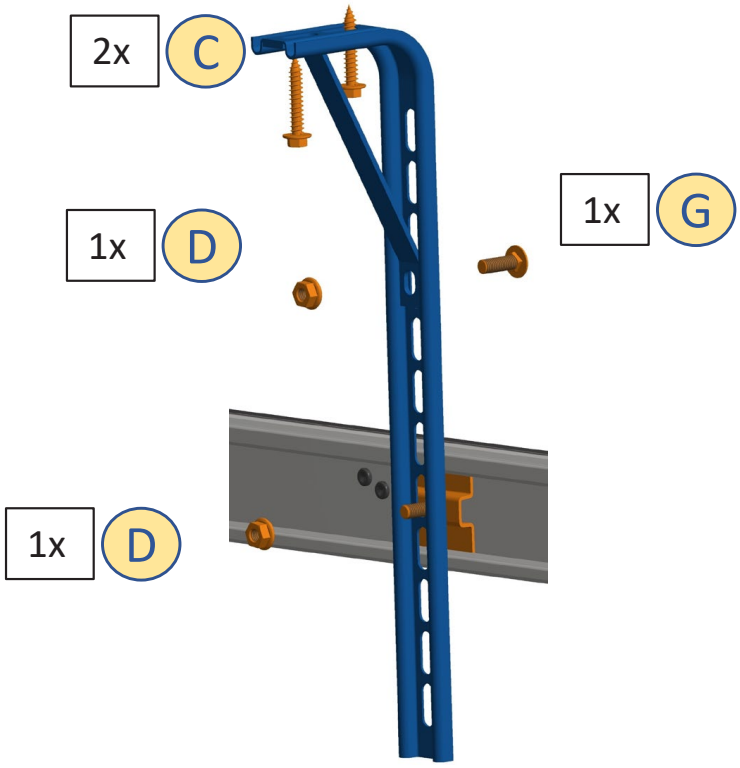

2x C

1x D

1x G

1x D

5.6	Kontroll av diagonal	Control of the diagonal	Kontroll av diagonalen

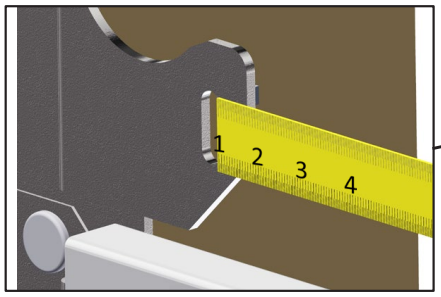

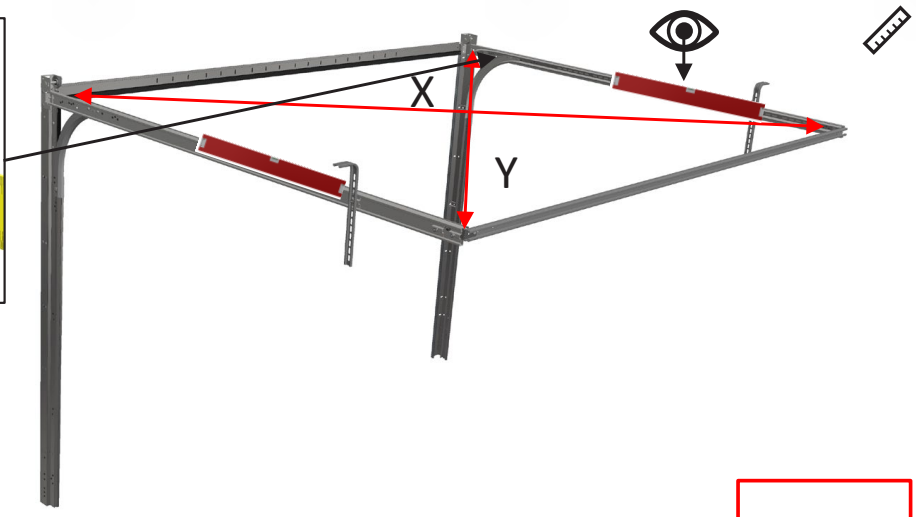

Tips: Bruk spor i vertikalskinne for å feste målebånd (se utsnitt)

Tip: Use the slot in the rail to attach the measuring tape (top left image)

X=
Y

6	Hengsler per port	Hinges per door	Gångjärn per port

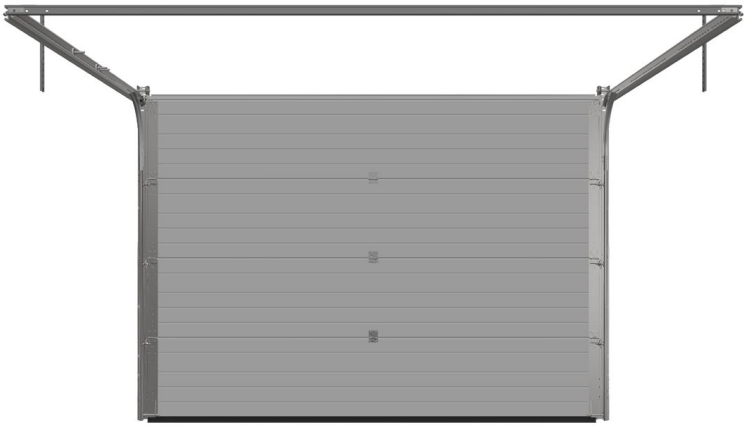

Portbredde Door width	Antall rader med hengsler/Rows of hinges
DB/DW ≤ 3,0 m	1
3,0 m < DB/DW ≤ 4,5 m	2
DB/DW > 4,5 m	3

7	Montering av nedre portseksjon	Assembling the bottom door panel	Montering av nedre portblad

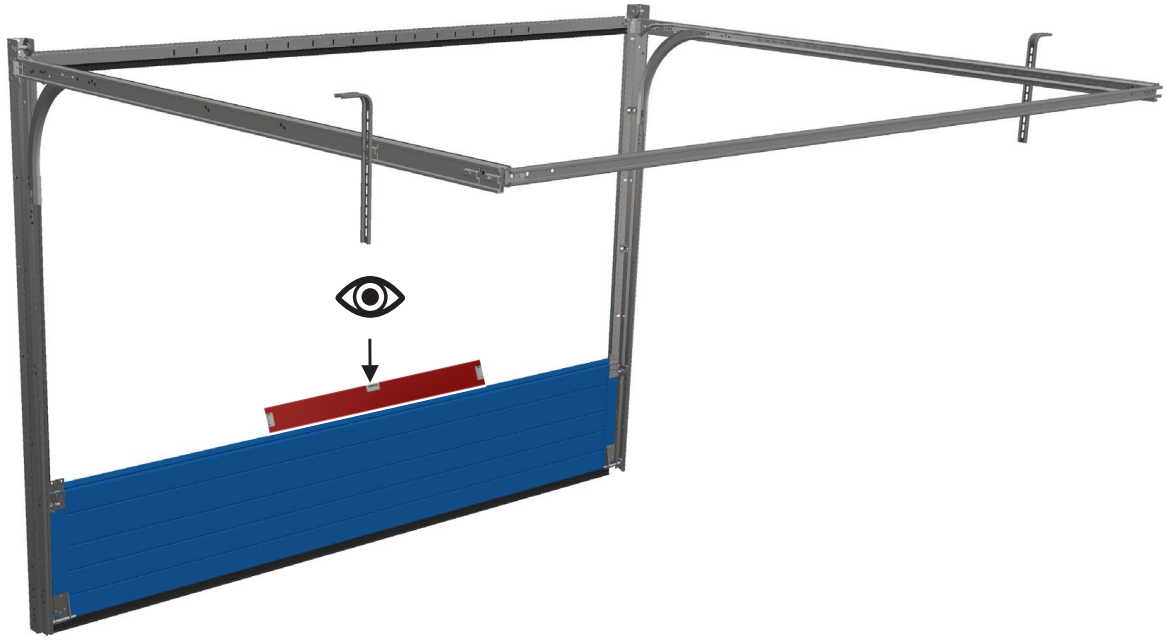

7.1	Montering av vaier på bunnbrakett	Attaching lifting cable to bottom bracket	Monterig av vajer på bottenrullhållare

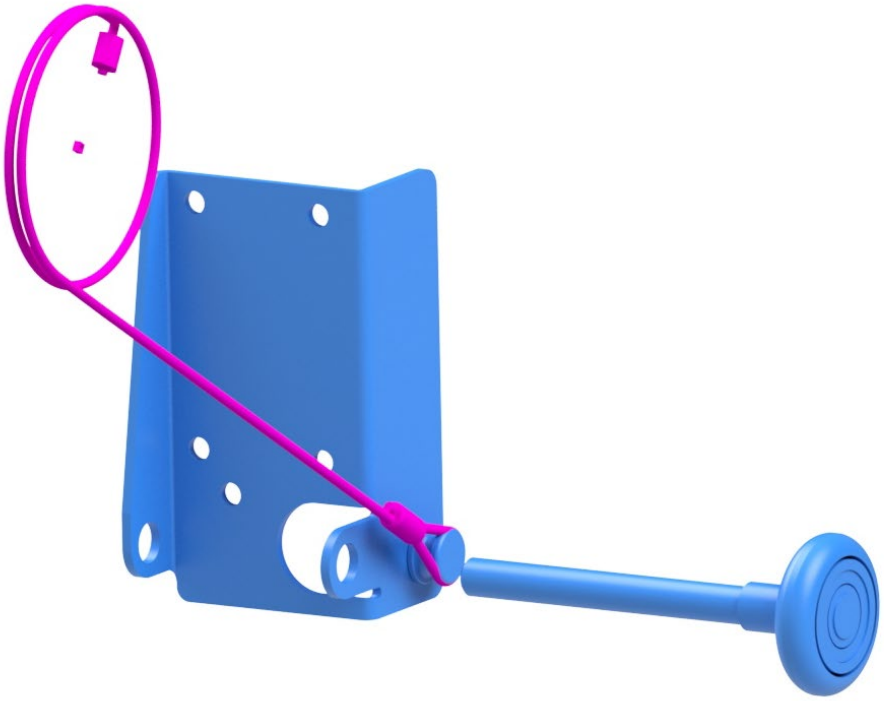

7.2 A	Montering av bunnbrakett	Assembling bottom bracket	Montering av bottenrullhållare

For **Eksklusiv:**

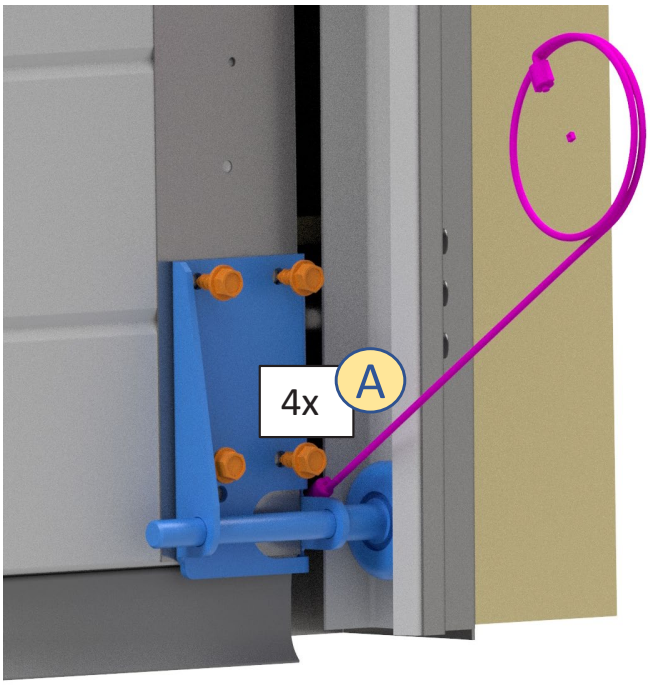

Tips: Legg vaier over takskinne før du begynner på neste punkt. Det forenkler påfølgende montering av vaier på trommel.

Tip: Hang cable on the horizontal tracks beforre starting on the next assembly. This simplifies attaching the cable to the drum at a later stage.

For **Elegant:**

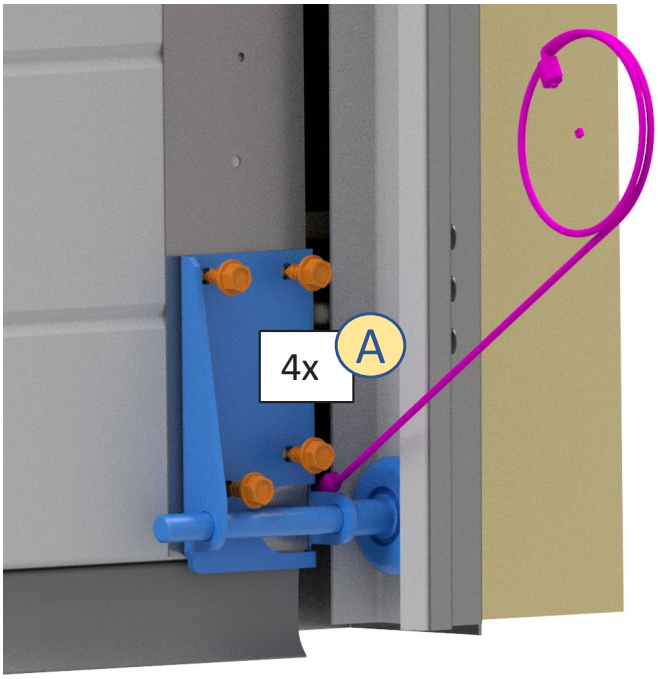

Tips: Lägg vajern över takskenan före du börjar på nästa punkt. Det förenklar påföljande montering av vajer på vajerrulle

7.2 B Montering av bunnbrakett | Assembling bottom bracket | Montering av bottenrullehållare

Bunnprofil med lufting

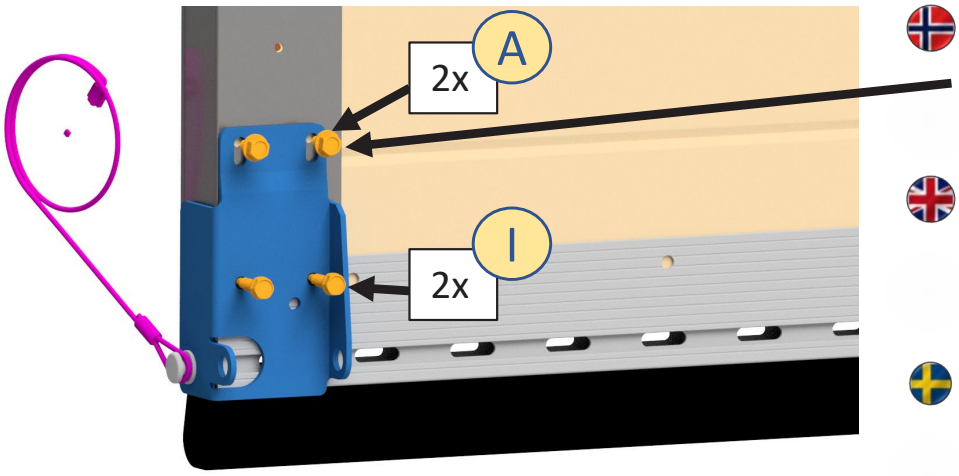

Bunnbrakett plasseres slik at skruer A står øverst i avlange hull

The bottom bracket is placed so that screws A are at the top of oblong holes

Bottenrullehållare placeras så skruvar A står överst i avlånga hål

Bunnprofil uten lufting

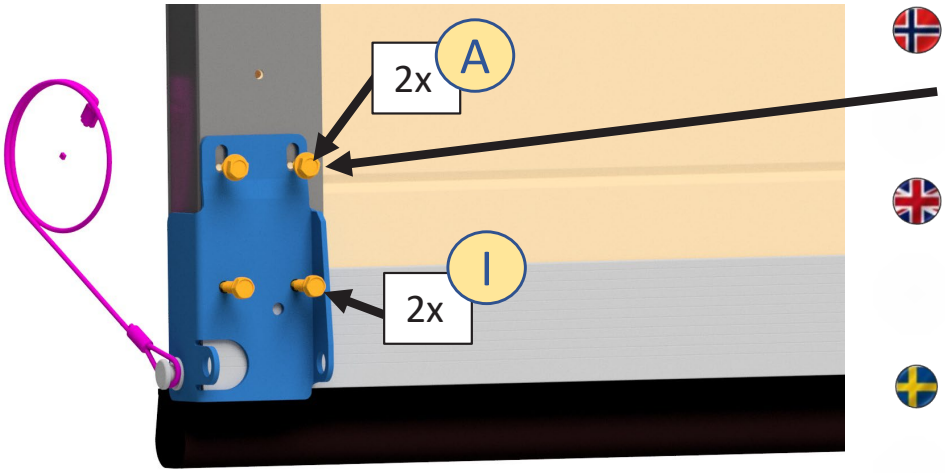

Bunnbrakett plasseres slik at skruer A står nederst i avlange hull

The bottom bracket is placed so that screws A are at the bottom of oblong holes

Bottenrullehållare placeras så skruvar A står står längst ner i avlånga hål

7.3	Sett trinse med bolt i sidehengsel	Assembling nylon roller with roll carrier	

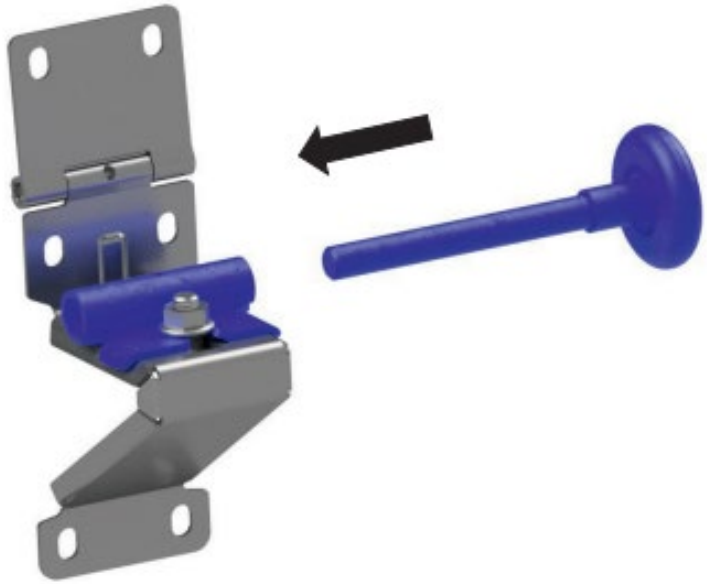

7.4	Montering av hengsler	Assembling hinges	Montering av mittgånjärn

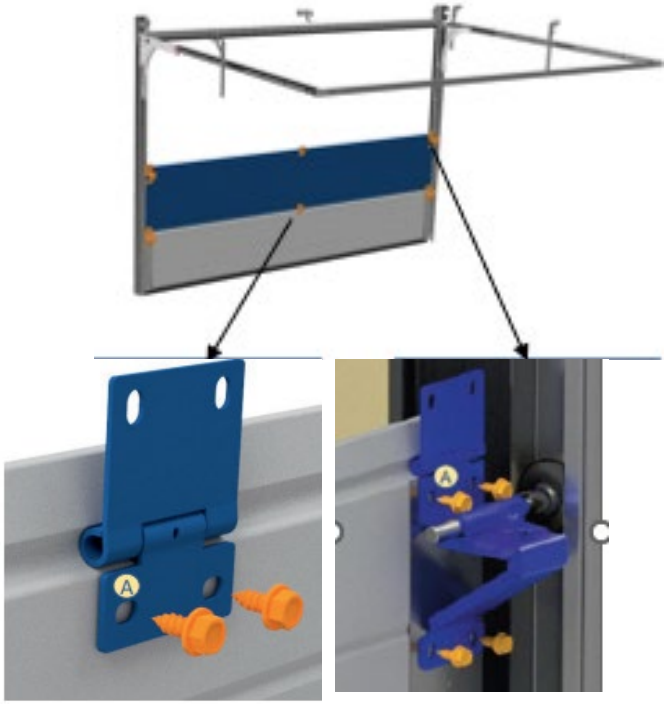

Ikke stram skruene før seksjonen over er posisjonert og de to sist skruene er posisjonert. Pepeteres på høyre og venstre side av port for alle tre seksjoner..

Do not tighten screws until the above door panel is positioned and the two remaining screw are in position. Repeat on left and right side for all three panels

Dra inte fast de fyra skruvarna I portbladet för än injusterat och de två sista skruvarna är justerade. Repeterras på höger og västersida av porten på alla porblad, till och med näst översta portbladet.

7.5	Montering av hengsler	Assembling hinges	Montering av mittgånjärn

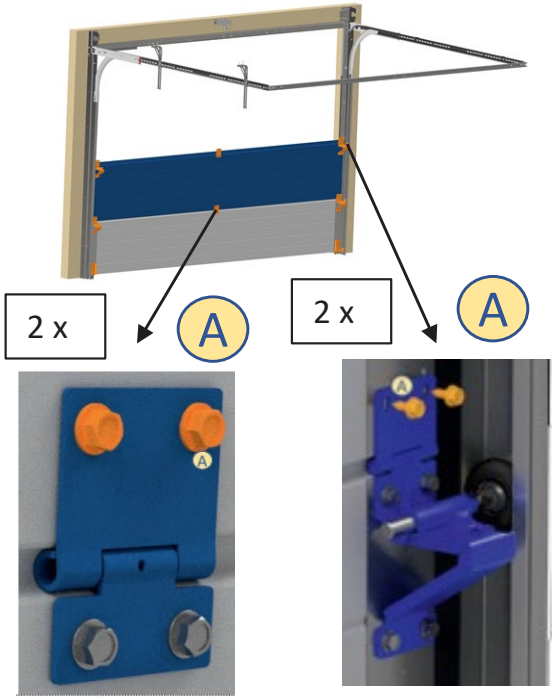

Repeteres på høyre og venstre side av port for alle tre seksjoner. Stram alle skruer på sidehengsel og midthengsel.

Repeat on left and right side for all three sections. Tighten all screws on hinge and lateral hinges

Repeteras på höger och vänster sida av port på alle portblad til och med översta portbladet. Dra åt alla skruv.

7.6	Montering av øverste portseksjon	Assembling the top door panel	Montering av översta portbladet

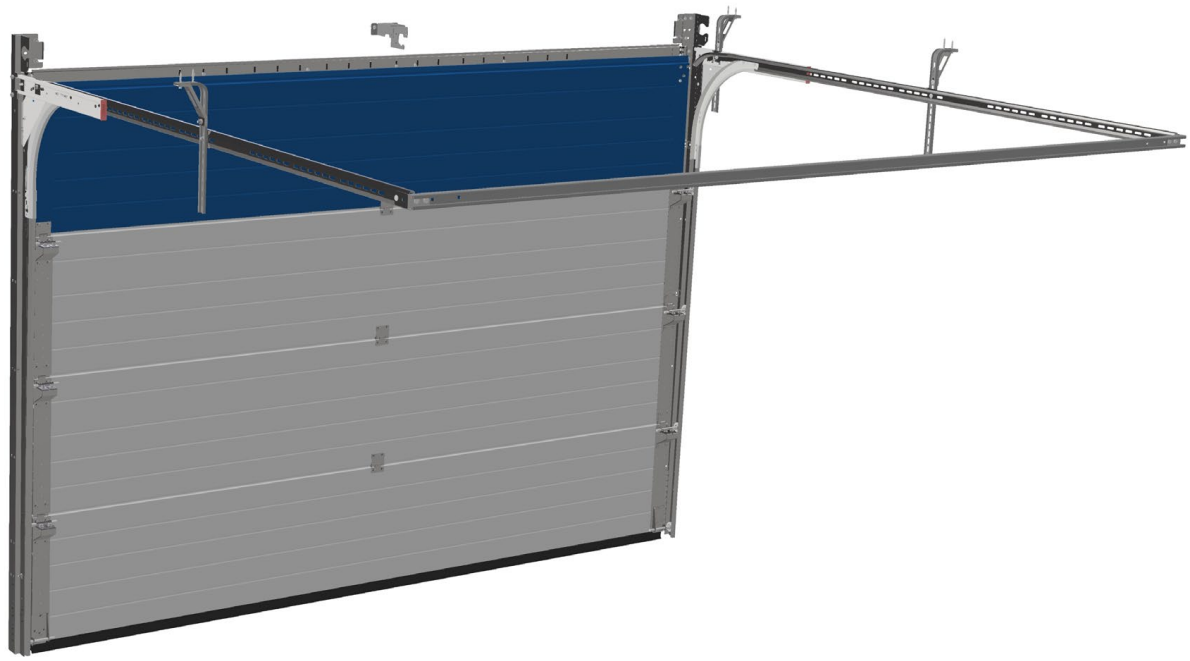

7.7	Montering av pakning	Cutting the sealing	Kapa tätningslist

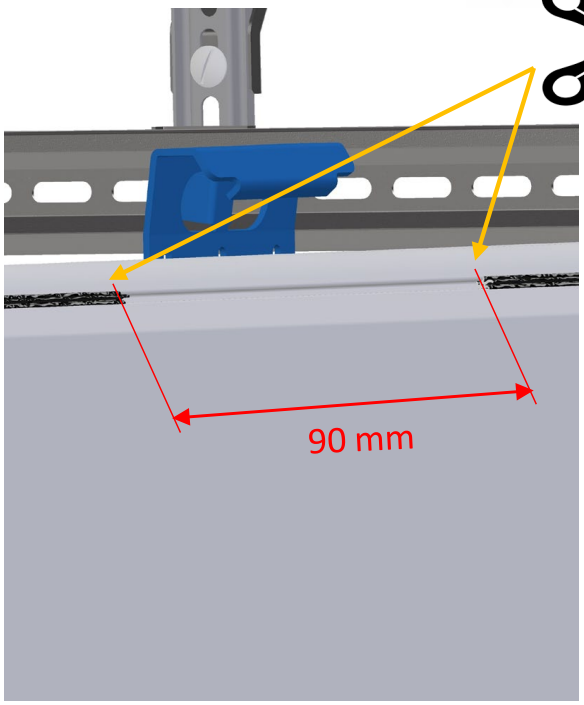

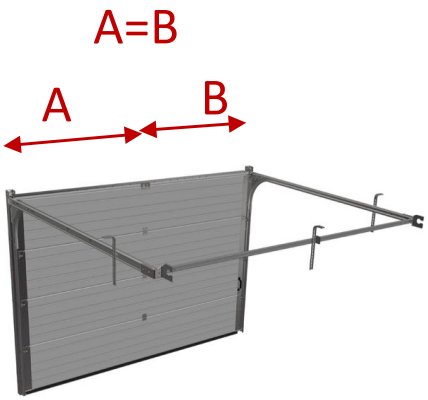

7.8	Montering av portåpnerfeste	Assembling operator plate	Montering av portöppnarbeslaget

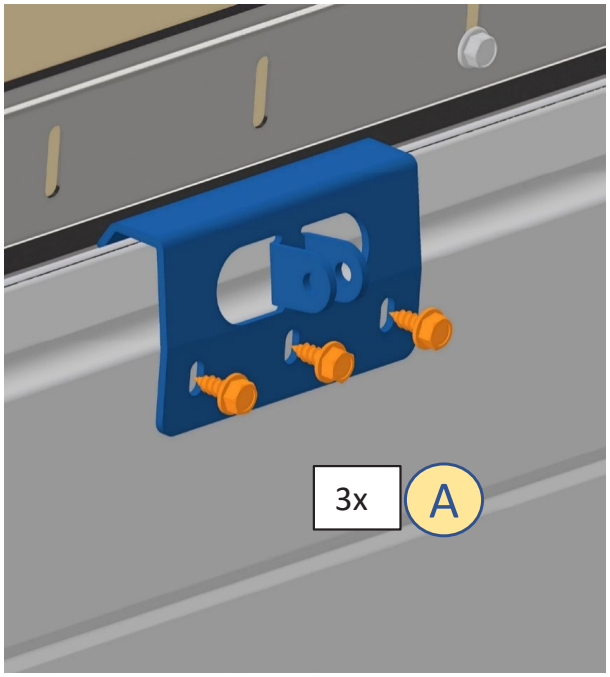

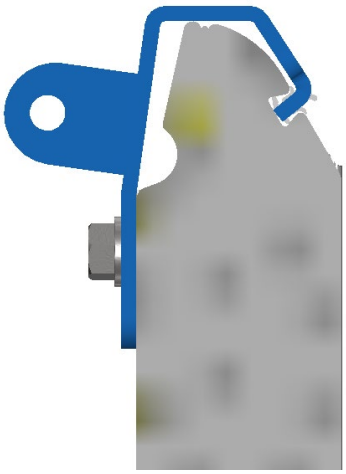

7.9	Montering av toppbrakett	Assembling the top bracket	Montering av topprullehållare

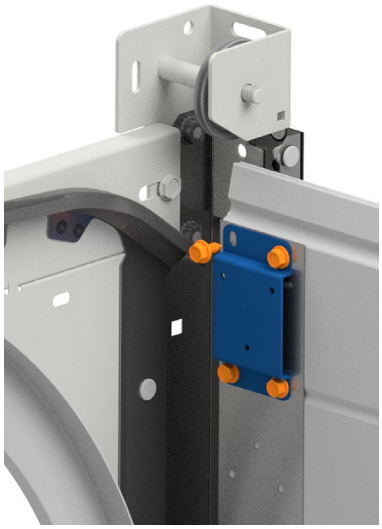

4 x A

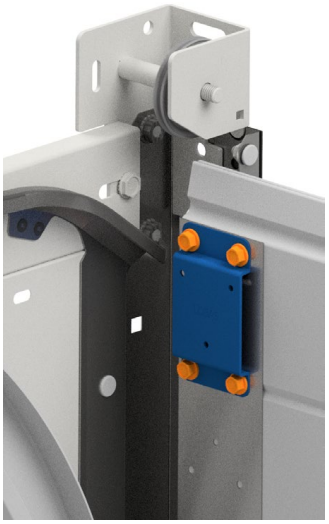

8.0	Montering av toppbrakett	Assembling the top bracket	Montering av topprullehållare

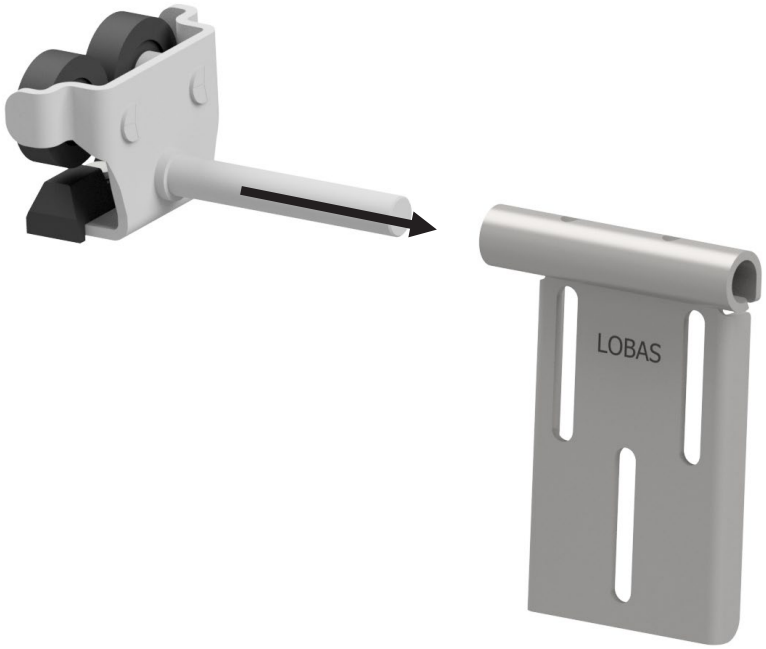

8.1	Montering av toppbrakett	Assembling the top bracket	Montering av topprullehållare

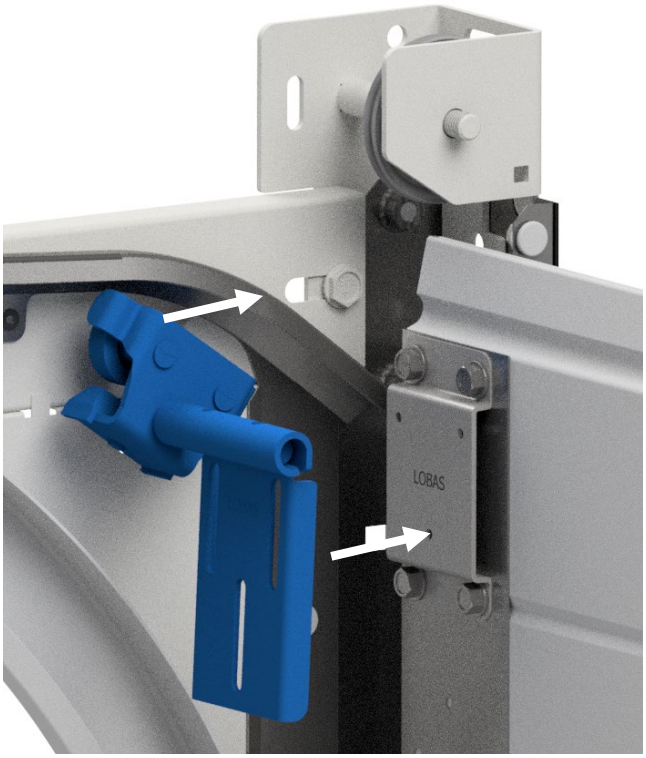

8.2	Montering av toppbrakett	Assembling the top bracket	Montering av topprullehållare

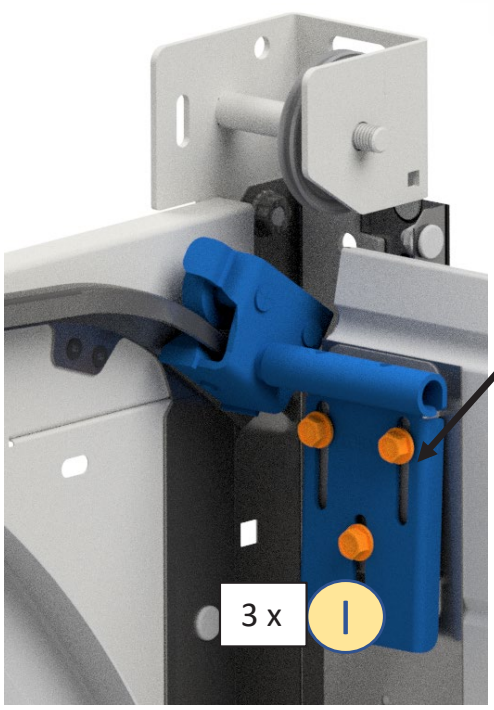

Ikke skru til skruer

Do not tighten

Stramma inte till

9	Montering av håndtak	Attaching the door handle	Montering av handtag

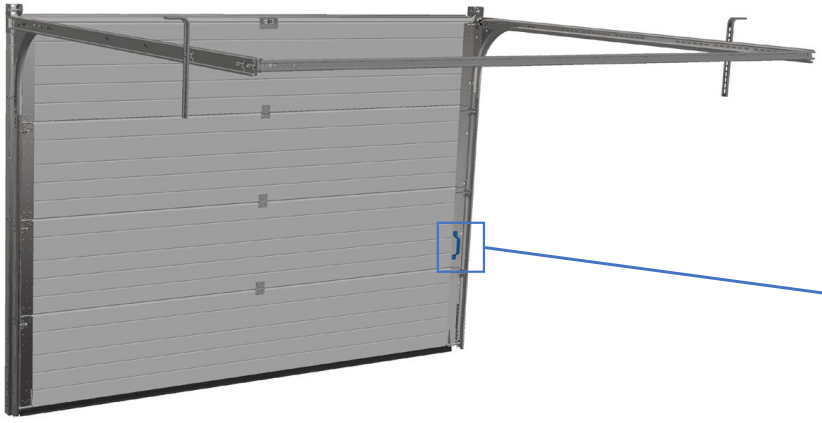

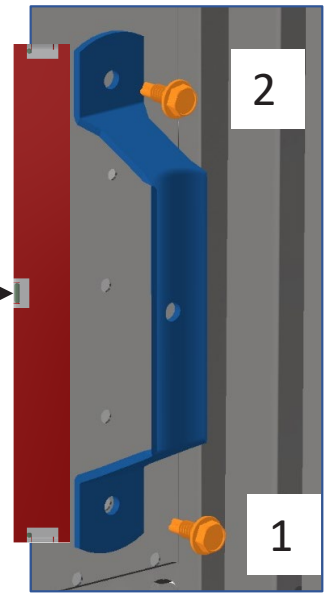

1: Skrus inn i forboret hull
2: Skrus inn med selv-borende skrue (det er ikke hull i endstile)

1: Screw into pre-existing drilling
2: No pre-existing drilling in rail. Use self-drilling screw

1: Skruva in I förborrade hål
2: Skruva in med självborrande skruv (det är inte hål I andra änden)

10 Montering av portavstiver / Assembling strut / Montering av portstabilisering

Dersom en vindusrekke er montert i toppseksjonen, må det monteres en portavstiver over vinduene

If a row of windows is installed in the top door panel, then a strut is required above the mentioned row of windows.

Där en fönsterserie är monterat i toppsektionen, behöver det monteras en portstabilisering över fönster

Plassering av portavstiver Position of strut			
		Portbredde Door width	
Porthøyde Door height	**Seksjoner Panels**	**5,01 - 5,5 m**	**5,51 - 6 m**
1,87 - 2,32 m	Topp Top	X	X
	3	X	X
	2	X	X
	Bunn Bottom	X	X
2,33 - 2,5 m	Topp Top	X	X
	4	X	X
	3		X
	2	X	X
	Bunn Bottom	X	X

10.1 Montering av portavstiver / Assembling strut / Montering av portstabilisering

Dersom man har et 460 mm høyt portpanel med en rad vinduer: Se Anneks B

If you have a 460 mm panel with a row of windows: See Annex B



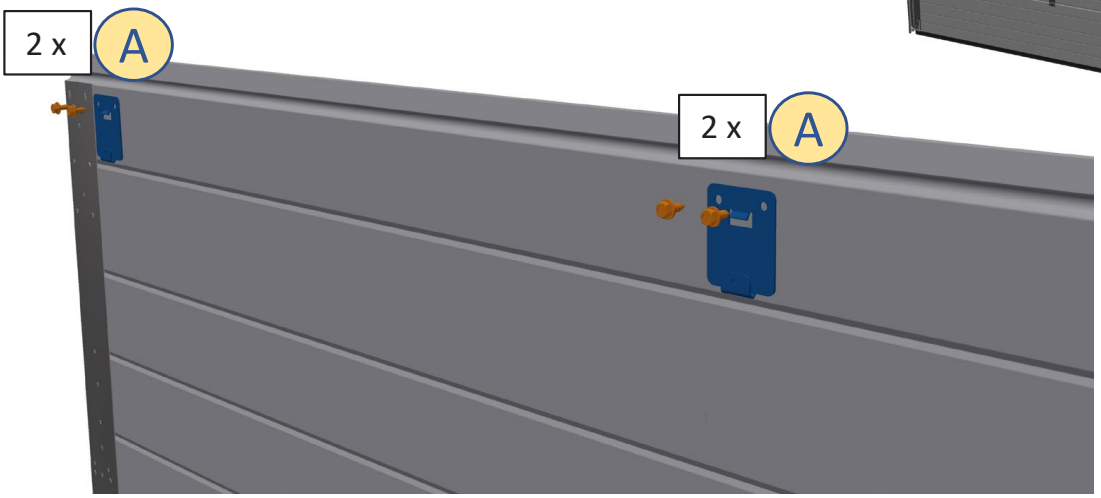

10.2	Montering av portavstiver	Assembling strut	Montering av portstabilisering

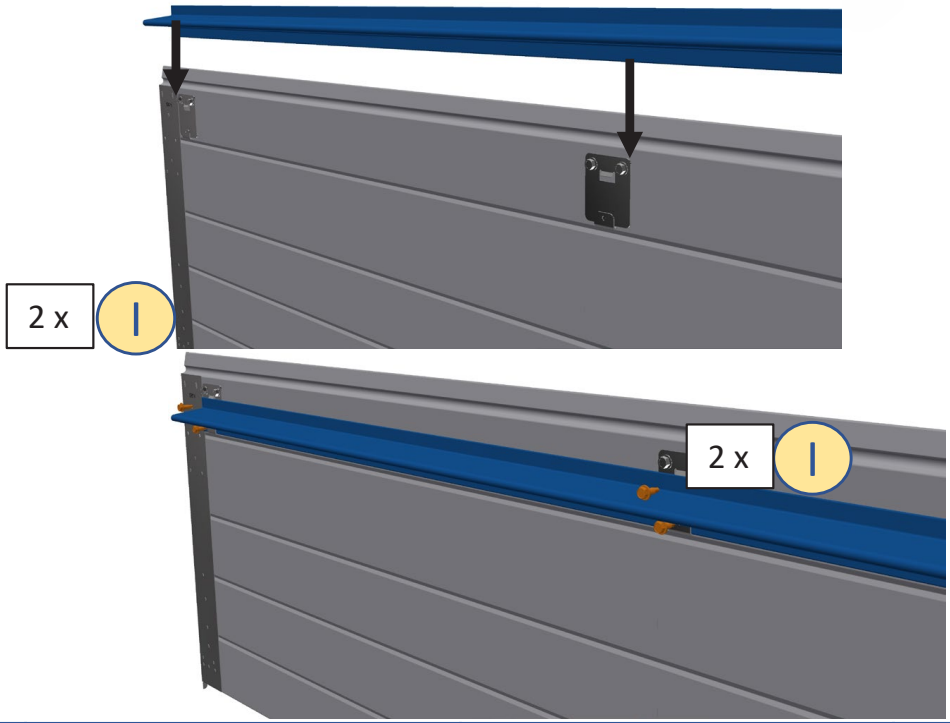

11.1	Sleideklips	Sliders	Placering av skjutbeslag

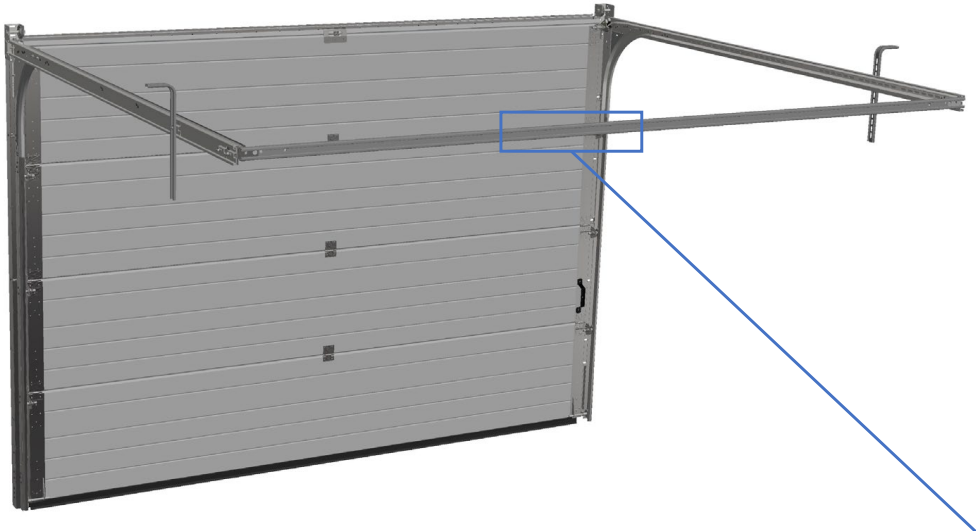

Dørbredde	Antall sleider
≤ 5 m	3
> 5 m	4

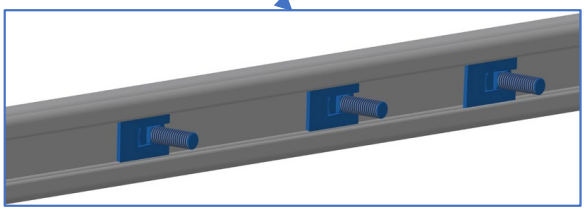

11.2	Montering av midtplate	Assembling bracket	Montering av mittplatta

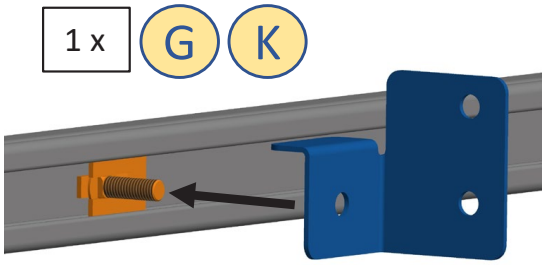

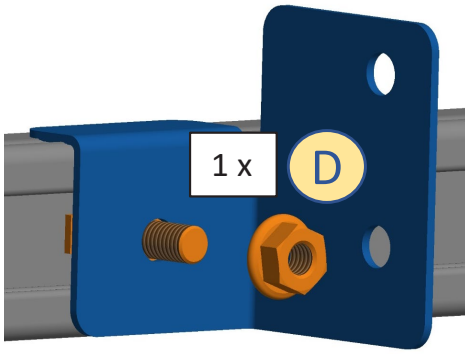

11.3	Montering av opphengsvinkel bak	Assembling rear roof attachment	Montering av upphägningsvinkel

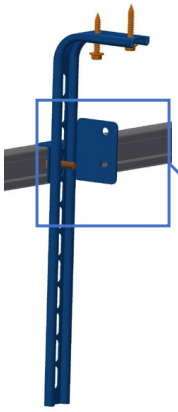

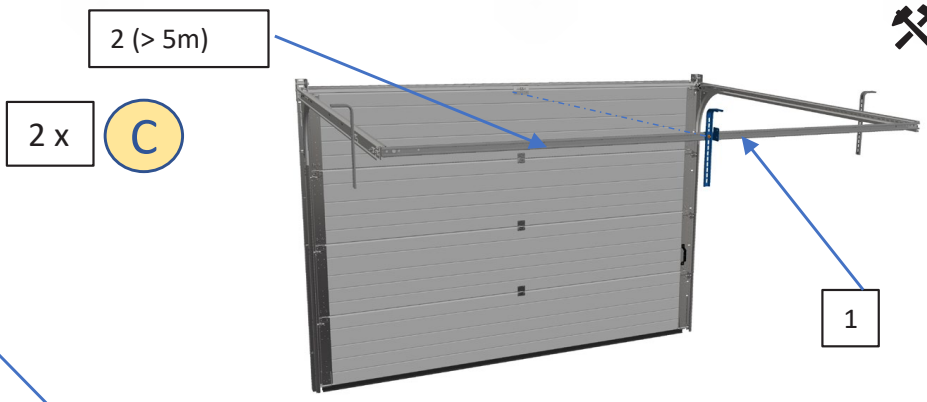

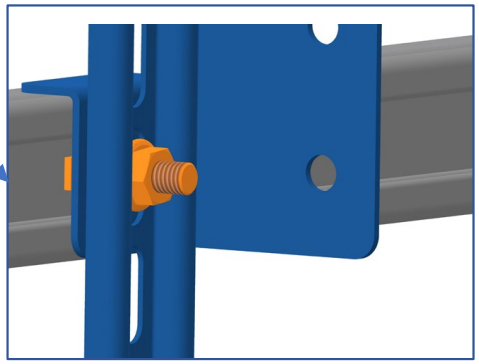

Dørbredde	Antall opphengsvinkler og midtplater
≤ 5 m	1
> 5 m	2

11.4 Montering av motorfeste bak / Assembling rear engine attachment / Montering av motorfästet baktill

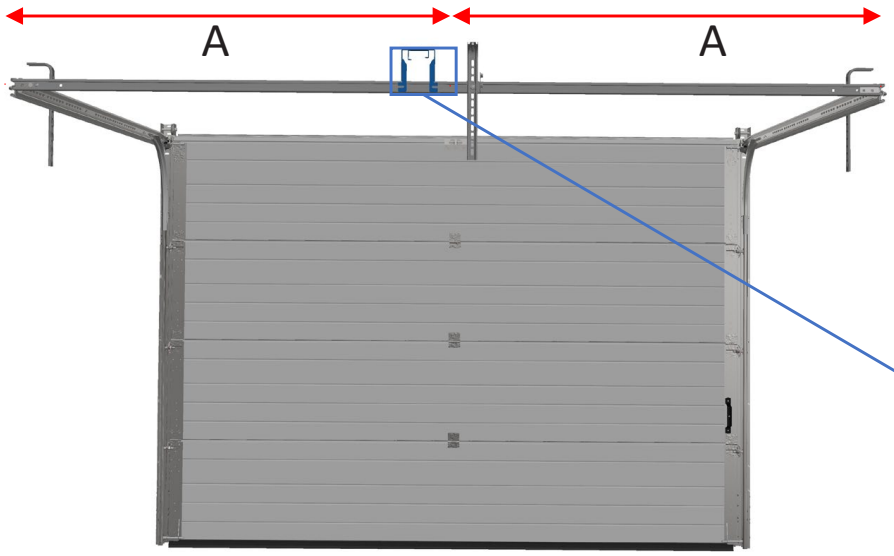

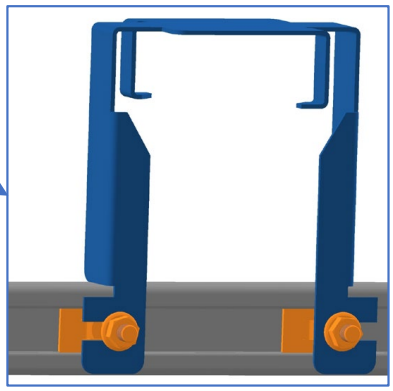

2 x G K D

11.5 Montering av hjørnedeksel / Assembling cover / Montering av hörnbeslag



1 x E F

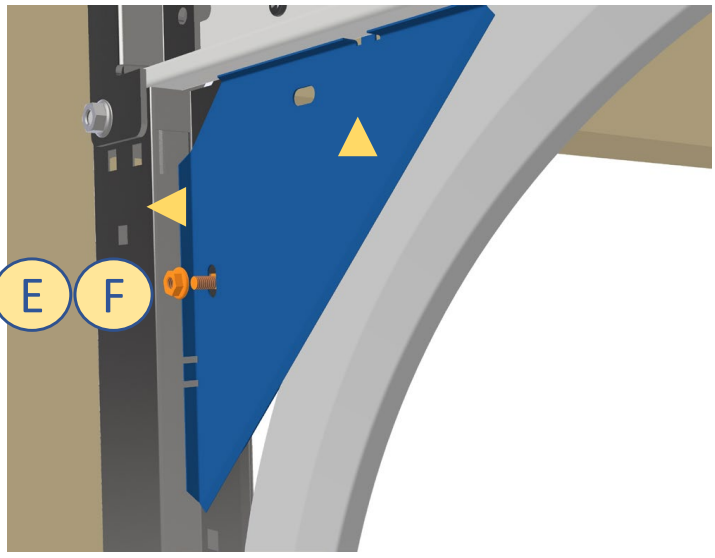

12	Montering av sleide	Assembling sliders	Montering av skjutbeslag

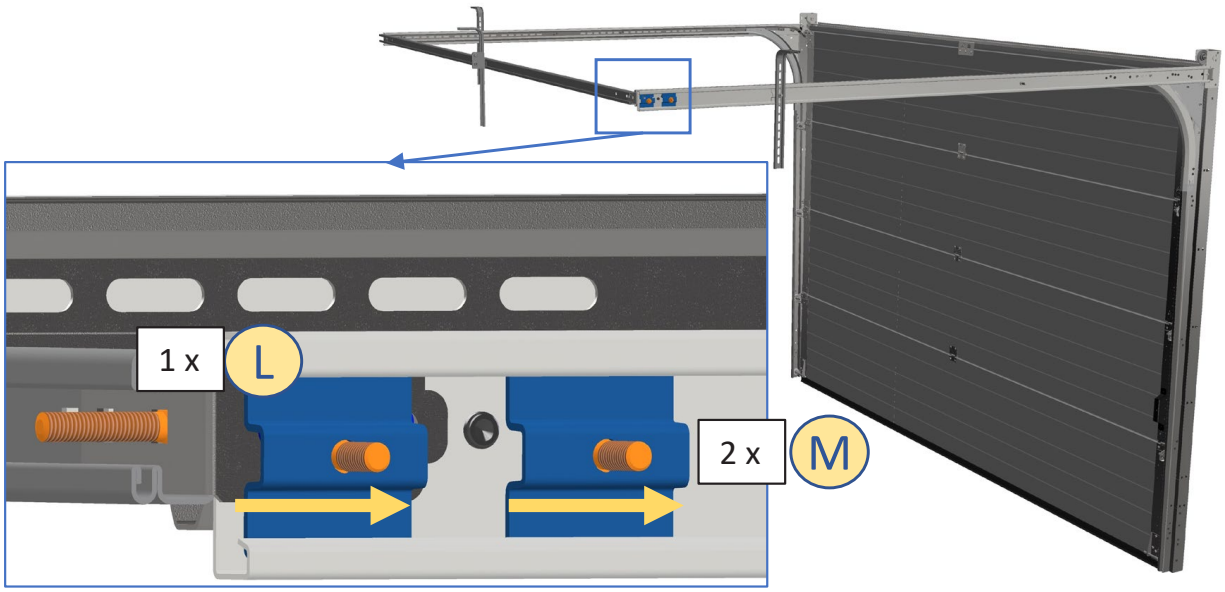

12.1	Montering av endeplate	Assembling bearing-holders	Montering av ändplatta

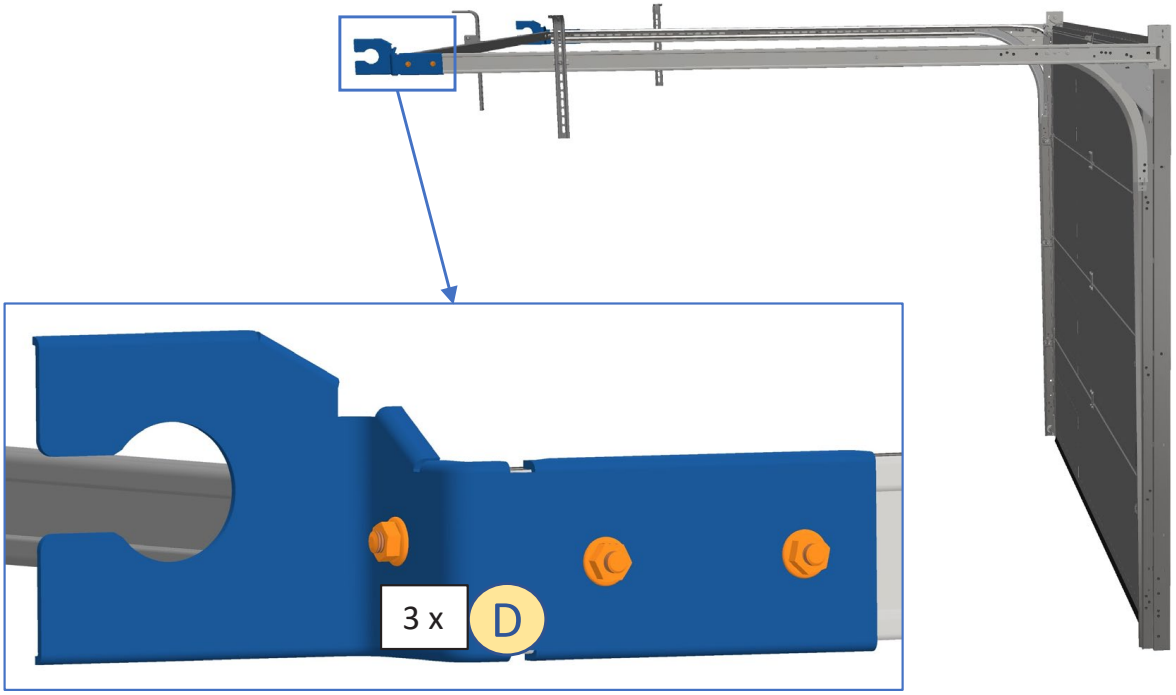

13	Montering av plastdeksel	Assembling protection covers	

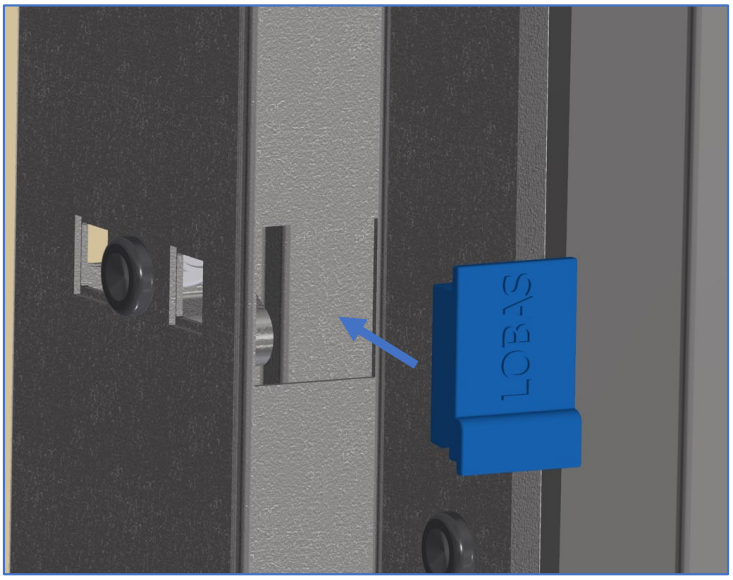

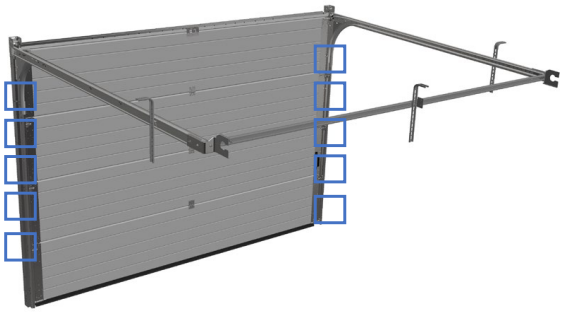

Montering av torsjonsaksling og fjær

Assembling shaft and spring systems

14	Montering av Aksling og fjærsystem	Assembling shaft and spring systems	Montering av axel och fjädersystem



Tips: Monter aksling og fjærsystemer før du henger det på portåpningen.

Tip: Assemble the shaft and spring systems before attaching it to the doorway

Tips: Montera axeln och fjädersystem före man hänger upp detta på portöppningen.

14.1	Torsjonsaksling og fjær	Shaft and spring system	Torsionsdelar

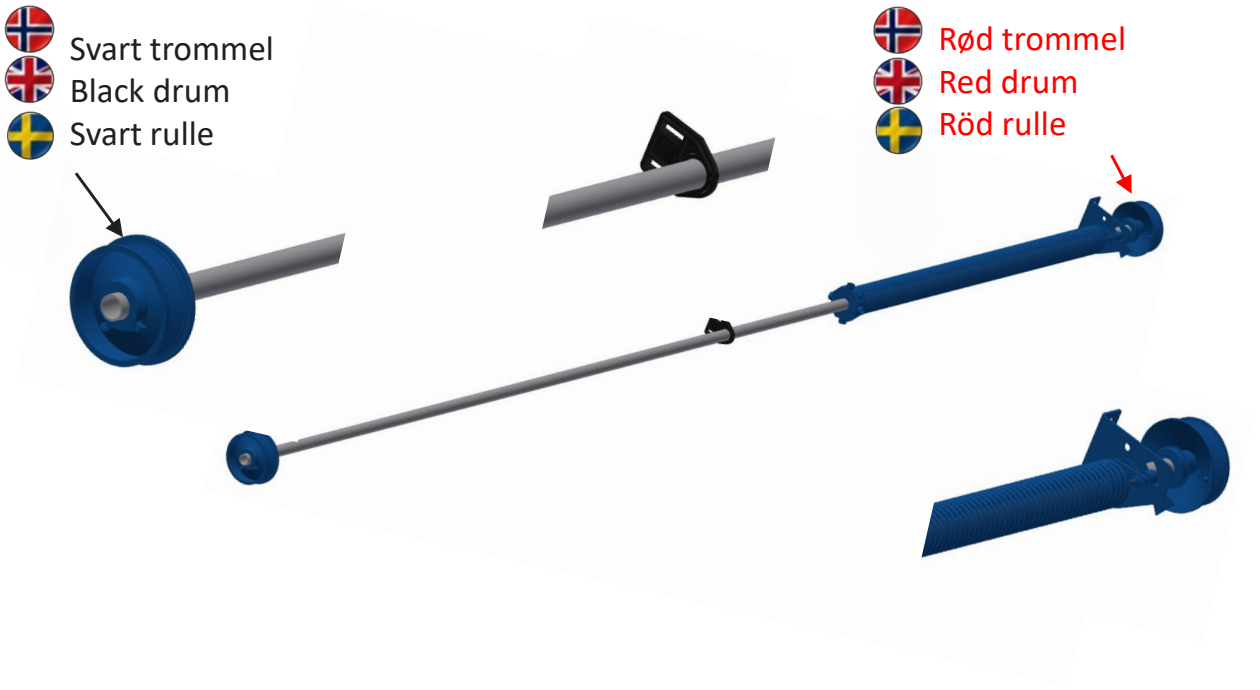

14.2	Fjærbruddsikring på fjærbruddfeste	Spring break device on plate	Fjäderbrottsäkring på fjäderbrottbeslaget

2 x H D

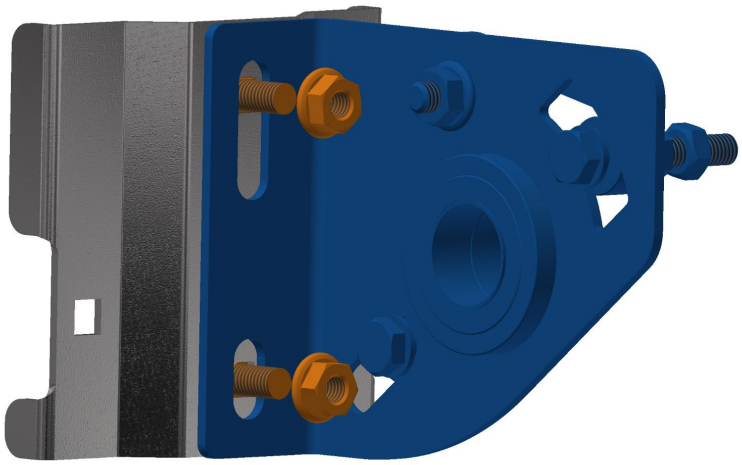

14.3	Forhåndsmontering av deler på aksling	Assembling equipment on shaft	Förhandsmontering av delar på axeln



Innbøyd ende av fjæren MÅ være opp på fjærbruddsikringen

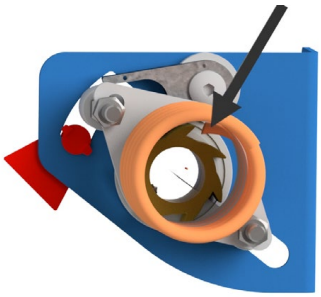

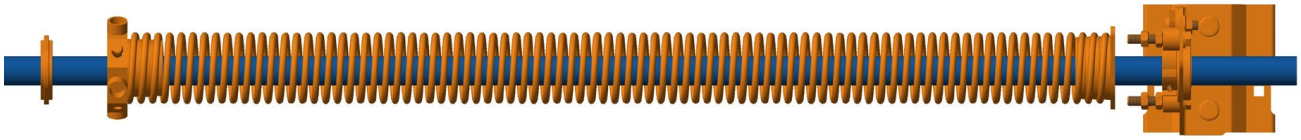

14.4	Montering av torsjonsfjær	Assembling the spring	Montering av torsionfjäder

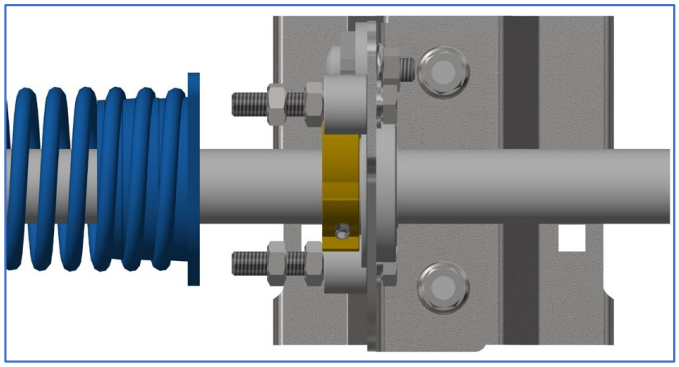

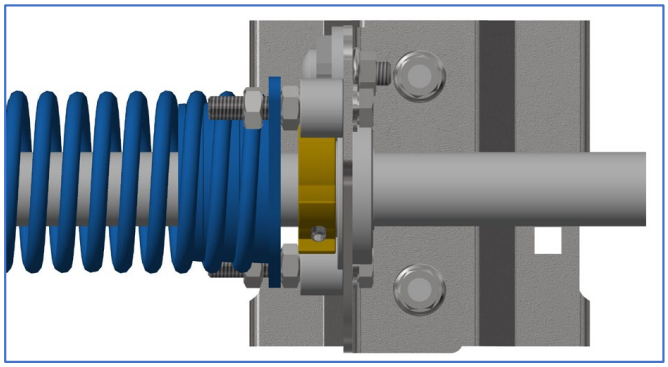

14.5	Legg akslingen i endeplaten	Position the shaft	Placera axeln i ändplattan

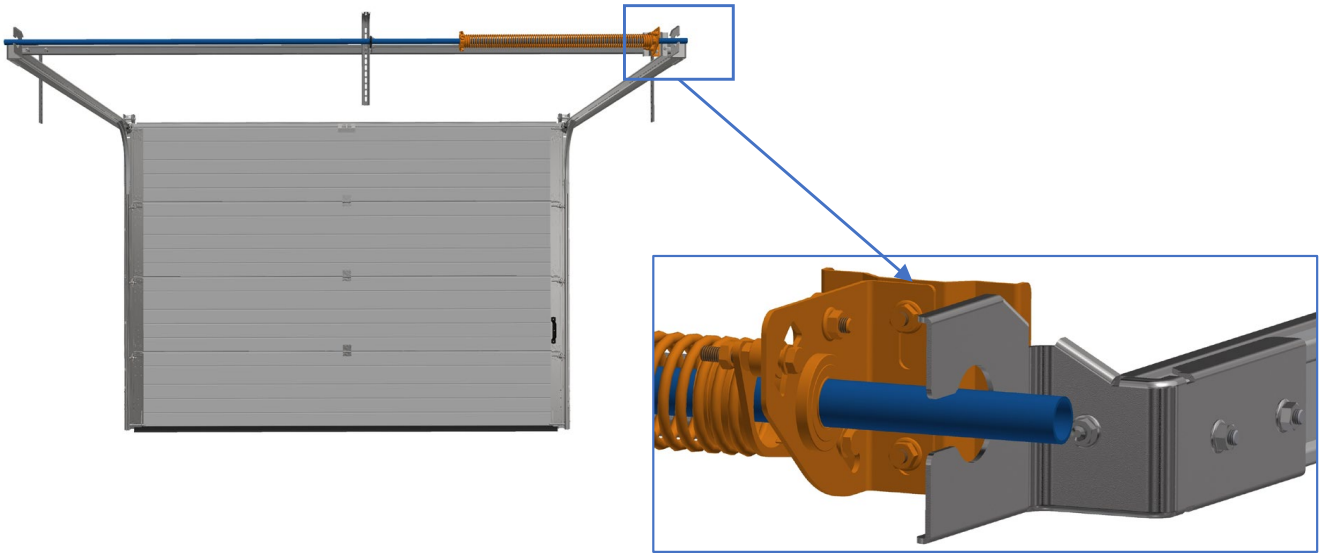

14.6	Montering av lager	Assembling bearings	Montering av lager

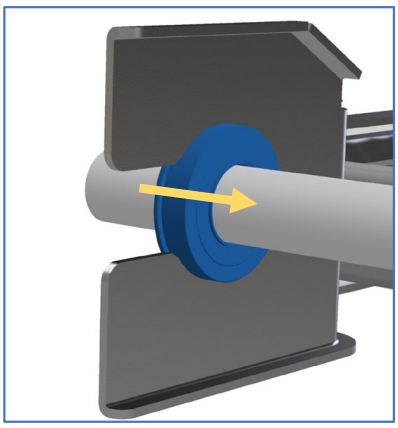

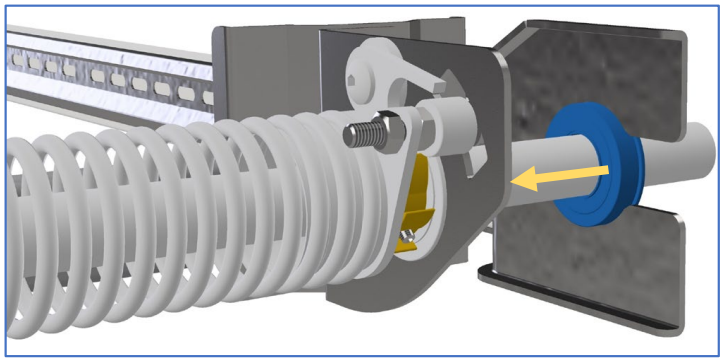

14.7	Montering av fjærbruddfeste	Assembling spring break device	Montering av fjäderbrottfäste

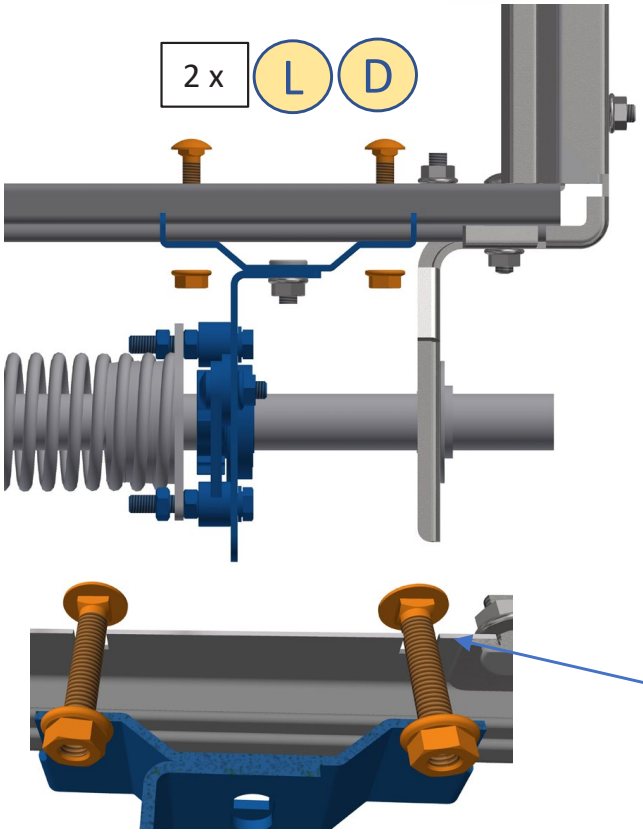

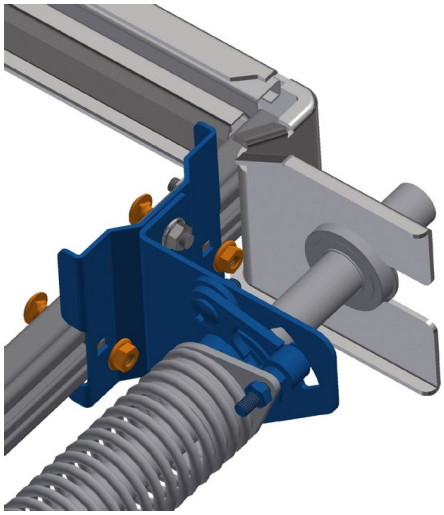

Skruer tres gjennom firkantet hull i avstandsskinne

Bolts pass through dedicated, square, holes in rear spacer

Skruva gängorna genom fyrkantiga hål i avståndsskenan

14.8	Montering av aksling opplagring senter	Assembling the spring	Montering av axel centrum av porten

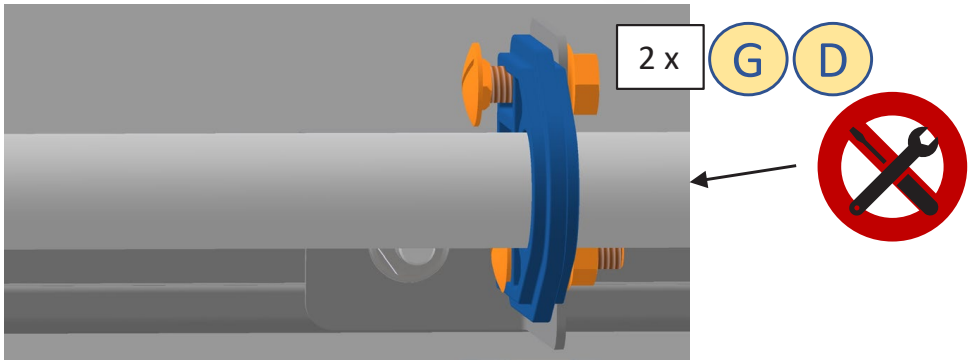

14.9	Sjekk at akslingen er i vater	Verify that the shaft is level	Kontrollera att axeln är i våg

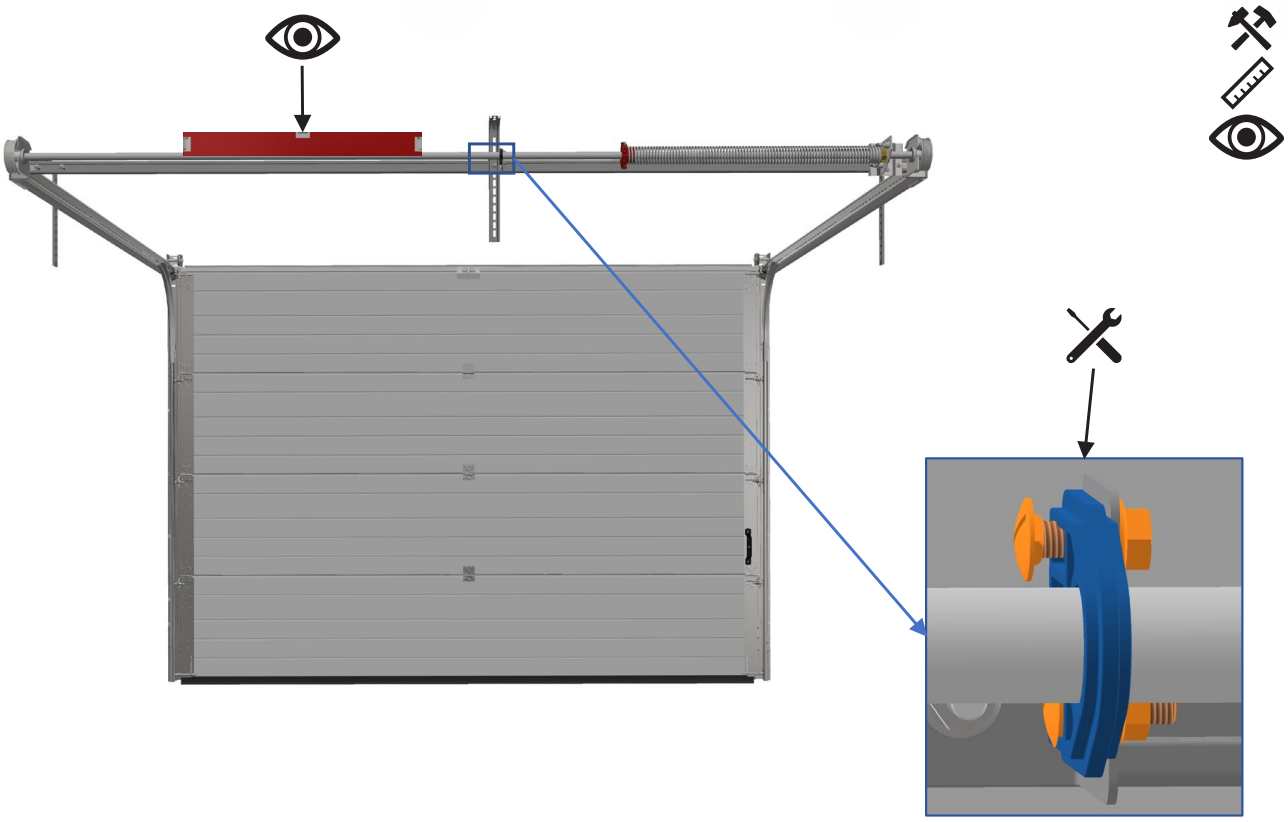

14.10	Stramming av fjærbruddsikring	Tightening spring break device	Dra åt fjäderbrottsäkringen

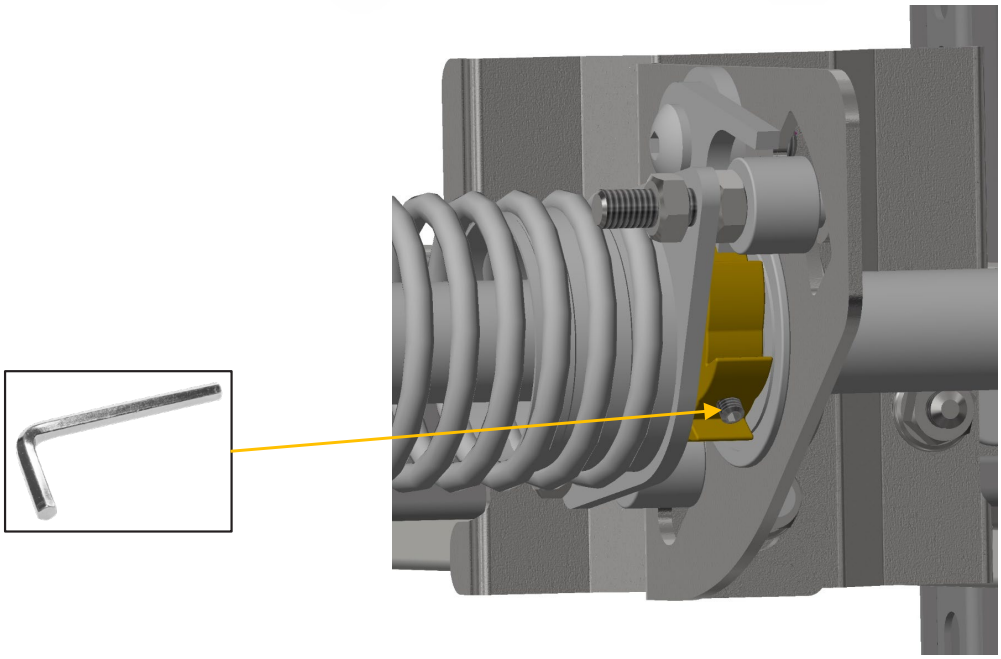

14.11	Posisjonering av tromler	Positioning the drums	Placering av rullar

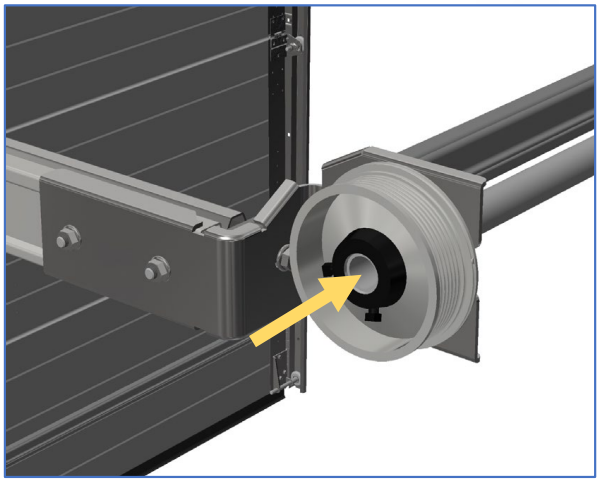

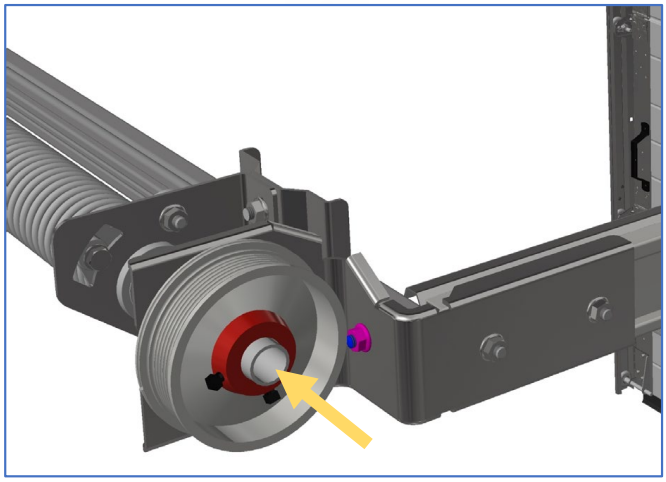

Kontakt med lager
Sett ovenfra

Contact with bearing
Seen from above

Kontakt med lager
Sett ovanifrån

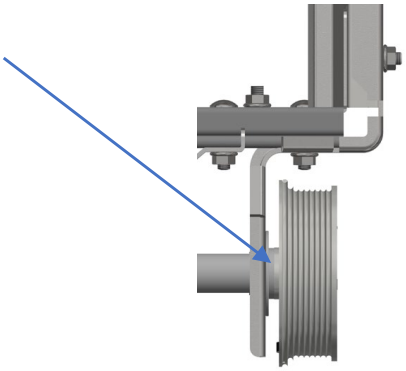

15.1	Vaier skal trekkes mellom port og trinsebolt	Position the wire between roller and door	Vajer ska sträckas mellan port och rullbulten

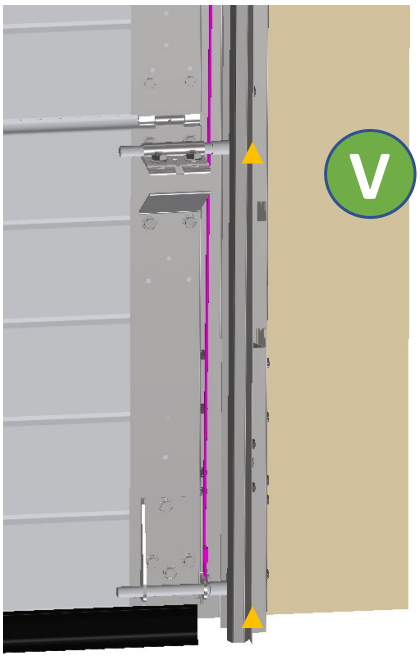

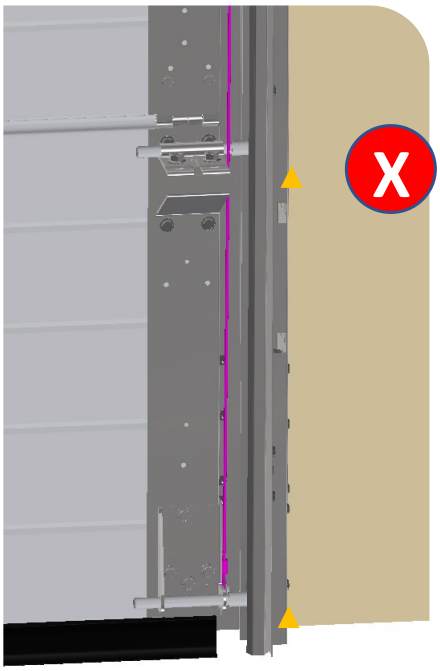

15.2	Låsing av aksling	Blocking shaft	Låsning av axeln

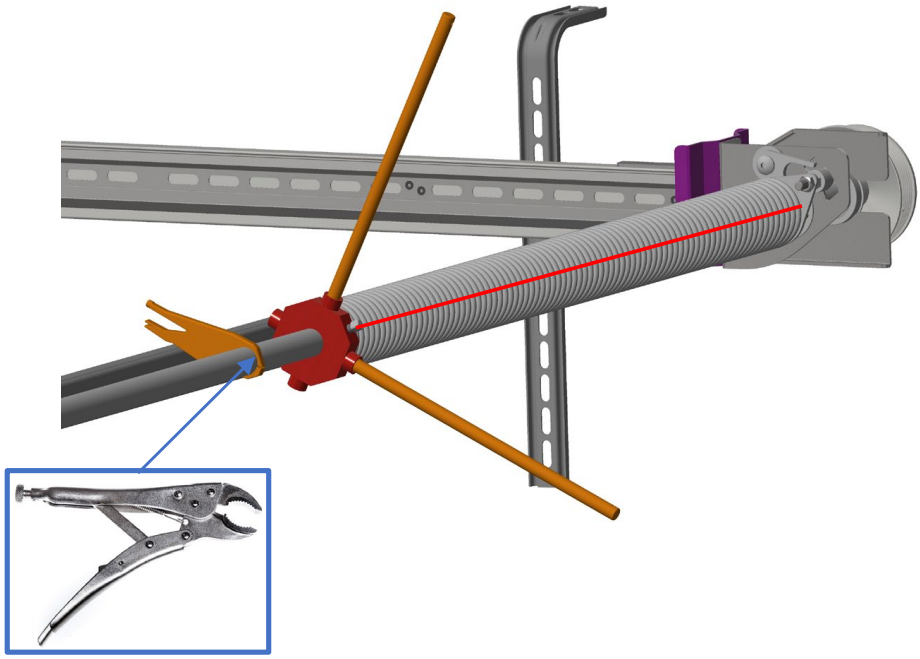

15.3	Stram vaiere	Tightening cables	Sträck vajern

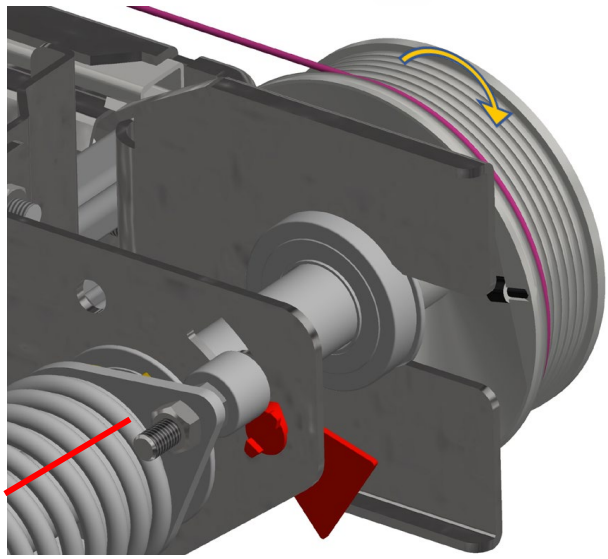

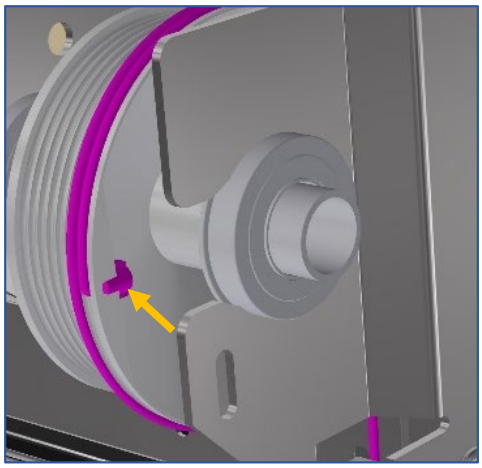

15.4	Vaier strammes likt på høyre og venstre side	Tighten the cable equally on the left and right side	Vajern stäcks lika på både höger och vänster sida.

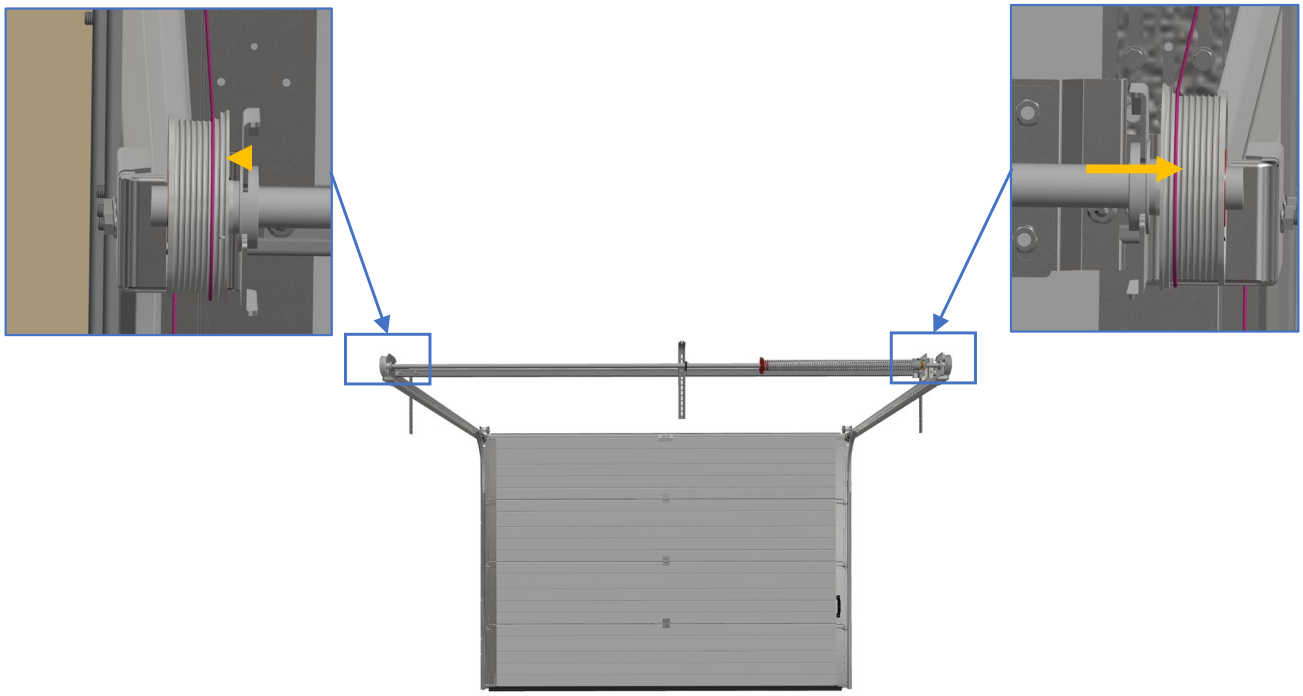

15.5	Stram skruer på trommel	Attaching the drum to the shaft	Dra åt skruven på rullarna

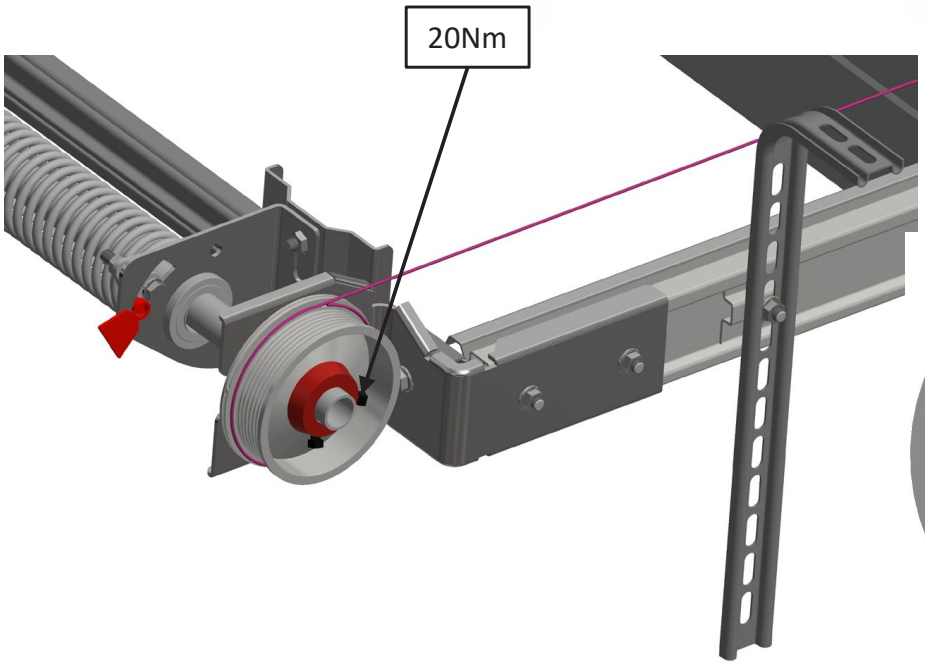



15.6	Oppstramming av fjær	Rotating the spring	Uppsträckning av fjäder

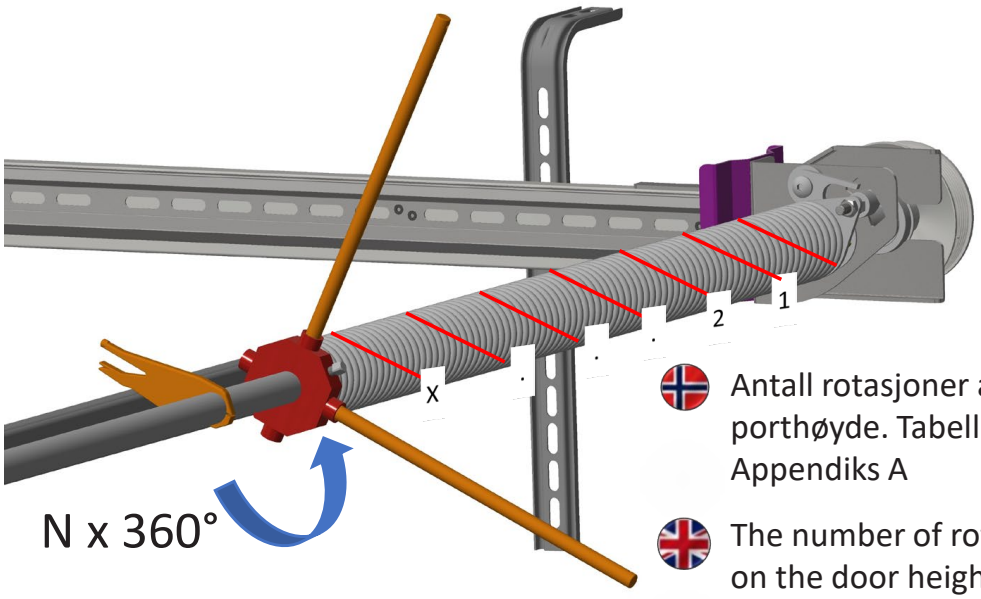

Antall rotasjoner avhenger av porthøyde. Tabellen finnes i Appendiks A

The number of rotations depends on the door height. Details in appendix A

Antalet vridningar är beroende på porthöjd. Se tabell I bilaga A

15.7	Strekk fjæren	Extend the spring	Stäck fjädern

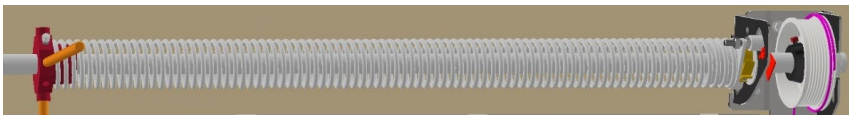

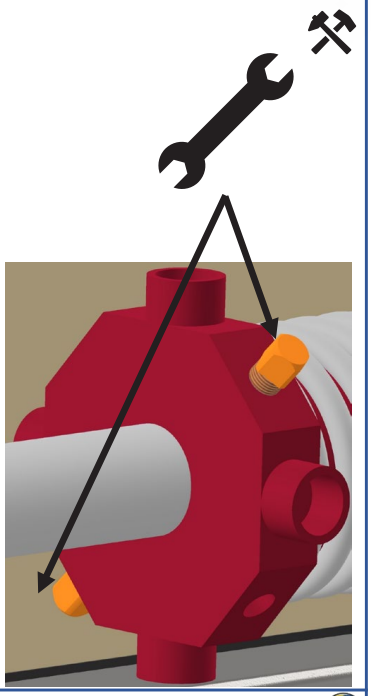

15.8	Aktiver fjærbruddsikring	Activate spring break system	Aktivera fjäderbrottsäkringen

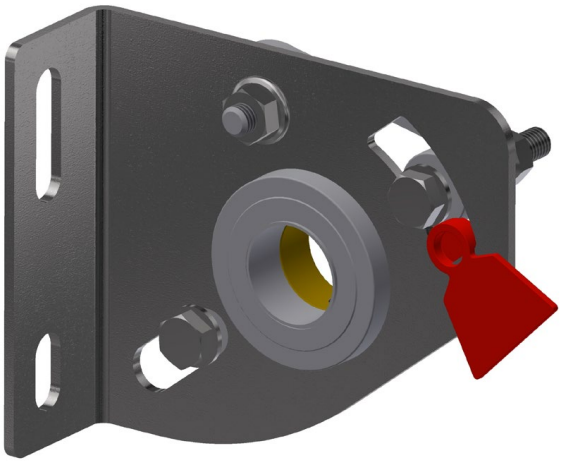

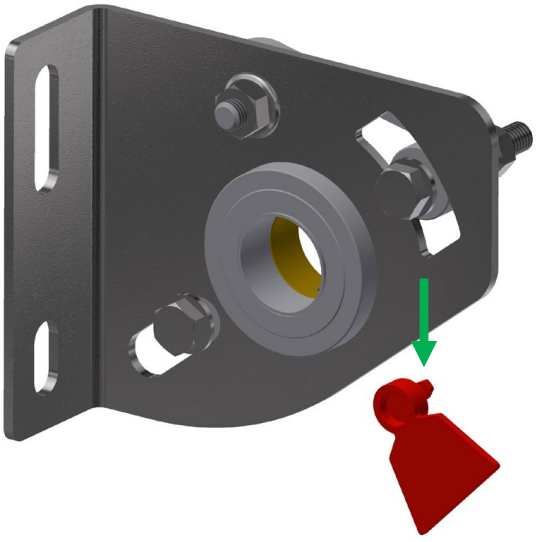

16	Åpne og lukke port	Open and close door	Öppna och stäng dörren

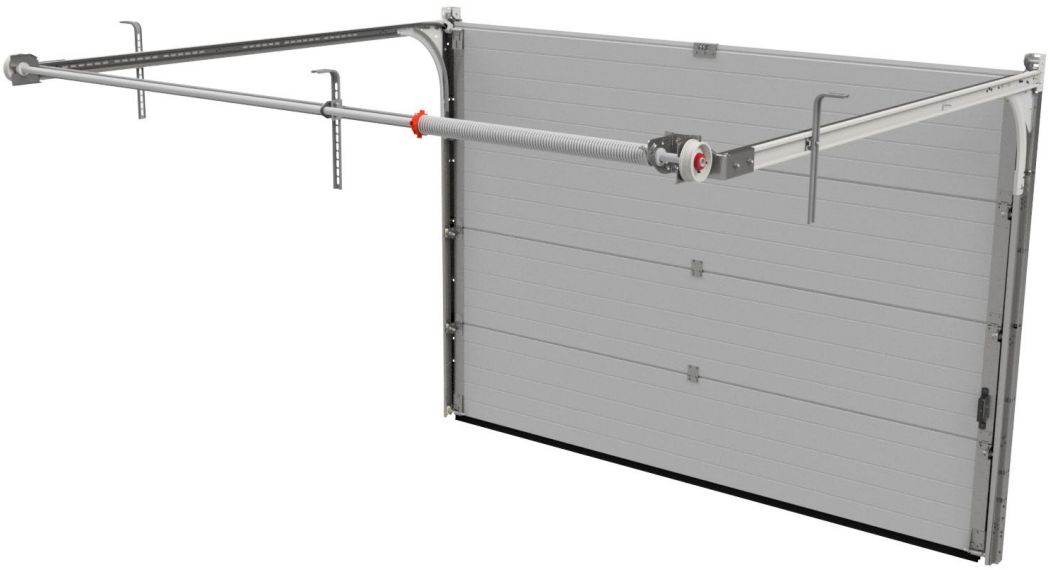

17	Om nødvendig: Justering av toppbrakett	If necessary: Adjusting top bracket	Om nödvändig: Justera topprullen



For å justere: Løsne skruer og flytt toppbrakett opp eller ned

To adjust: Loosen screws and move top bracket up or down

Så här justerar du: Lossa skruvarna och flytta toppfästet upp eller ner

18	Smøring	Lubrication	Smörjning

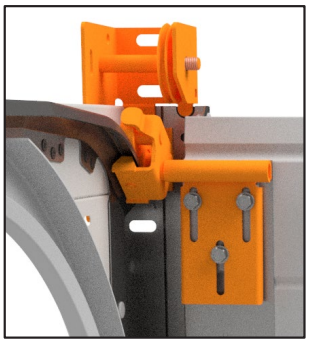





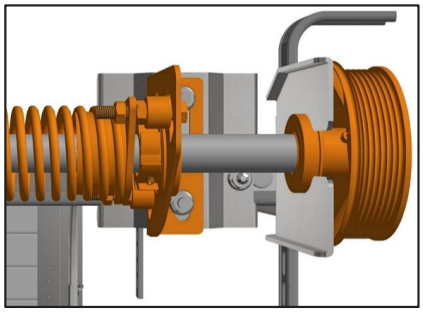

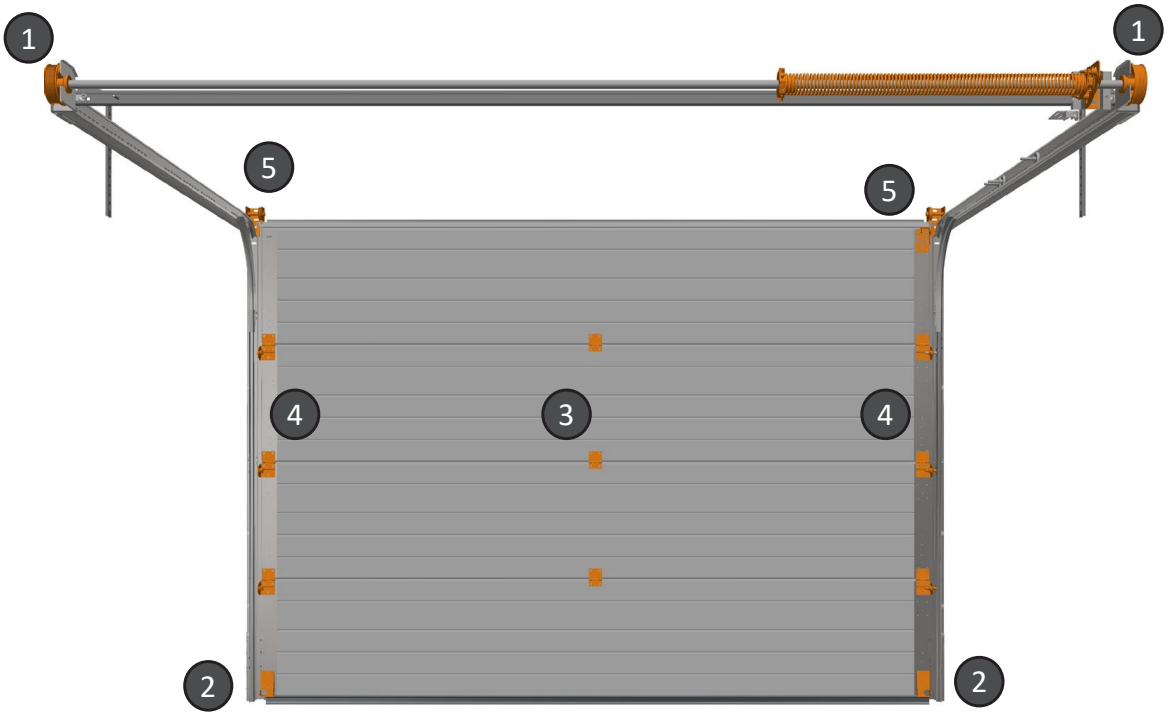







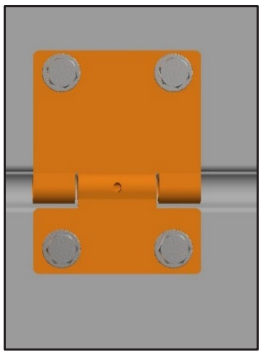



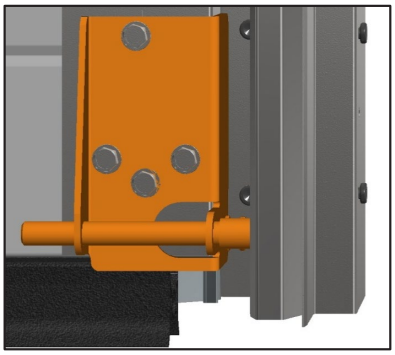

19	Problemløsing	Problem solving	Problemlösning
	PORTEN GÅR VELDIG TREGT: • Sjekk at lister ikke ligger for hardt mot porten. • Sjekk at skinner ikke er montert for trangt inntil port. • Sjekk at vaier ikke kommer i klem. • Vaier er slakk på den ene siden – sjekk diagonalmål (Del 7.10). PORTEN ER TUNG Å LØFTE OPP: • Sjekk at fjærer, trinser, og vaier er montert i henhold til anvisning. • Stram opp fjærene. PORTEN FYKER OPP: • Slakk fjæren. KONDENS PÅ INNSIDEN AV PORT: • Sjekk lufting i garasjen.	THE DOOR DIFFICULT TO OPEN/CLOSE: • Verify that seals are not pressing against the door. • Verify that tracks are not assembled to close to the door. • Verify that the lifting cable is not blocked. • If the cable is loose, verify diagonal (section 7.10). THE DOOR IS TOO HEAVY TO OPEN: • Verify that springs, rollers and cables are correctly assembled as shown in this document. • Tighten springs. THE DOOR OPENING TOO FAST: • Loosen spring. CONDENSATION ON THE INSIDE OF THE DOOR: • Verify that the garage is sufficiently aired.	PORTEN GÅR VÄLDIGT TRÖGT: • Kontrollera att lister inte ligger för hårt mot porten • Kontrollera att skenorna inte är monterade för trångt mot porten • Kontrolleras att vajer inte kommer i kläm. • Vajern är slak på den ena sidan. Kontrollmät diagonalen (Del 7.10) PORTEN ÄR TUNG ATT LYFTA UPP • Kontrollera att fjädern, bultar och vajer är monterade enligt anvisningarna. • Strama upp fjärdern PORTEN FLYGER UPP: • Släpp på fjärden KONDENS PÅ INSIDAN AV PORT: • Kontrollera och justera ventilationen i garaget

20	Installasjon av portåpner	Installing motorised opener	Installation av portöppnare
	• Følg egen installasjonsmanual! Lever manualene til sluttbruker etter installasjon • NB! Når elektrisk portåpner monteres på porten, må eventuelle sneppertlåser og låsestag fjernes fra porten for å redusere skaderisiko. • Eventuelle lokale frekvensforstyrrelser kan resultere i at motor ikke virker som tiltenkt. Dette er ingen reklamasjonssak, da det er utenfor leverandørens kontroll. • Det anbefales å montere sikkerhetssystem – fotocelle – for garasjeporter over 2,5 m høyde og hvis lukkekraften er over 40 kg. Videre anbefales det å montere nøkkelbetjent portåpner 1702E eller 5116 dersom det ikke er andre innganger til garasjen enn garasjeporten. Merk at dette er ekstrautstyr. Porten er kun godkjent kombinert med en av de nevnte motorene under, eller uten motor.	• Instructions are found in the motorised openers' installation manual. This manual must be delivered with the opener, or after the installation is complete if a professional is performing the installation • For safety reasons, remove loose parts (tightening rods etc.) before installing the opener. • Local frequency disturbances may have an effect on the performance of the equipment. This is not a valid complain, as the supplier have no control over the potential. local frequency disturbances • It is recommended to install an optical safety device – photocell – for door heights over 2,5m and if the force applied by the door when closing is above an equivalent of 40 kg. it is also recommended to install openers that requires a key (1702E, 5116) if the garage door is the only entry to the garage. • The door is only approved for with one of the following openers, or without an opener	• Följ installationsmanuale n. Leverera manualen till slutanvändaren efter installationen. • OBS! När elektrisk portöppnare monteras på porten så måste eventuellt snepplås och låsstag tas bort för att reducera skaderisken. • Eventuella frekvensstörningar kan resultera i att motorn inte fungerar ordentligt och utom leverantörens kontroll och berättigar ej reklamation. • Det rekomenderas att montera säkerhetssystemet - fotocellerna, för garage med över 2,5 m höjd och om stängningskraften är över 40 kg. Vidare rekomenderas att montera portöppnaren som kräver nyckel 1702E eller 5116 om det inte finns annan ingång än porten till garaget. Detta är extra tillbehör. • Porten är endast godkänd kombinerat med följande motorer eller utan:

Motorer/Engines/Motorer:

Modell	Maks portbredde (m)	Maks porthøyde (m)	Maks Portvekt (kg.)
LM80EVF	5,50	3,00	130
LM100EVF	5,75	3,25	150
LM130EVF	6,00	3,50	200
BS400N	3,00	2,30	90

21	Bruk og vedlikehold	Use and maintenance	Användar & underhållsmanual
	1. Muttere og skruer bør sjekkes minst en gang i året 2. Ved motordrift bør portens balanse sjekkes en gang i året og etterjusteres. 3. Vaier bør kontrolleres og byttes ut ved tegn til oppflising eller slitasje. 4. Lager, trinser, fjærer, bunnbrakett og andre bevegelige deler smøres med universal smøremiddel to til fire ganger i året. Porten bør vaskes/spyles to ganger i året. Vas/spyl porten en gang i måneden dersom du bor ved sjøen. Tetningslister smøres med grease eller vaselin. 5. Ved tegn til defekte deler eller annet som gjør at porten ikke fungerer som den skal; kontakt forhandler. 6. Ved aktivisering av fallsikring i forbindelse med fjær- eller vaierbrudd, må også fallsikring og vertikalskinner kontrolleres og eventuelt utskiftes. Det anbefales å la en profesjonell installatør kontrollere porten i slike tilfeller. **NB! Husk alltid å spenne ned fjærene før utskifting av deler.** 7. Ta vare på monteringsanvisningen. 8. Vedlikehold av portåpner: Se egen manual for åpneren.	1. It is recommended to check nuts and bolts at least once a year 2. The balance of motorised doors should be checked and, if necessary, corrected at least once a year.. 3. It is recommended to check the wires and replace them if damage is found. 4. Bearings, rollers, springs, brackets and other movable parts should be lubricated two to four times a year. It is recommended to clean the system twice a year. If you live by the sea: once a month. Lubricate sealings with grease or Vaseline 5. Contact your supplier/local dealership if you find defects or damage that prevents the correct use of the system. 6. If the wires or springs break and the safety device is activated, rails and safety devices must be examined and, if necessary, replaced. It is recommended to let a professional perform this operation. **NB! Always release the tension in the springs before replacing parts.** 7. Keep this document for instructions and documentation. 8. Maintenance of motorised opener: Check the openers' documentation	1. Muttrar och skruv bör kontrolleras minst en gång per år. 2. Vid motoranvändning bör portens balans kontrolleras en gång per år och efterjusteras. 3. Vajer bör kontrolleras och bytas ut vid tecken på uppflisning el slitage. 4. Lager och andra rörliga delar ska smörjas med ett universal smörjmedel två till fyra gånger per år. Porten bör tvättas/spolas av en gång i månaden om man bor vid havet. Tätningslister smörjas med grease eller vaselin. 5. Vid tecken på defekta delarr eller annat som gör att porten inte fungerar som den ska – kontakta återförsäljaren. 6. Vid aktivering av fallsäkringen i förbindelse med fjäder eller vajerfraktur så behöver fallsäkring och vertikalskenorna kontrolleras och eventellt bytas ut.Rekommenderas att låta en proffesionell installatör kontrollera porten i dessa tillfällen. **OBS! Släpp spänningen i fjädern innan byte av delar.** 7. Ta vara på monteringsanvisningen 8. Underhåll för portöppnare, se manual-portöppnare

22	Demontering av port	Disassembling the door	Demontering av port
	1. Porten må lukkes før demontering starter 2. Eventuell motor demonteres først. Husk å koble fra strømmen før demontering starter. 3. Torsjonsfjærer spennes ned ved hjelp av stålstenger, på samme måte som ved oppspenning. **NB! En stålstang settes i konen og holdes fast i grep før skruene løsnes. Deretter brukes begge stengene til å gradvis spenne ned fjæren.** 4. Nå kan resterende deler demonteres i motsatt rekkefølge som de ble montert.	1. Close the door before starting. 2. Disassemble the engine system before starting. Always disconnect the system from the power source. 3. Use steel rods to release the tension in the springs. The same procedure as when you assembled the springs. **NB! Place one rod in the cone and hold it tight before releasing any bolts. Use both rods to release the tension gradually.** 4. Disassemble the door system in the opposite order to when you assembled it.	1. Stäng porten innan demontering 2. Eventuell motor ska demonteras först. Kom i håg att koppla ur strömmen först! 3. Släpp spänningen på torsionfjäder med hjälp av stålstängerna på samma sätt som vid uppspänningen. **OBS! En stålstång sätts i konen och hålles fast före alla skruv lossas. Därefter används båda stängerna till att gradvis spänna ner fjärdern.** 4. Resterande delar kan demonteras nu i motsatt följd som de monterades.

Fyll ut feltene etter ferdig installasjon.

Leverandør	Lonevåg Beslagfabrikk AS, N-5282 Lonevåg, Tlf. (+47) 56 19 31 00
Identifikasjonsnummer (Skriv av fra etikett)	
Installatør (Navn, adresse, telefonnr.)	
Dato for installasjon	
Evt. Portåpnertype	
Evt. Sikkerhetsutstyr (Fotoceller, varsellys, etc.)	

Vedlikehold / Reparasjoner / Oppgraderinger	Navn (utført av)	Dato	Signatur

ANNEKS A: Oppstramming av torsjonsfjær

ADVARSEL! Porten må være lukket!

OBS! Smør fjæren før oppstramming

Utføres bare dersom fjærstrammingssnekke ikke er installert

- Opptrekking av torsjonsfjær må utføres med største forsiktighet. Mens en har klemmen fastspent til aksling, låser en opp skruene på opptrekkingskone montert på fjær. Bruk deretter to medfølgende opptrekkstenger (Ikke bruk skrujern eller lignende) til å trekke opp fjæren ved å vri opptrekkskone mot tak. Antall omdreininger som skal til er avhengig av høyden på porten (Se tabell).

- **Strekking av torsjonsfjær:**
  Når en har antall omdreininger, anbefaler vi at fjæren blir strekt ytterlig med ca. 10-15 mm, og stram til skruene godt. Gjenta den same operasjonen om du har to fjærer. Vi anbefaler å strekke fjæren(e) til den/de begynner å bølge seg.

- Etter at en har festet fjæren(e) med skruer, på konen, fjerner en optrekksstenger og låseklemme. En kan nå kontrollere om porten er balansert. Dersom porten åpner seg selv (for stram fjær) så snart en slipper den eller at porten stenger så fort at den slår i bakken (For slakk fjær), må en justere fjæren. Før en justerer må en stenge porten og bruke same fremgangsmåte som beskrevet tidligere. Legg til eller trekk fra en halv omdreining og kontroller porten. Husk alltid å feste skruene på opptrekkskone før en tar ut opptrekksstengene. Trekk skruene godt til!

- **Bruk og vedlikehold**
  Vi anbefaler at torsjonsfjæren(e) blir smurt jevnlig. Om det kommer lyd fra fjæren(e), eller porten returnerer rett fr den er lukket, kan det hjelpe å smøre fjæren(e). Smøring forlenger levetiden til torsjonsfjæren(e).

PH [m]	Antall omdreininger
1,87	6,7
1,95	6,9
2,03	7,2
2,09	7,3
2,15	7,5
2,27	7,9
2,33	8,0
2,37	8,2
2,45	8,4

ANNEKS B: Avstiver – Hvis 460 mm portelement med vinduer

ANNEX B: Strut – If 460 mm door panel with windows

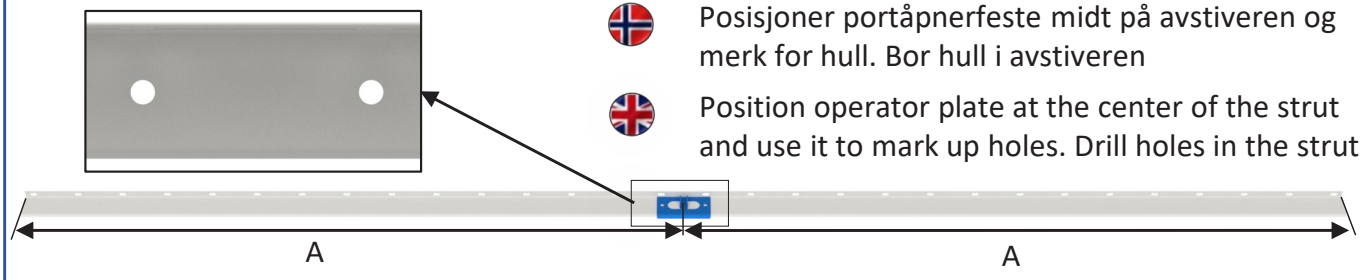

Posisjoner portåpnerfeste midt på avstiveren og merk for hull. Bor hull i avstiveren

Position operator plate at the center of the strut and use it to mark up holes. Drill holes in the strut

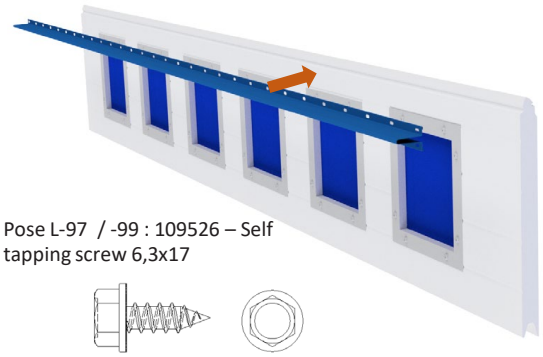

Pose L-97 / -99 : 109526 – Self tapping screw 6,3x17

Pose L-97 / -99: 107456 - 6,3x18 TEK skrue med borspiss

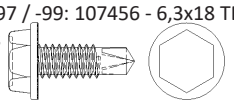

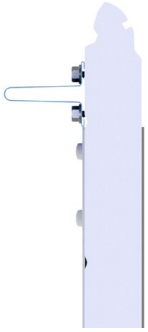

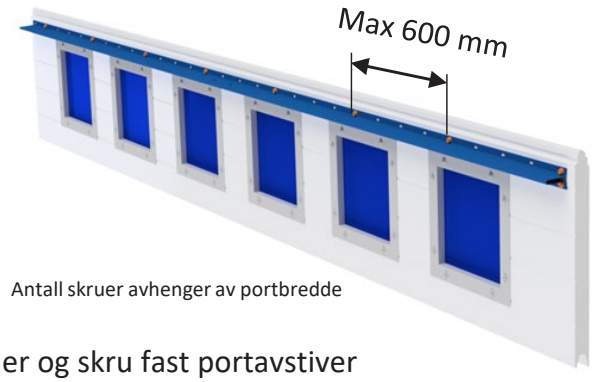

Antall skruer avhenger av portbredde

Posisjoner og skru fast portavstiver

Position and attach strut



Pose L-36: M8x30 seksk.skrue DIN 933 Elzn.



Pose L-36: M8 låsemutter Din985 elzn

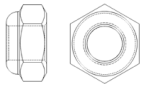



Posisjoner og skru fast portåpnerfeste

Position and attach operator plate

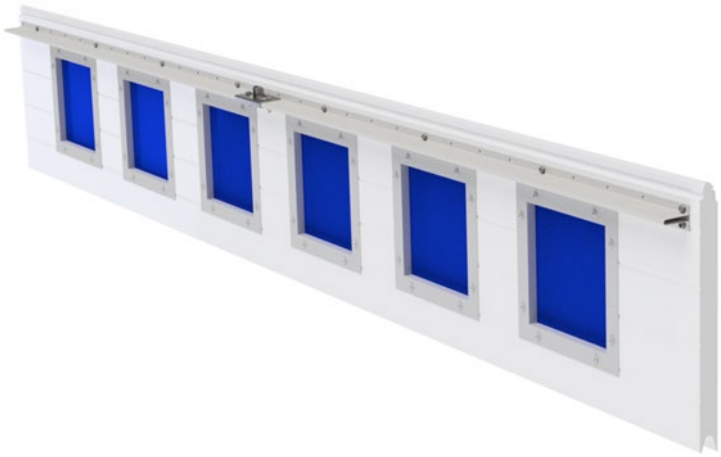

LOBAS® PORTEN

DoP / YTELSESERKLÆRING LP-0003 NO

1.	**Identifikasjonskode**	**LEDDPORT FOR GARASJER**
2.	**Modellbetegnelse**	Eksklusiv Trend, Eksklusiv Modern, Eksklusiv Horisont, Eksklusiv Line, Eksklusiv Kassette
3.	**Bruksområde**	Dør for innkjøringsåpning i garasjer
4.	**Produsent**	Lonevåg Beslagfabrikk AS (LOBAS®), Hovdavegen 18, N-5282 Lonevåg
5.	**Autorisert representant**	Ikke relevant
6.	**System for vurdering og kontroll av byggevarens konstante ytelse**	System 3
7.	**Relevant harmonisert standard**	EN 13241-1:2003+A1:2011 ITT-rapport 0402-CPR-391105 utstedt av NB0402 SP/RISE
8.	**Europeisk Teknisk Vurdering**	Ikke relevant

9. Angitt ytelse

Vesentlige egenskaper	Ytelse	Harmonisert teknisk spesifikasjon
Regntetthet	Se klasse på etikett	EN13241-1:2003+A1:2011
Farlige stoffer	Ingen	
Motstand mot vindlast	Se klasse på etikett	
Varmegjennomgangskoeffisient	U = 1,3 W/m2 x k	
Luftstrømstetthet	Ikke relevant	
Sikker åpning	Tilfredstillende	
Definisjon av geometri av glasskomponenter	Tilfredstillende	
Mekaniske egenskaper	Tilfredstillende	
Driftskrefter	Tilfredstillende	
Holdbarhet av vanntetthet, varmemotstand og luft gjennomtrengelighet mot nedbrytning	Ikke relevant	

10. Ytelsen for varen som angitt i nr. 1 og 2, er i samsvar med ytelsen angitt i nr. 9.
Denne ytelseserklæringen er utstedt på eget ansvar av produsenten, som angitt i nr. 4.

Undertegnet for og på vegne av produsenten av:

Kenneth Flatås

Kenneth Flatås - Teknisk leder

Lonevåg 11.10.2016

LOBAS®

PORTEN

lobasporten.no