LOBAS®

MONTERINGSBESKRIVELSE

TAKSIKRING
SKRÅTAK
SHINGEL/PAPP

TA-4-25-182

PRODUKT: TLS SH-200

Skann denne QR-koden med din mobil for å gå direkte til produktsiden i vår nettbutikk. På produktsiden finner du alle gjeldende dokumenter for dette produktet, som f.eks. FDV, DOP, denne monteringsanvisningen, 3D-illustrasjon og høyoppløselige produktbilder.

Montør bør gjøre seg kjent med gjeldende regler og forskrifter for montering av stige for kommunen/området dette skal monteres i.

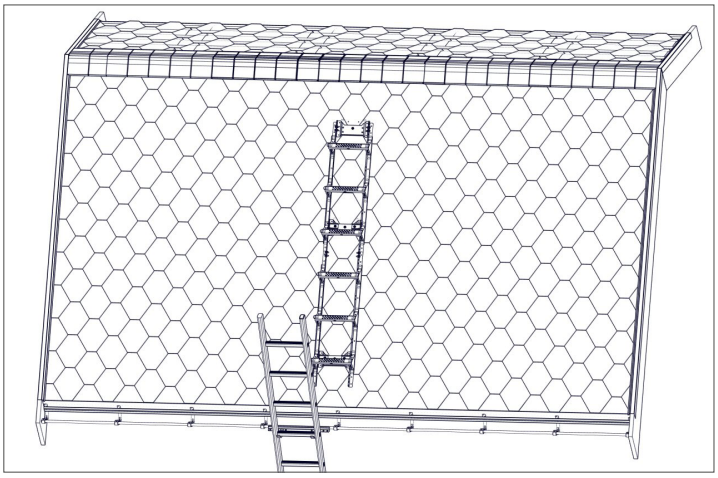

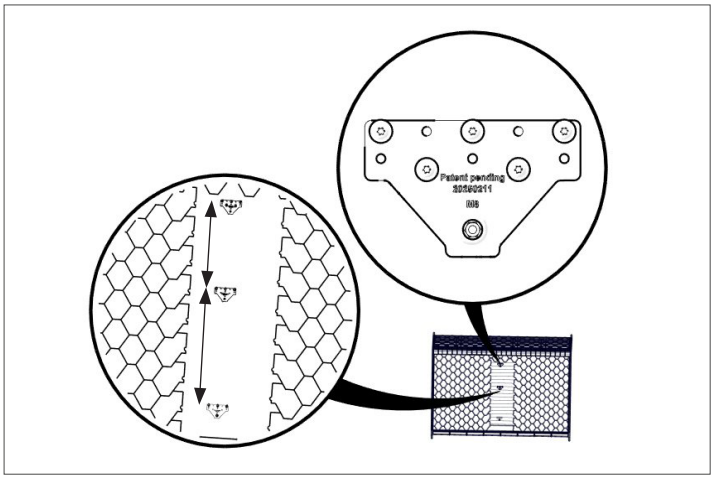

Tak med takstige - illustrert med stigesikring og stige for sikker tiltrede på tak.

MONTERING AV BASEPLATE

Baseplate SH-105 monteres før eller samtidig som tekking av taket.
Det skal brukes **5x8x40** Treskrue Big dog i øverste baseplateinnfeste.
NB! For en mer detaljert beskrivelse av baseplate-montering, skann QR-koden for egen bruksanvisning her:

Det skal være ett feste i topp og ett i bunn av hver stige. Dersom takstigen til sammen er **6 meter** eller mer, eller dersom stigen oppleves ustabil skal det benyttes to ekstra festeplater i midten av takstigen. Baseplaten tilpasses til shingel-platen og vil derfor variere i cc-avstand.

Når baseplate med M8-skrue er montert og tekket - plasser innfesteplate og skru til M8 mutter 15-20 Nm

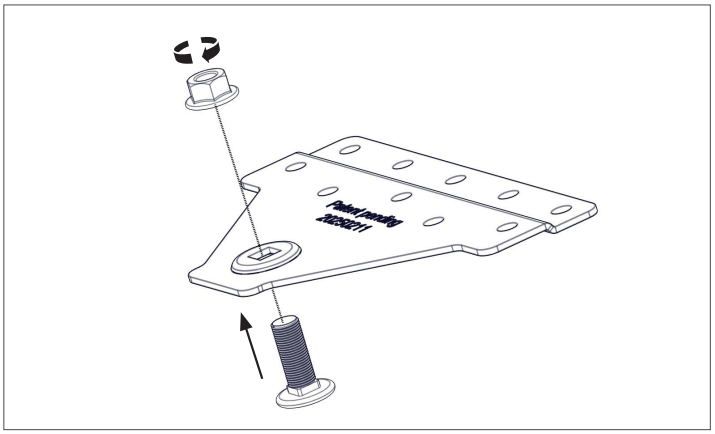

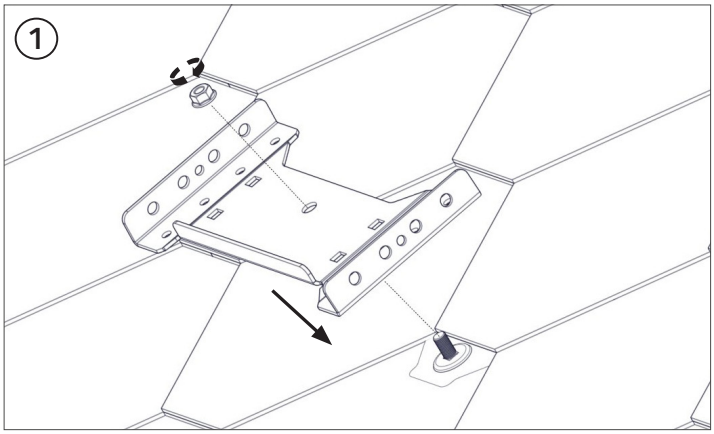

MONTERING AV INNFESTE OG TAKSTIGE

1. Innfesteplate plasseres på **M8x20 Låseskrue Flathode** på baseplate. Skru til **M8 mutter 15-20 Nm**.
2. I øverste innfeste plasseres stige mot ytterhull av innfesteplate. Ved justerbar stige: Stigens bredde justeres til innfesteplate og trinnet festes til sidevange. For papp-tak gjelder CC-30. Stigen skrus til innfesteplaten med **2x M8x20 sekskantskrue** og **M8 mutter** i hver side. Innfeste på toppen av stigen kan monteres både over og under trinn. Dette kan tilpasses på stedet og avhenger av hvor langt opp mot møne man har behov for at stigen er montert.
3. Innfeste på midten og nederst på stigen festes ved å bruke medfølgende klemmer. **2 stk M8x20 Låseskrue Flathode** settes i fra baksiden av festeplate. Plasser klemmene på skrue på begge sider og påse at klemmen klemmer over takstigen sin vange. Skru til med **2 stk M8 mutter**. Dersom takstigen til sammen er **6 meter** eller mer, eller dersom stigen oppleves ustabil skal det benyttes to ekstra festeplater i midten av takstigen.

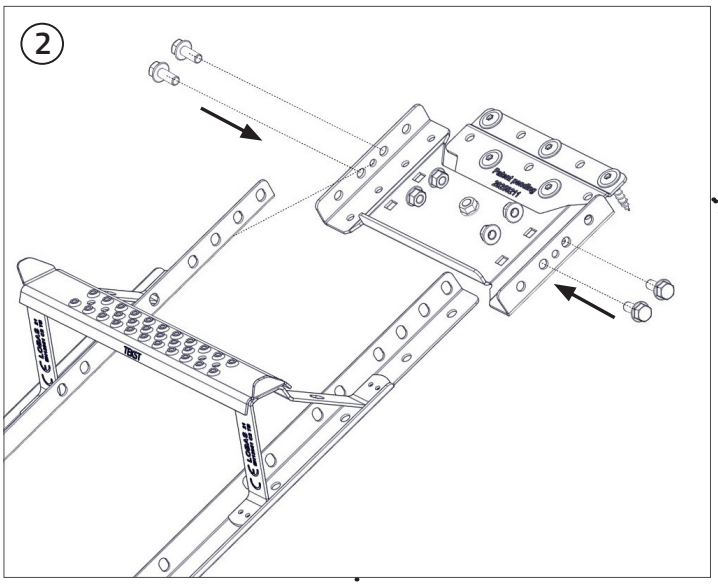

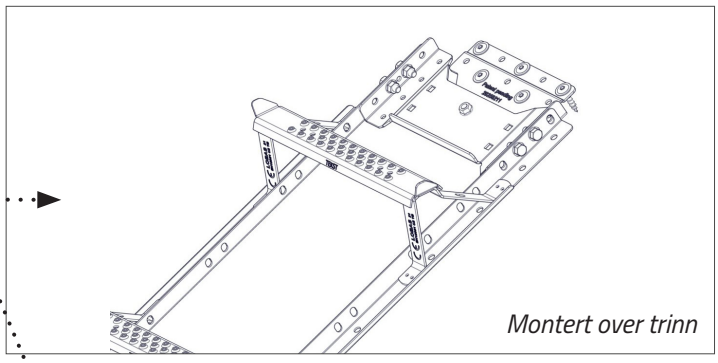

Montert over trinn

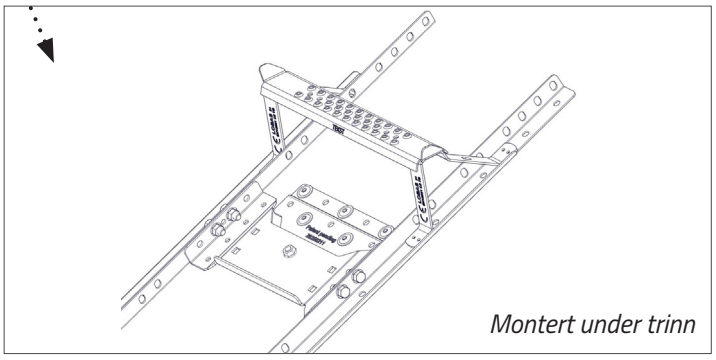

Montert under trinn

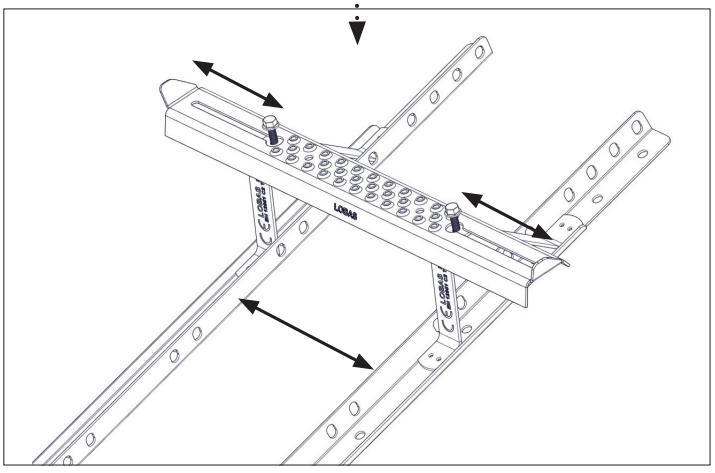

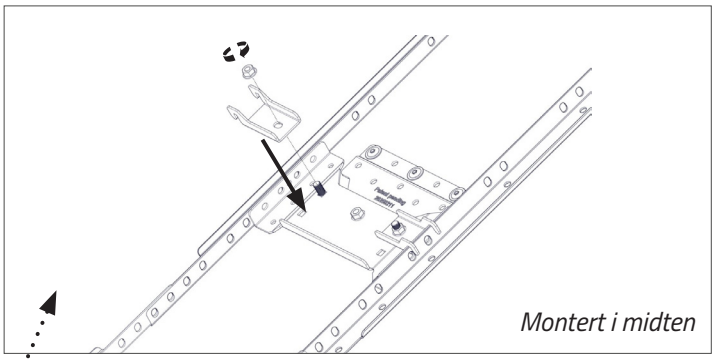

Montert i midten

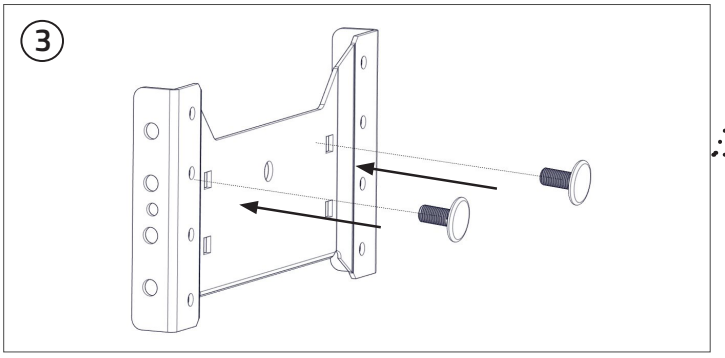

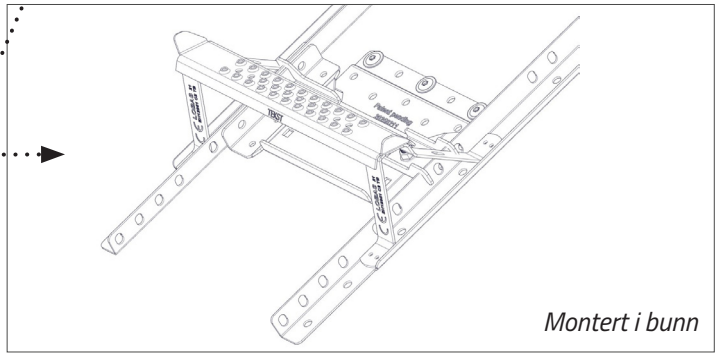

Montert i bunn