Felles for alle takbrosystem / *Gemensamt för alla takbryggsystem vid montering*

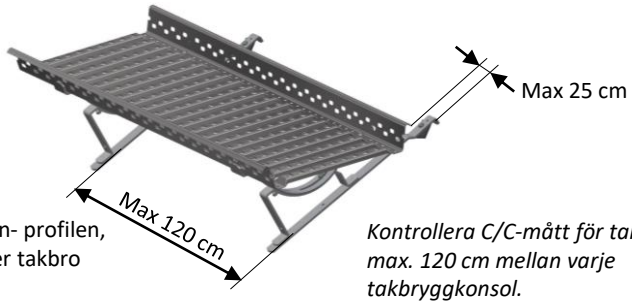

Kontroller C-C mål takstein- profilen, maks. 120 cm mellom hver takbro konsoll.

Det er et krav at takbrokonsollene festes til en innfesteskinne, eller festes til en spesial innfesteskinne (Shingel/papptak). Den frie enden på en rist må ikke stikke lengre ut enn 25 cm (avstand fra takbrokonsoll til ristens ende). Det anbefales bruk av skruedrill ved montering.

Kontrollera C/C-mått för takstenprofilen, max. 120 cm mellan varje takbryggkonsol.

Takbryggkonsolerna måste fästas i en infästningsskena, eller vid en särskild infästningsskena (shingel/ papptak). Den fria änden på ett galler får inte sticka ut längre än 25 cm (avstånd från takbryggkonsolen till gallrets ände). Du bör använda borrmaskin/ skruvdragare vid montering.

Sammenkobling av flere rister til gangbro

Ved sammenkobling av flere rister til gangbro, må ende med 0-0 markering legges med 2 trinns overlapp i neste rist.

Skru sammen med 4 stk. M8x20 flensskruer + flensmutter.

Vid sammankoppling av flera galler till en gångbrygga måste ändar med markeringen 0-0 läggas med 2 stegs överlappning med nästa galler.

Skruva samman med 4 st. M8 x 20 flänsskruvar + flänsmuttrar.

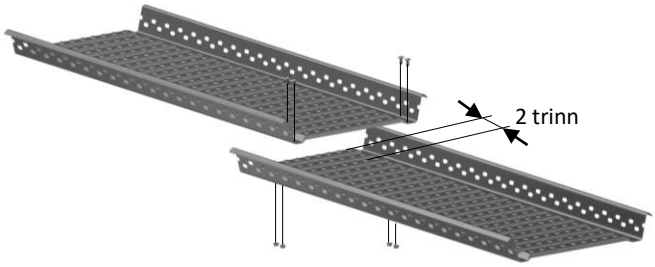

Sammenkobling av flere innfesteskinner

Innfesteskinnen skrues fast til taksperren med rustfrie, selvborende skruer 6,5x80 mm. En skrue i hver takstol (60 cm). Når flere innfesteskinner monteres i rekke, skal de overlappe hverandre.

Overlappsdelen tres inn i enden på neste innfesteskinne.

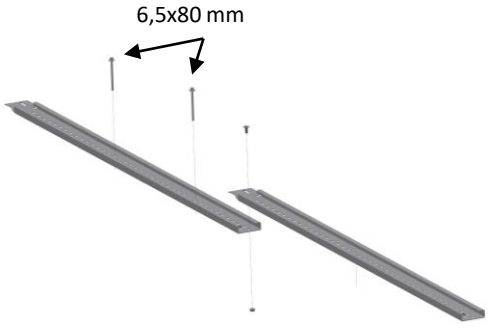

Infästningsskenan skruvas fast i taksparren med rostfria, självborrande 6,5 x 80mm skruvar. En skruv i varje takstol (60 cm). När flera infästningsskenor monteras i rad ska de överlappa varandra.

Den överlappande delen träs in i änden på nästa infästningsskena.

Ettersyn:
Som sikkerhetsutstyr bør produktet kontrolleres årlig, eller før bruk, for eventuelle skader/defekter.

Skruer må eventuelt etterstrammes, og skadde, defekte deler skiftes ut.

Huseier bør ta vare på denne monteringsanvisningen.

CE

Lonevåg Beslagfabrikk AS
N-5282 Lonevåg
Norway
14

EN 516:2006
Gangbro/trinn
Arbeidsplatform eller adkomst på skrå tak på bygninger

Klasse 2-B
Ekstern brannytelse
Ansees å tilfredstille

DoP TB-0001 finnes på:
www.lobas.no/dokumentasjon/dop

LOBAS® - et sikkert valg

PLANNJA COMBI/REGOLA / ***Plannja Combi/Regola:*** **TBK P-133 T**

Fig. 5

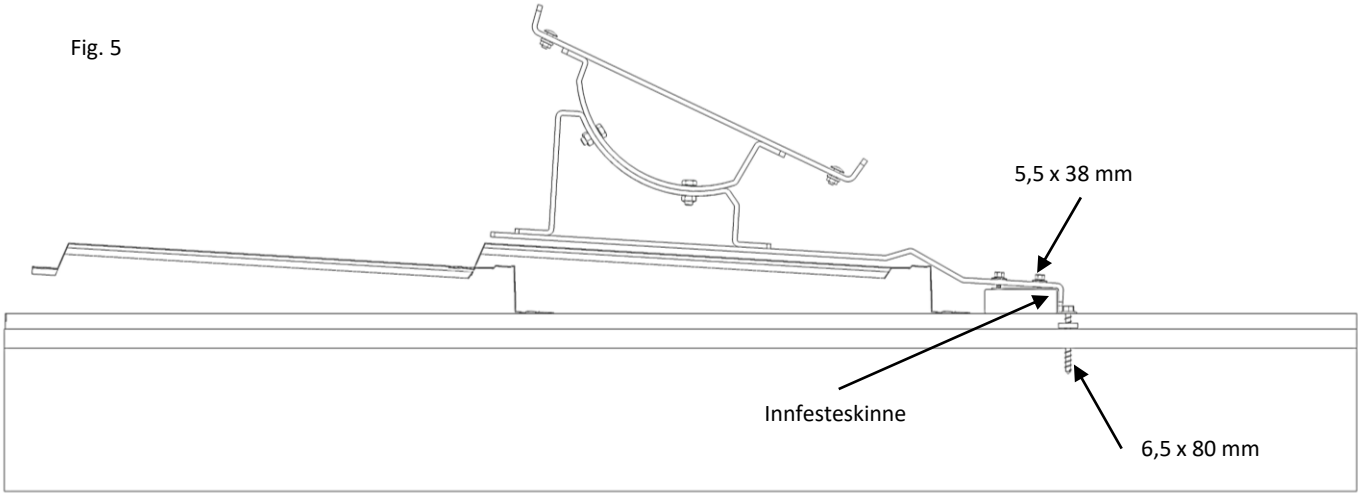

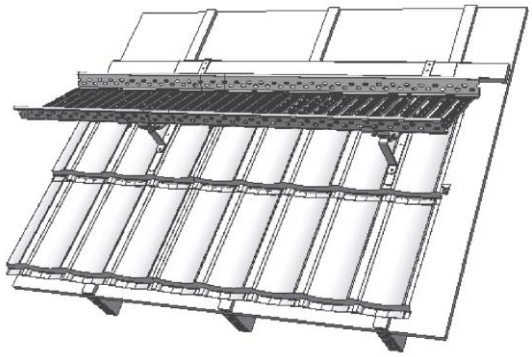

a) Takbrokonsollene skal monteres til et festebord som forsterkes med en innfesteskinne. Festebordet plasseres litt ovenfor platene som konsollene ligger i.

b) Festebordet skal være minst like langt som innfesteskinnen, og tykkelse 36 mm, minimum bredde 73 cm. Festebordet skrues fast.

c) Innfesteskinnen monteres over festebordet og skrues fast til taksperret med rustfrie, selvborende skruer 6,5x80 mm. Påse at skruene treffer mest mulig midt i sperren. Det er et krav at skruen får godt feste i sperren! Minimum 30 mm av skruen må gå ned i sperren. Ved tykkere undertak/sløyfer må lengre skruer benyttes. (fig. 5)

d) Takbrokonsollene skrues på innfesteskinnen med rustfrie, selvborende skruer 5,5x38 mm. Takbrokonsollene skal ligge på bølgetoppene på Plannja combipanne, og så langt ut mot endene av hver enkel rist som mulig. Maks. 120 cm mellom hver konsoll.

e) Bøyler skrues til takbrokonsollene med 2 stk. 8x20 mm rustfri sekskantskruer med mutter, og justeres i forhold til takvinkelen. Ristene skrues til bøylene med 2 stk. 8x20 mm flensskrue med flensmutter. (fig. 1 b) f) Ved sammenkobling av flere rister til gangbro, se side 1.

a) Takbryggkonsolerna ska monteras i en fästplatta som förstärks med en infästningsskena. Fästplattan placeras något ovanför plåtarna där konsolen ligger.

b) Fästplattan ska vara minst lika lång som infästningsskenan, med en tjocklek på 36 mm och minsta bredd på 73 cm. Fästplattan skruvas fast.

c) Infästningsskenan monteras över fästplattan och skruvas fast i taksparren med rostfria, självborrande 6,5 x 80 mm skruvar. Se till att skruvarna fästs så nära mitten av taksparren som möjligt. Skruven måste få bra fäste i taksparren! Minst 30 mm av skruven måste gå ned i taksparren. Vid tjockare undertak/läkt måste längre skruvar användas (fig. 5).

d) Takbryggkonsolen skruvas fast på infästningsskenan med rostfria, självborrande 5,5 x 38 mm skruvar. Takbryggkonsolen ska ligga på vågtopparna på Plannja Combipanna, och så långt ut mot ändarna av varje enskilt galler som möjligt. Max. 120 cm mellan varje konsol.

e) Byglarna skruvas fast i takbryggkonsolen med 2 st. rostfria 8 x 20 mm sexkantsskruvar med muttrar och justeras i förhållande till takvinkeln. Gallren fästs i byglarna med 2 st. 8 x 20 mm flänsskruvar med flänsmuttrar . Vid sammankoppling av flera galler till en gångbrygga, se på sidan 1.