LOBAS® PORTEN

GA-4-20-81
REV: 04

# UNV-Light STD TF

## Installasjonsmanual – Assembly Instruction



| UNIVERSAL | LIGHT | TORSJON FREMME | EKSLUSIV |
|---|---|---|---|

www.lobas.no
www.lobasporten.no

Garasjeporter
Garage doors

# Innholdsfortegnelse - Content




| | Beskrivelse | Description | Beskrivining |
|---|---|---|---|
| **I-IV** | Informasjon om dokumentet | Document information | Information om manualen |
| **V** | Sikkerhetskrav | Safety requirements | Säkerhetskrav |
| **VI-XI** | Medfølgende deler og skruer, systemoversikt. Nødvendig verktøy | Nuts and bolts. Tools required for assembling the door. System overview. | Medföjandedelar, skruv+ verktygsom behövs |
| **1** | Montering av vertikalskinner | Assembling vertical tracks | Montering av vertikalskena |
| **2** | Montering av endeplate og koblingsplate | Assembling brackets | Montering av övre ram och tätningslist |
| **3** | Montering av takskinner | Assembling horizontal tracks | Montering av anslutnings-platta och ändplattan |
| **4** | Montering av toppklips og pakning | Assembling sealing and attachments | Montering av horisontal skena |
| **5** | Montering av aksling og fjær | Assembling shafts and springs | Montering axel og fjäder |
| **6** | Montering av portelementer | Assembling door panels | Montera dörrelemnter |
| **7** | Justering av vaier og oppstramming av fjær | Adjusting cable and tightening spring | Justera vajer og uppstramming av fjäder |
| **8-11** | Demontering. Bruk og vedlikehold | Disassembling the door. Use and maintenance | Demontering av port |
| **12** | Vedlikeholds skjema | Maintenance log | Underhållsschem |

| I | Symboler | Symbols | Symboler |
|---|---|---|---|
|  | Advarsel/Vær oppmerksom på risiko | Danger/Attention | Var uppmärksampå risker |
|  | Visuell kontroll | Visual control | Visuell kontroll |
|  | Manuell operasjon | Manual operation | Manuelltutförande |
|  | Se appendiks | Information in appendix | Se bilga |
|  | Oppmåling eller bruk av vater | Measure or level | Mätningoch vattenpass |
|  | Tilleggsutstyr som kan legges til dersom det er ønskelig. Standardutstyr avhenger av portstørrelse. | Optional equipment that may be added if the buyer asks for it. The equipment may be standard depending on door dimensions. | Tilläggsutrustningsom kan läggastill. Standardutrustning beroende av portstorlek |
|  | Ikke stram til skruer/muttre | Do not tighten bolts and nuts | Dra INTE till skruv och mutte |
|  | Stram til skruer/muttre | Tighten bolts and nuts | Dra till skruv och mutte |
| II | Fargekoder i lysbildetittel | Colour codes in slide titles | Fargkoder i bild + tite |
| | Tilleggsutstyr | Optional equipment | Tilläggsutrusning |
| | Avhenger av portstørrelse | Dependent on door dimensions | Beroende på portstorlek |
| III | Bruksområde | Area of application | Andvändningsområde |
| | • Maks. portbredde: 6 m<br>• Maks. porthøyde: 3,5 m<br>• Maks. portvekt: 165 kg<br>• Temperaturer: -20°C til +50°C<br>• Luftfuktighet: 20-90%<br>• Fjærens livstid: 15000 sykluser | • Max door width: 6 m<br>• Max door height: 3,5 m<br>• Max door weight: 165 kg<br>• Temperature range: -20°C to +50°C<br>• Humidity: 20-90 %<br>• Spring lifetime: 15000 cycles | • Max portbredd 6 m<br>• Max porthöjd 3,5 m<br>• Max portvikt 165 kg<br>• Temp: -20 C till +50 C<br>• Luftfuktighet: 20-90%<br>• Fjäderns livslängd 15 000 cyklar |

| IV | Informasjon | General information | Generell information |
|---|---|---|---|
| | • Denne manualen må overleveres til sluttbruker når installasjonene er fullført, og bruker må ta vare på denne for senere vedlikehold, reparasjoner, oppgraderinger etc.<br>• Installasjonen må utføres i henhold til denne manualen.<br>• Det anbefales å bruke profesjonell installatør dersom man ikke har nødvendig kompetanse eller utstyr.<br>• Korrekt installert tilfredsstiller produktet alle krav i EN 13241-1.<br>• Det anbefales at installatør fyller ut loggbok bakerst etter fullført installasjon.<br>• Dersom portåpner skal benyttes må denne installeres i henhold til åpnerens installasjonsmanual. | • This manual must be delivered to the user of the door system at the same time as the parts, or after the assembly if a professional is performing the installation.<br>• The owner of the door system must keep this document for maintenance, repair and disassembly purposes.<br>• Assembling the door system must be performed as indicated in this document.<br>• It is recommended to let a professional perform the installation of the door system.<br>• A correctly installed door system meets all the requirements of the EN 13241-1 standard.<br>• The person installing the door system should complete the documentation part at the end of this document.<br>• If an automatic door opening system is installed, please follow the instructions in the appropriate installation manual. | • Denna manualen ska levereras till slutanvändarenn är installationen är klar. Användaren bör spara den för underhåll, reparationer och uppgraderingar etc.<br>• Installationen ska utföras enligt till denna manual.<br>• Det rekommenderas att anlita en proffesionell installatör om man saknar kompetenseller verktygen.<br>• Korrekt installerad port uppår alla krav i EN 13241-1.<br>• Rekommendation att installatör fyller i loggboken efter fullgjord installation.<br>• Om portlöppnare ska installeras ska portöpparens egna installationsmanual användas för det. |

| V | Sikkerhetskrav ved montering og bruk | Safety requirements for assembly and use | Säkerhetskrav vid montering och användning |
|---|---|---|---|
| | • Pass på at strømmen er skrudd av når du eller en installatør jobber med elektriske komponenter på porten.<br>• Aldri hopp over sikkerhetsoperasjoner eller monteringen av sikkerhetsutstyr.<br>• Dersom en legger til, eller lar være å bruke, enkelte deler kan dette ha innvirkning på systemets funksjonalitet og sikring. Det er derfor anbefalt å ikke gjøre dette.<br>• Enkelte deler kan ha skarpe kanter, det er derfor lurt å bruke hansker.<br>• Dersom du oppdager skade på deler før, under eller etter montering bør du ta kontakt med forhandler for å evaluere skaden innvirkning på portens funksjonalitet og sikring.<br>• Pass på at du står å jobber på et stabilt underlag, spesielt når du skal opp i høyden for å montere takskinner og lignende.<br>• Sikre at barn og dyr ikke har adgang til arbeidsplassen.<br>• Bruk egnet verktøy. | • Make sure that the power is switched off and remains switched off during all electrical operations.<br>• Never bridge safety operations.<br>• Adding or omitting parts can affect the door operation and thus the safety of the equipment. This is therefore strongly discouraged.<br>• Some parts may contain sharp edges. It is recommended to use gloves.<br>• If the equipment has signs of damage and wear, please contact a professional to examine the risks.<br>• Ensure that your work environment is stable and secure.<br>• Ensure that children and animals are prevented from entering the work environment during the assembly operation.<br>• Use the appropriate tools. | • Strömmen ska vara avstängd när du eller installatör arbetar med elektriska delar på porten.<br>• Hoppa aldrig över säkerhet eller montering av säkerhetsutrustning.<br>• Om man lägger till eller utesluter enstaka delar kan detta ha en inverkan på systemets funktion och säkerhet. Stark avrådan från detta.<br>• Vissa delar kan ha vassa kanter, använd gärna handskar.<br>• Om du upptäcker skada på delarföre, under eller efter montering bör du kontakta säljande företag för att minska inverkan på funktion och säkerhet.<br>• Se till att stå på ett stabilt underlag, särskillt när man ska upppå höjdenoch montera takskenor och liknande.<br>• Säkra upp att barn och djur inte kommer in på arbetsplatsen.<br>• Använd rätt verktyg. |

# VI Deler/Parts

Tilleggsutstyr
Avhenger av portstørrelse.

1x Overkarm
2x Aksling
1x Avstandsskinne
2x Horisontalskinne
3x Tetningslist
2x Vertikalskinne
2x Karmskinne



2x Koblingsplate
2x Connection plate
2x Anslutningsplatta



10x Sleide
10x Attachment plate
10x Fästplatta

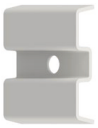

2x Endeplate
2x Bearing plate
2x Ändeplatta



2x Buet skinne
2x Radius track
2x Böjd skena



2x Festevinkel
2x Attachment angle rear spacer
2x Vibkelhärb



1-2x Fjærbruddsikring
1-2x Spring break device
1-2x Fjäderbrottsäkring

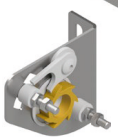

1-2x Midtplate TF
1-2x Front Center Bearing plate
1-2x Mittplatta TF

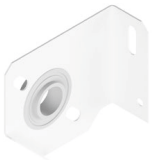

4x Opphengsstag 50cm
4x Dexion 50cm
4x Upphängningsstag

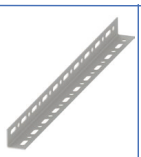

1-2x Torsjonsfjær
1-2x Torsion spring
1-2x Torsionfjäder



4x Avstiver Opphengsvinkel
4x Support back hang angle
4x Avstiver upphängningsvinkler



4-6x Opphengsvinkel
4-6x Back hang angle
4-6x Upphängningsvinkel



2x Trommel
2x Drum
2x Vajerrulle



2x Lager
2x Bearing
2x Lager



1x Kobling
1x Coupler
1x Mittkopling

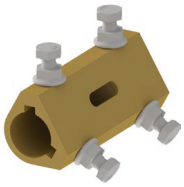

Portelementer
Door panel
Portblad

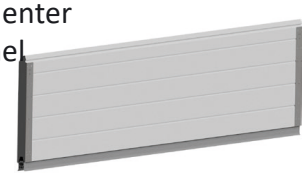

2x Bunnbrakett
2x Bottom bracket
2x Bottenrullhållare



2x Bunnbrakett
2x Bottom bracket
2x Bottenrullhållare



2x Vaier
2x Lifting cable
2x Vajer



Trinser med bolt
Roller
Rulle med bult

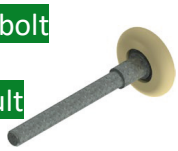

Sidehengsel
Roller Carrier
Rullhållare



Midt hengsler
Hinges
Midttgångjärn

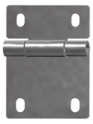

2x Toppbrakett
2x Top bracket
2x Toppfäste



1x Portåpner-feste
1x Operator plate
1x Portöppnarfäste



1x Bøylegrep
1x Door handle
1x Handtag



2x Oppspenningsstang
2x Tension bar
2x Fjäderspänning

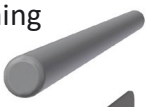

Portavstiverfeste
Strut plate
Portstabiliseringsfäste



Portavstiver
Strut
Portstabilisering



# Systemoversikt
# UNV-Light STD TF

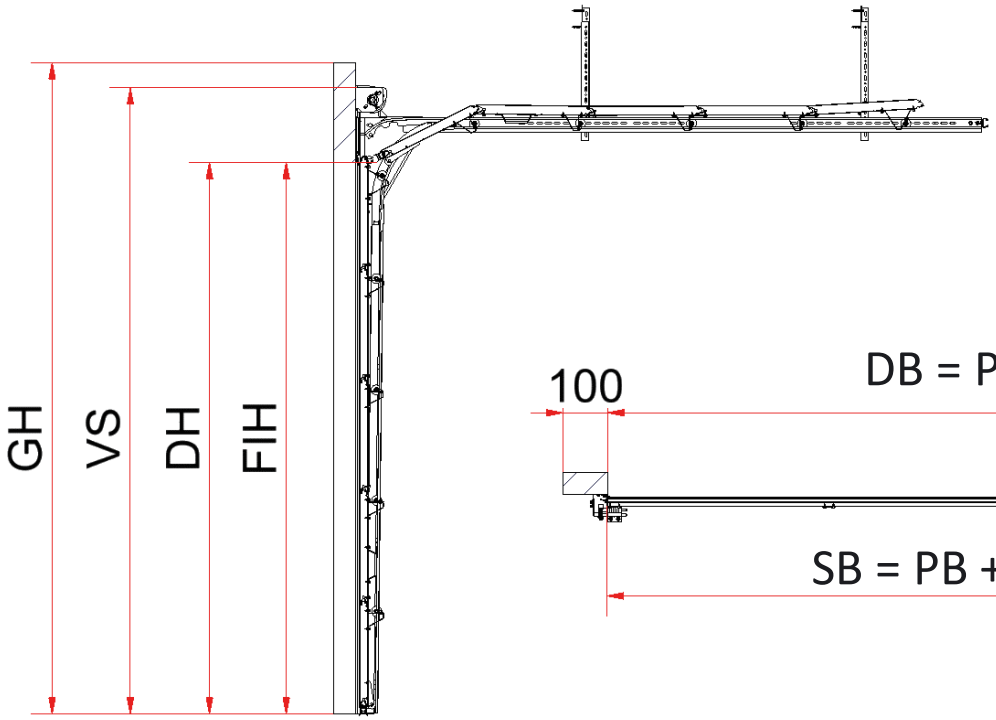





| | |
|---|---|
| DH | Dagslyshøyde |
| DB | Dagslysbredde |
| OH | Overhøyde |
| VS | Vertikalskinne |
| GH | Garasjehøyde |
| GB | Garasjebredde |
| FIH | Fri innkjøringshøyde |
| PB | Portbredde |
| SB | Seksjonsbredde |

| | |
|---|---|
|  | GH = VS + 10<br>FIH = DH |
|  | GH = VS + 10<br>FIH = DH |

| Manuell & Motor |
|---|
| OH ≥ 400 mm |
| VS = DH + 390 mm |

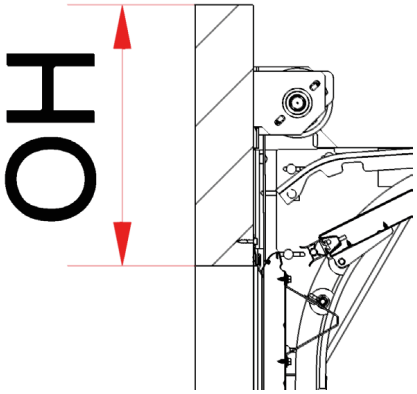

| VIII | Liftmaster portåpnere | Liftmaster engines | Liftmaster portöppn. |
|---|---|---|---|

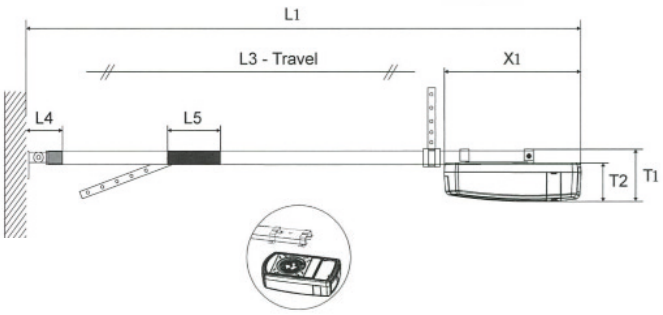


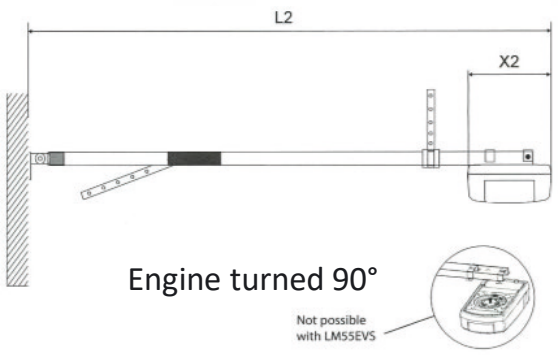


| LM80EVF | LM100EVF | LM130EVF | C-Rail | Porthøyde Door height (m) | L1 (mm) | L2 (mm) | T1 (mm) |
|---|---|---|---|---|---|---|---|
| X | X | X | 8023CR5 | 2,2 | 3271 | 3151 | 142 |
| X | X | X | 8323CR5 | 2,2 | 3271 | 3151 | 142 |
| X | X | X | 8025CR5 | 2,4 | 3460 | 3340 | 142 |
| | | | | | | | |
| X | X | X | 8030CR5 | 2,9 | 3881 | 3761 | 142 |
| X | X | X | 840CR5* | 3,9 | 4954 | 4834 | |

** Kan kun brukes sammen med 8030CR5*
** Can only be used together with 8030CR5*

| IX | Liftmaster portåpner | Liftmaster engines | Liftmaster portöppn. |
|---|---|---|---|

**Motorer/Engines/Motorer:**

| Modell | Maks portbredde (m) | Maks porthøyde (m) | Maks Portvekt (kg.) |
|---|---|---|---|
| **LM80EVF** | 5,50 | 3,00 | 130 |
| **LM100EVF** | 5,75 | 3,25 | 150 |
| **LM130EVF** | 6,00 | 3,50 | 200 |
| **BS400N** | 3,00 | 2,30 | 90 |
| | | | |
| **LM3800W** | 5,50 | 3,00 | 130 |

| X | Skruer og muttere<br>Skruepose: Antall | Bolts and nuts<br>Bag reference: Quantity | Skruvar och muttrar<br>Skruvpåse: Antal |
|---|---|---|---|
| | 109526 – Self tapping screw 6,3x17<br>A<br>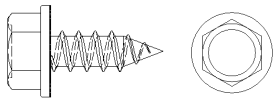<br>Bag:<br>L-95: 67<br>Yx L-96: 4<br>Yx xL-97: 8<br>Yx L-99: 12 | 101704 – Treskrue 6x30<br>B<br>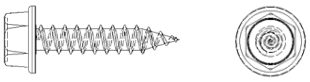<br>Bag:<br>2/3x L-04: 4 | |
| | 101706 – Treskrue 8x45<br>C<br>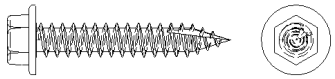<br>Bag:<br>L-47: 20<br>2 x L-161: 8<br>2x L-57: 4<br>L-105: 3<br>2x L-108: 4 | 105770 M8 Tensiflens mutter<br>D<br>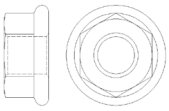<br>Bag:<br>2xL-57: 8<br>L-103: 8<br>L-105: 6<br>2x L-108: 4<br>L-147: 28 | |
| | 101754 – M6 Tensiflens mutter<br>E<br>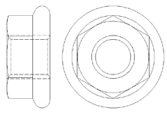<br>Bag:<br>2 x L-161: 4 | 111002 M6x12<br>F<br>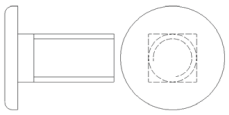<br>Bag:<br>2x L-161: 4 | |
| | 105686 – Låseskrue M8 x 25<br>G<br>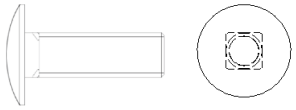<br>Bag:<br>L-105: 6<br>2x L-108: 2 | 111001 - Track bolt – M8x17<br>H<br>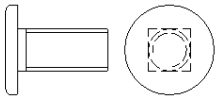<br>Bag:<br>2x L-103: 8 | |
| | 107456 - 6,3x18 TEK skrue med borspiss<br>I<br>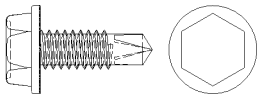<br>Bag:<br>L-83: 4<br>Yx L-97: 8<br>YxL-99: 12 | 101743 - M8x25 Sekskantskrue DIN 933<br>J<br>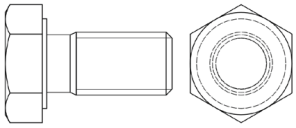<br>Bag:<br>L-39: 2<br>2x L-57: 2<br>2x L-108: 2 | |
| | 101755 - M8 sekskantmutter DIN 934<br>K<br>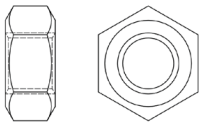<br>Bag:<br>L-39: 2 | 109527 - Track bolt – M8x10,5<br>L<br>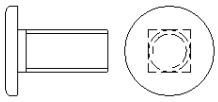<br>Bag:<br>L-147: 28 | |
| | 101742 – M8x16 sekskantskrue DIN 933<br>M<br>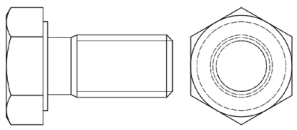<br>Bag:<br>L-57: 6 | | |
| | | | |
| | X = Antall hengsler / X = Number of hinges<br>Y = Antall portavstivere / Y = Number of hinges | Tilleggsutstyr / Optional equipment<br>Avhenger av portstørrelse / Depends on door dimensions | |

| XI | Verktøy | Tools | Verktyg |
|---|---|---|---|









≥ 5 m















| 1 | Oppmåling av portåpning | Measurement of garage doorway | Uppmätning av portöppning |
|---|---|---|---|

X = Skjevhet i gulv
X = Variations in the floor
X = Skevhet i golv

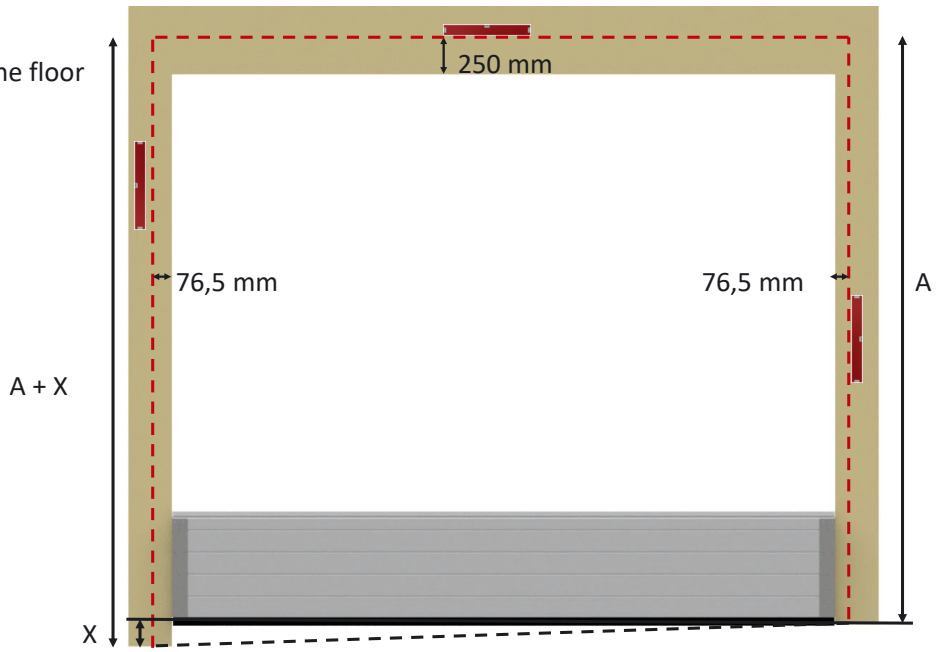


| 1-1 | Posisjonering av karmskinner | Positioning tracks | Placering av ramskenor |
|---|---|---|---|

X = Skjevhet i gulv
X = Variations in the floor
X = Skevhet i golv

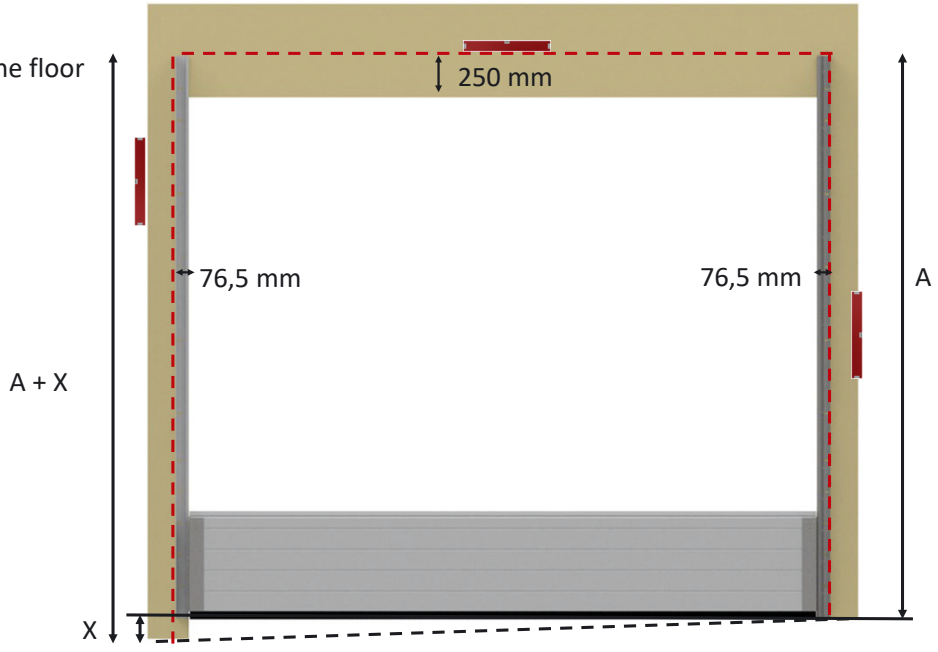

| 1-2 | Montering av tetningslist | Assembling Side seal | Montering tätningslist |
|---|---|---|---|

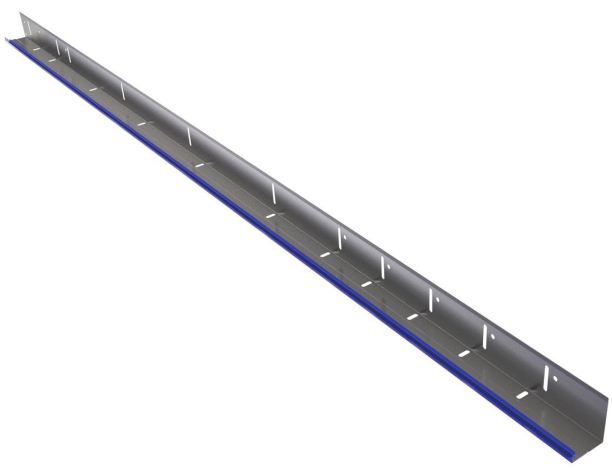

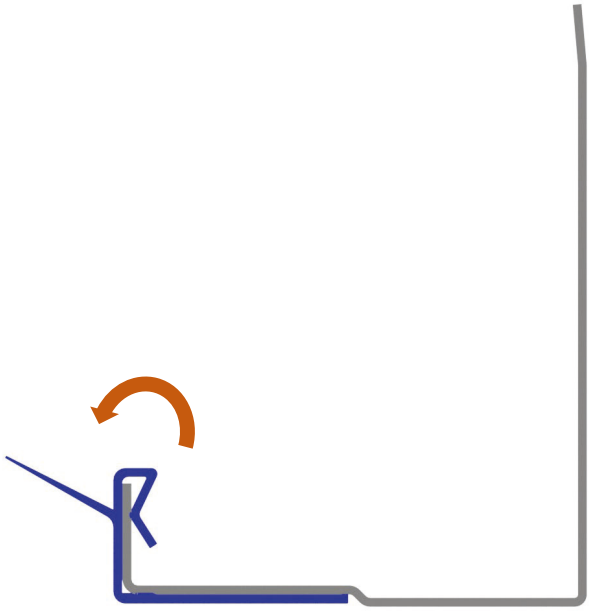

| 1-3 | Kapping av tetningslist på karmskinne | Cutting the side seal. | Korta av tätnigslist<br>på vertikal skena |
|---|---|---|---|



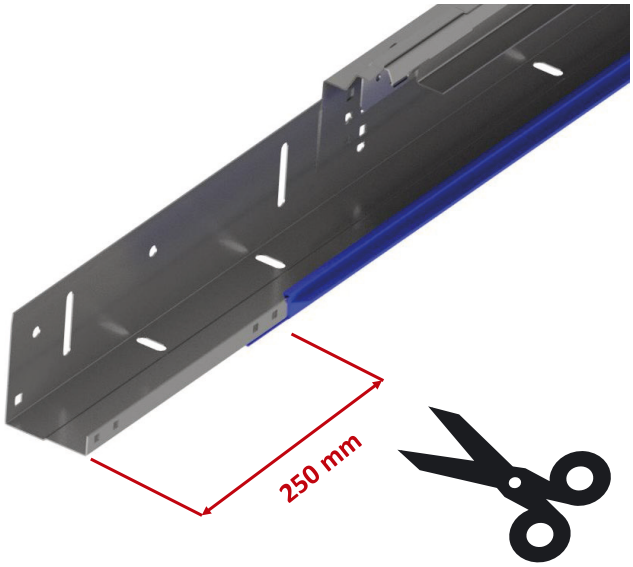

## 1-4 Posisjonering av karmskinner | Positioning frame profile | Positionering ramskena

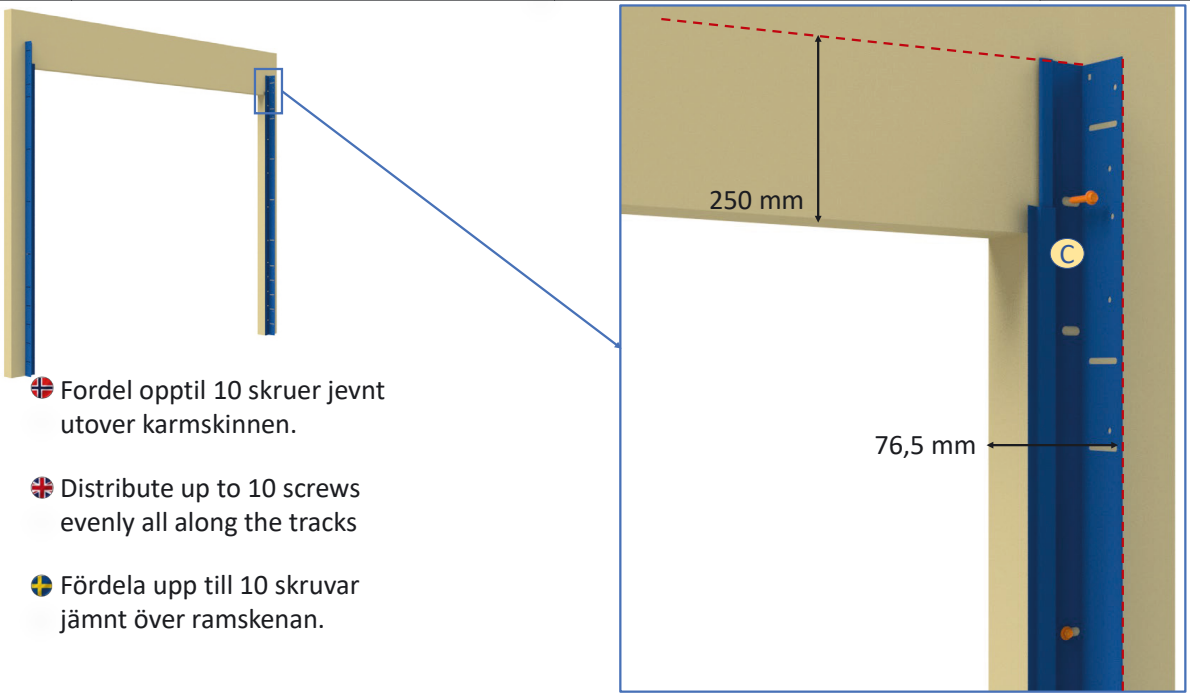


Fordel opptil 10 skruer jevnt utover karmskinnen.

Distribute up to 10 screws evenly all along the tracks

Fördela upp till 10 skruvar jämnt över ramskenan.

Pose/Bag: L-47

## 1-5 Montering av vertikalskinner | Assembling vertical tracks | Montering av vertikalskena

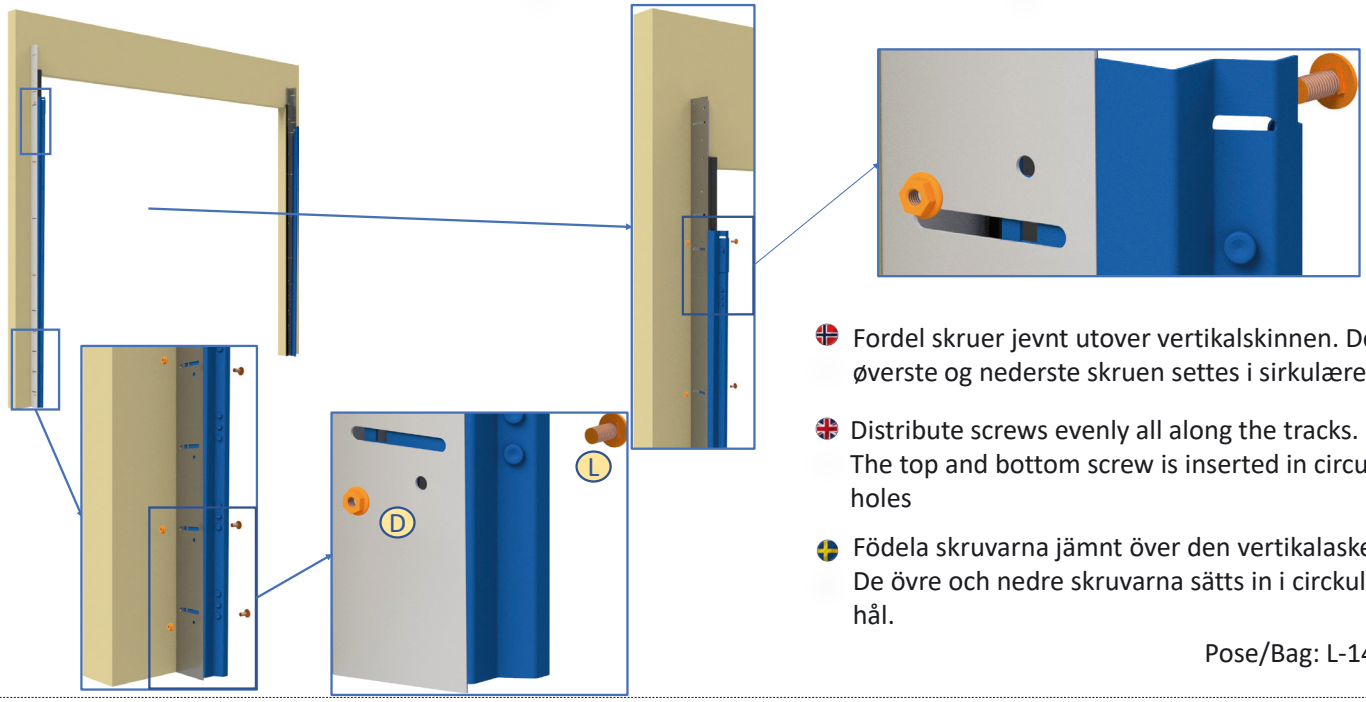


Fordel skruer jevnt utover vertikalskinnen. Den øverste og nederste skruen settes i sirkulære hull

Distribute screws evenly all along the tracks. The top and bottom screw is inserted in circular holes

Födela skruvarna jämnt över den vertikalaskena. De övre och nedre skruvarna sätts in i circkulära hål.

Pose/Bag: L-147

| | | | |
|---|---|---|---|
| 2 | Montering av overkarm og tetn.list | Assembling lintel profile and top seal | Montering av övre ram och tätningslist |

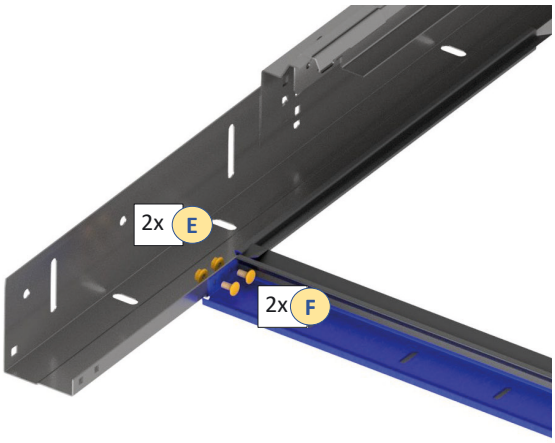


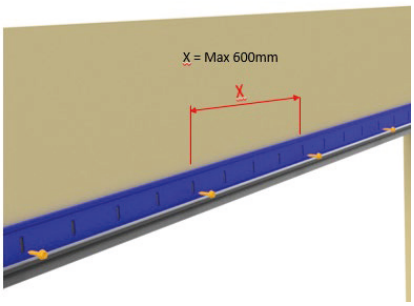


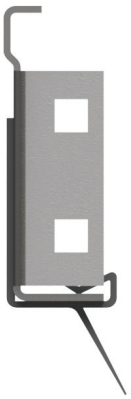

Pose/Bag:
L-161
L-04

| | | | |
|---|---|---|---|
| 3 | Koblingsplate og endeplate | Assembling Connecting plate | Anslutningsplatta och ändplattan |



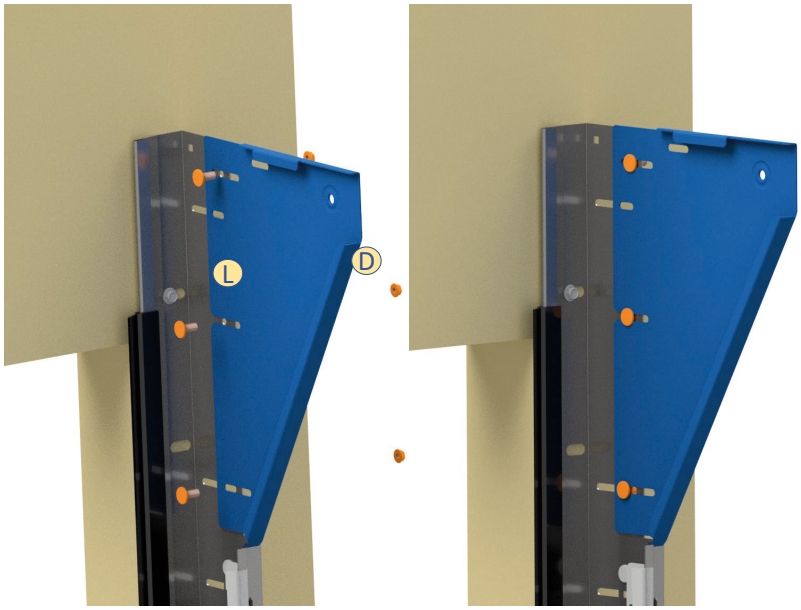


Ikke stram skruene

Do not tighten screws

Dra inte åt skruvarna

Pose/Bag: L-147

| 3-1 | Sleide | Attachment plate | Fästplatta |
|---|---|---|---|

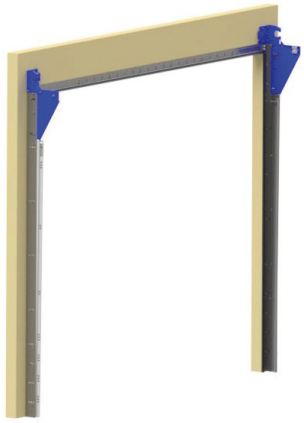




- Ikke stram til skruen
- Do not tighten
- Dra inte åt skruvarna

Pose/Bag: L-39

| 3-2 | Montering av endeplate | Bearing plate | Ändplattan |
|---|---|---|---|

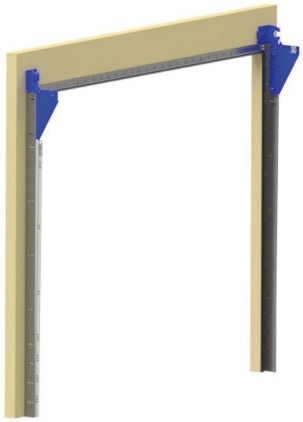

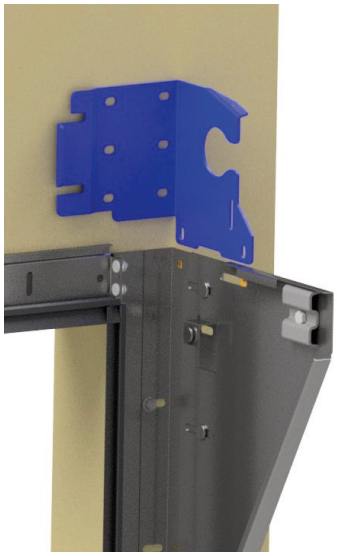

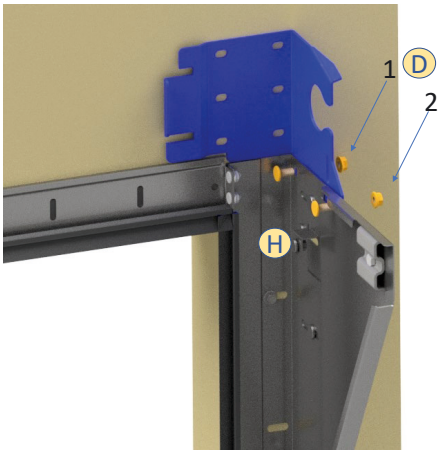


- Stram til mutter 1
  IKKE stram til mutter 2
- Tighten nut 1
  DO NOT tighten nut 2
- Dra åt mutte 1
  Dra INTE åt muttrarna 2 och 3

Pose/Bag: L-103

| 3-3 | Montering av endeplate | Bearing plate | Ändplattan |
|---|---|---|---|

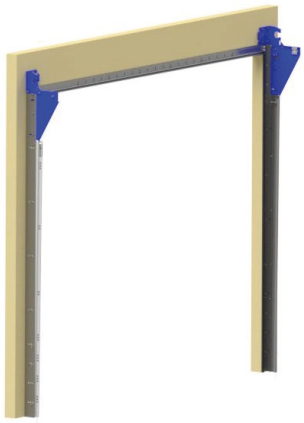




Pose/Bag: L-161

| 3-4 | Montering av løs bue | Assemble radius tracks | Montering Böyd skena |
|---|---|---|---|

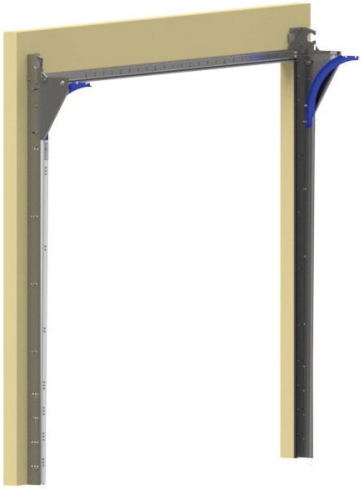

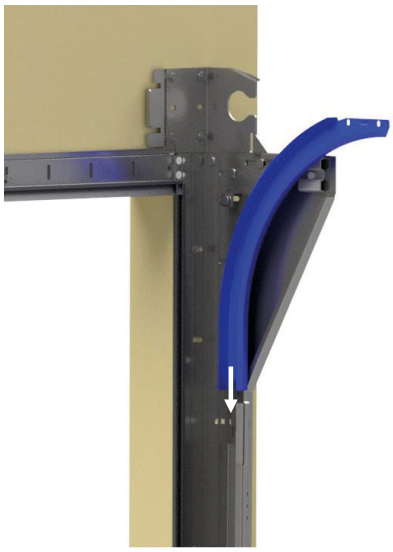



| 4 | Montering av horisontalskinner | Assembling horisontal tracks | Montering horisontal skena |
|---|---|---|---|



Ikke stram til skruen

Do not tighten

Dra inte åt skruvarna

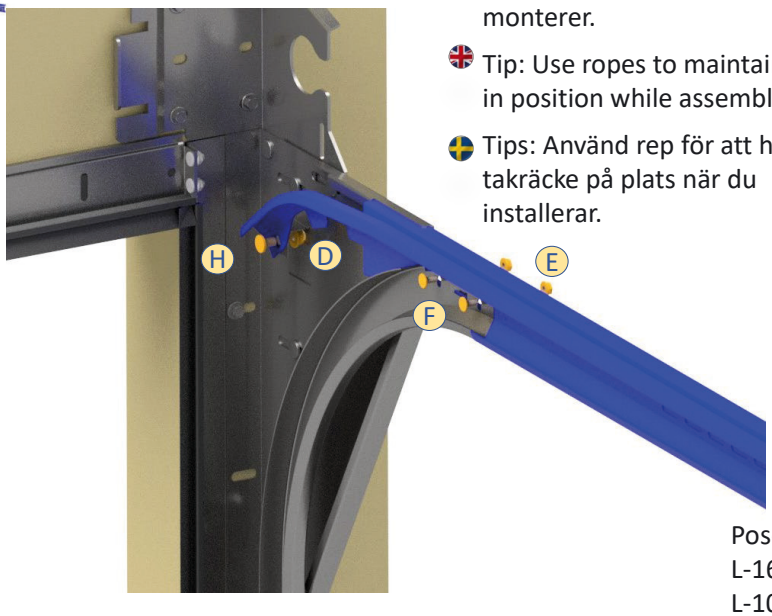


Tips: Bruk tau til å holde takskinner på plass mens du monterer.

Tip: Use ropes to maintain tracks in position while assembling.

Tips: Använd rep för att hålla takräcke på plats när du installerar.

Pose/Bag:
L-161
L-103

| 4-1 | Montering av sleide | Assembling roof attachments | Montering Fästplatta |
|---|---|---|---|

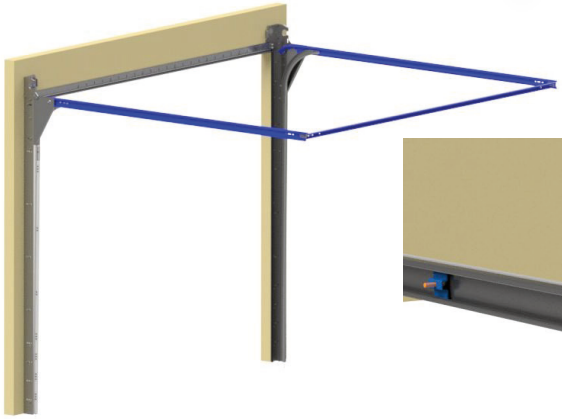

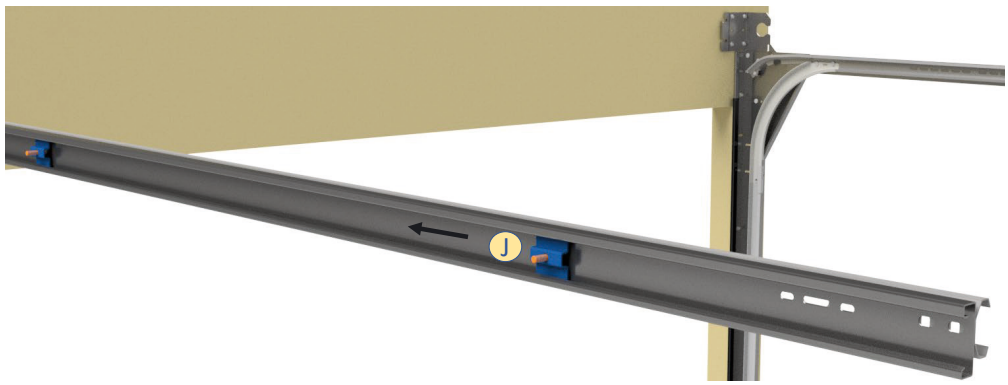


Pose/Bag:
L-108

| 4-2 | Montering av avstandsskinne | Assembling rear spacer | Montering av Avståndskena |
|---|---|---|---|








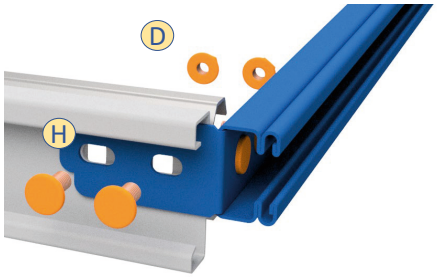


Pose/Bag: L-103

| 4-3 | Montering av opphengsvinkler | Assembling roof attachments | Montering Upphägningsvinkler |
|---|---|---|---|

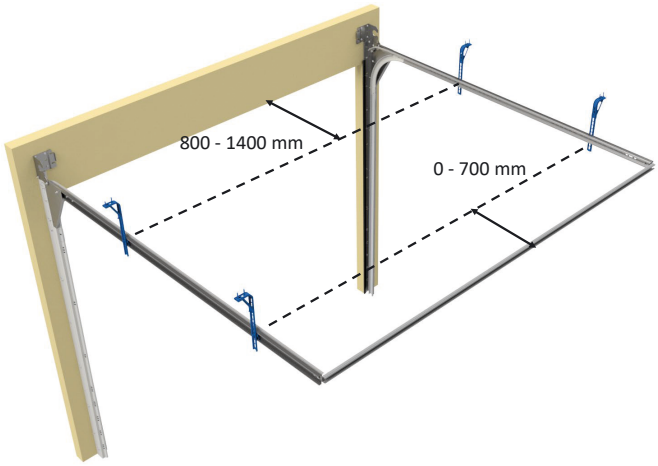


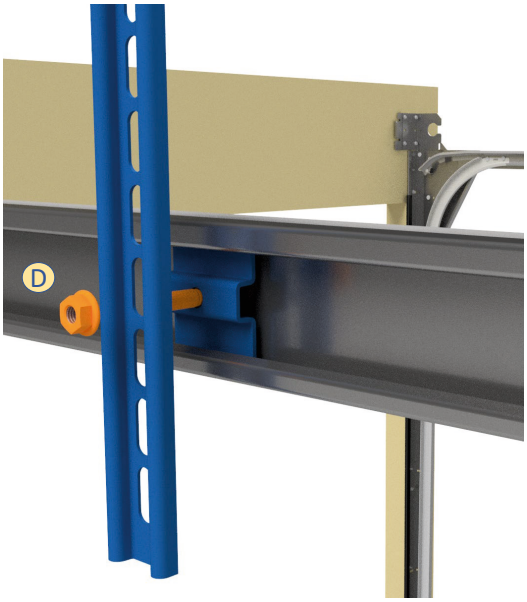


Pose/Bag: L-108

| 4-4 | Montering av avstiver opphengsvinkler | Assembling support back hang angle | Montering avstiver upphängningsvinkler |
|---|---|---|---|

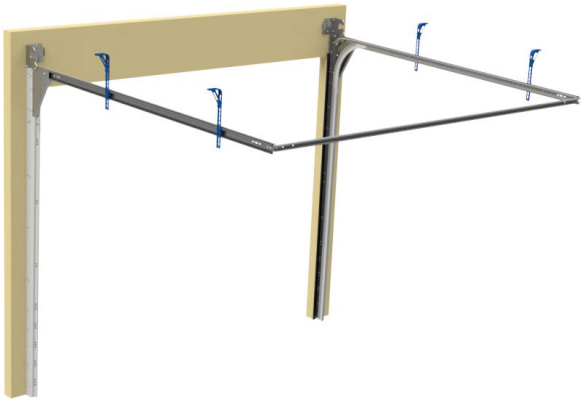

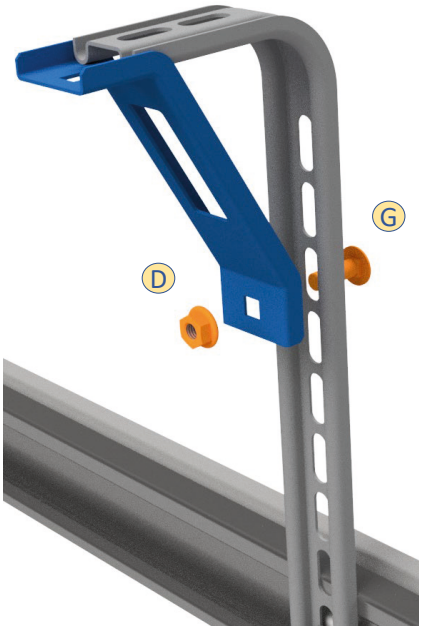


Pose/Bag: L-108

| 4-5 | Montering av opphengsstag | Assembling Dexion | Upphängningsvinkel |
|---|---|---|---|

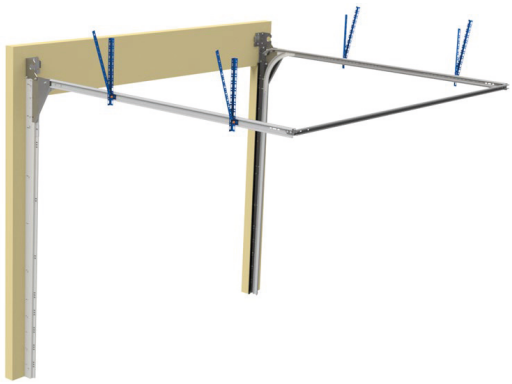




Pose/Bag:
L-57

| 4-6 | Montering av opphengsstag | Assembling Dexion | Upphängningsstag |
|---|---|---|---|

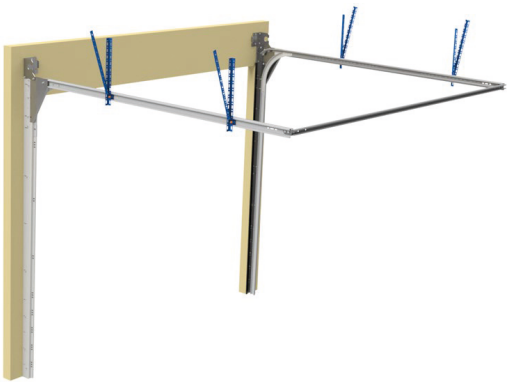

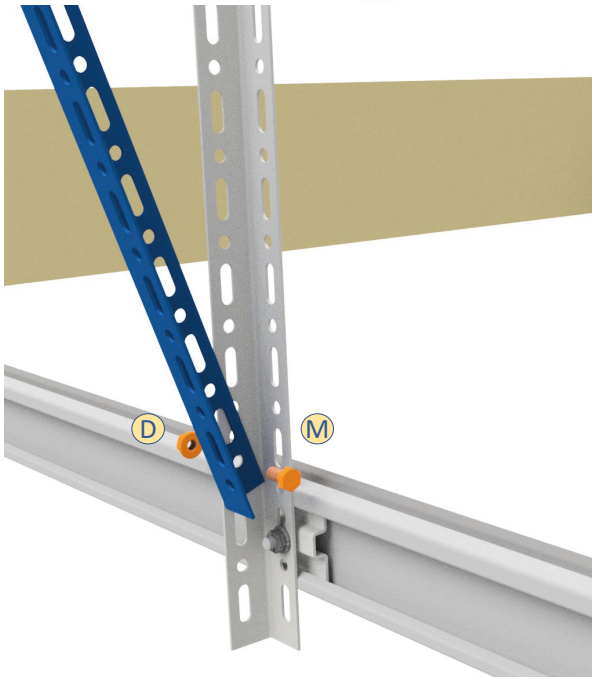


Pose/Bag:
L-57

| 4-7 | Justering av horisontalskinne / koblingsplate | Adjusting horisontal tracks / connection plate | Justering av skena och anslutningsplatta |
|---|---|---|---|

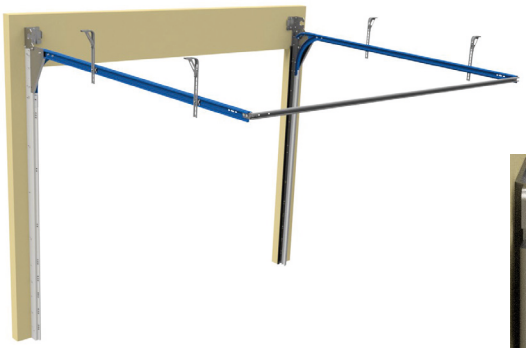

- Kontakt mellom skinne og koblingsplate.
- Contact between tracks and Connector Plate
- Kontakt mellan skena och anslutningsplatta

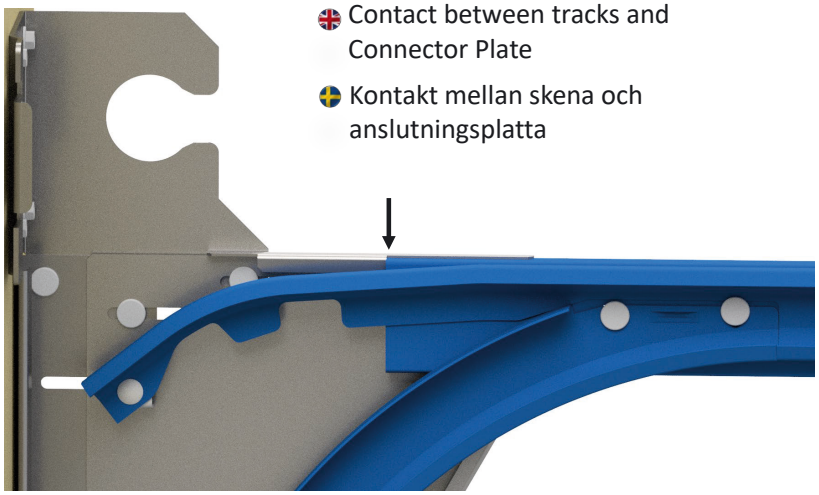

| 4-8 | Stram mutter - sleide | Tighten nut – Attachment plate | Dra åt mutter - Fästplatte |
|---|---|---|---|



| 4-9 | Justering av horisontal skinner | Ajusting horisontal tracks | Justering av horisontal skena |
|---|---|---|---|

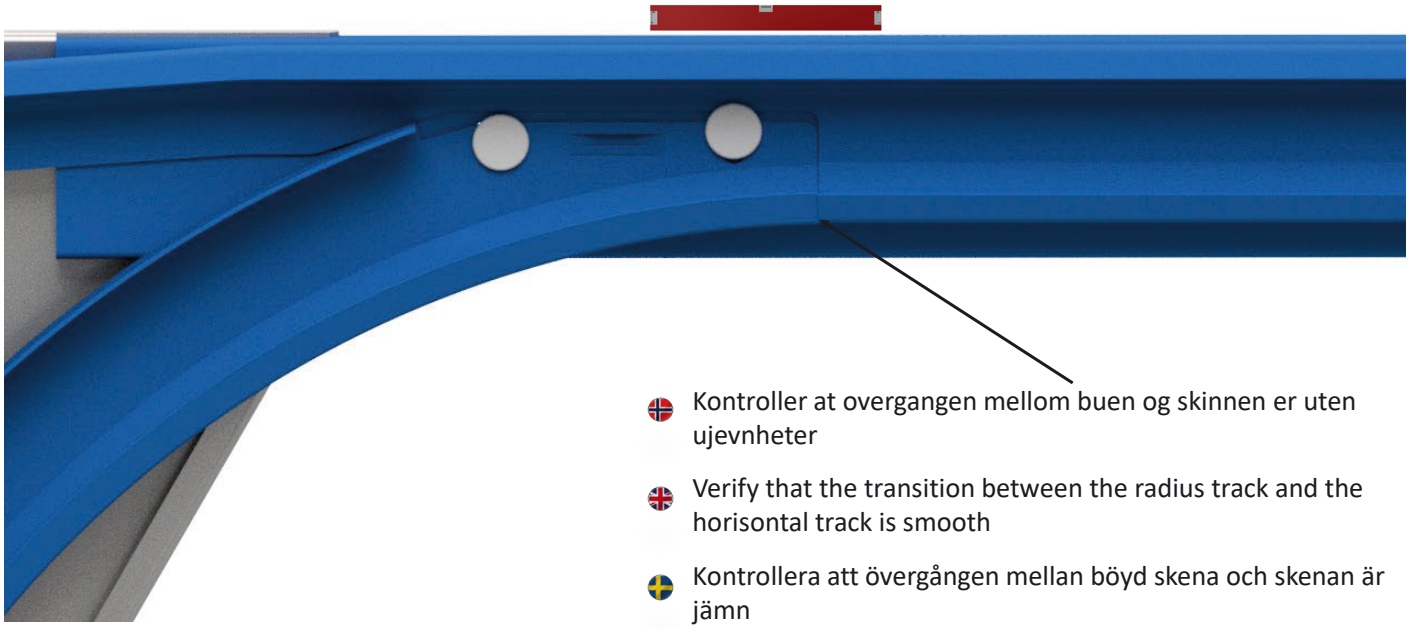

Kontroller at overgangen mellom buen og skinnen er uten ujevnheter

Verify that the transition between the radius track and the horisontal track is smooth

Kontrollera att övergången mellan böyd skena och skenan är jämn

| 4-10 | Stram muttrar | Tighten nuts | Dra åt muttrarna |
|---|---|---|---|

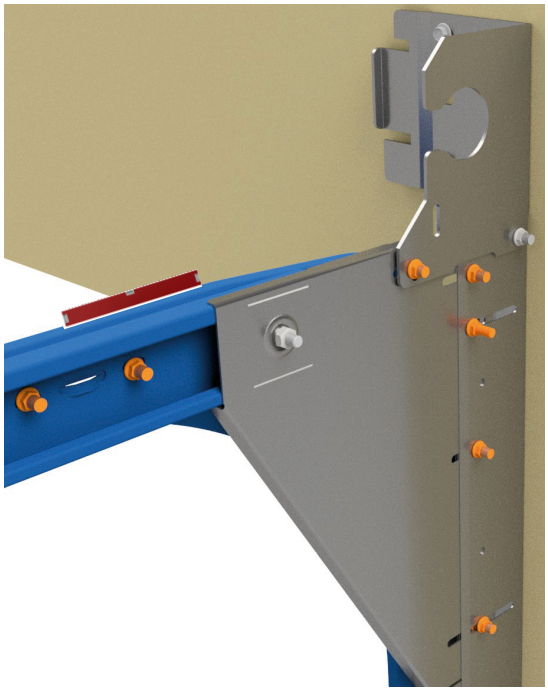

| 4-11 | Kontroll av diagonal | Control of diagonal | Kontroll av diagonal |
|---|---|---|---|

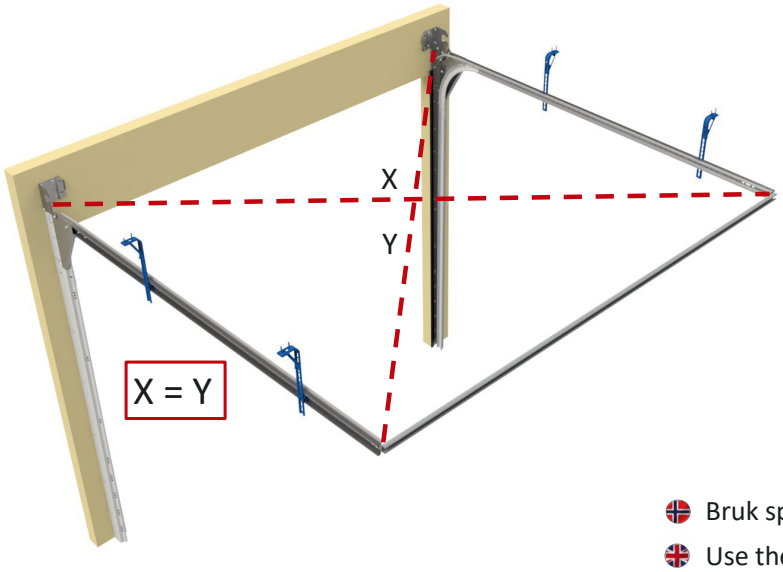


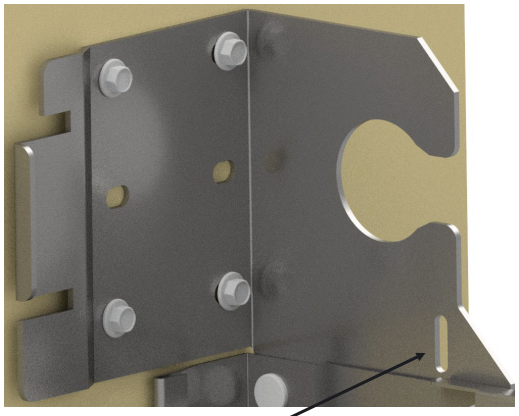

Bruk spor til å feste målebånd i endeplate

Use the slot to attach the measuring tape in the bracket

Använd spår för att fästa måttbandet på plattan

| 4-12 | Montering av opphengsvinkler | Assembling Back hang angles | Montering Upphäningsvinkler |
|---|---|---|---|

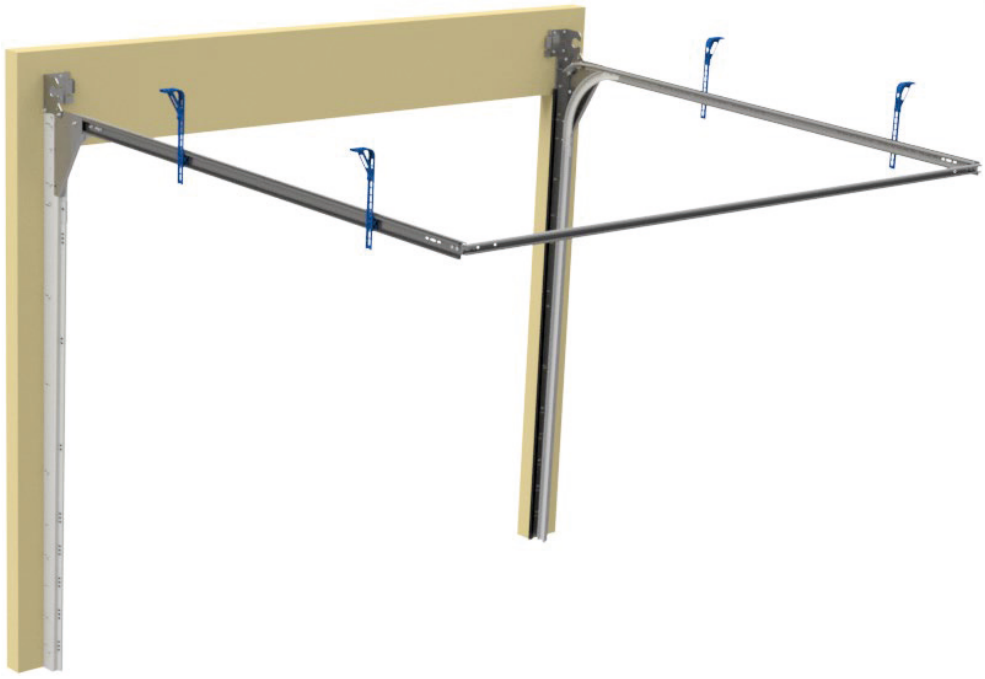




Pose/Bag: L-108

| 4-13 | Montering av opphengsstag (horisontalt) | Assembling Dexion (horisontally) | Montering Upphägningsvinkler |
|---|---|---|---|

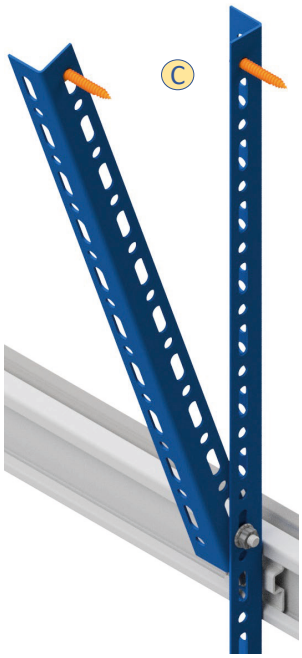


Pose/Bag: L-57

| 4-14 | Montering opphengsstag (vertikalt) | Assembling Dexion (vertically) | Montering Upphägningsvinkler |
|---|---|---|---|

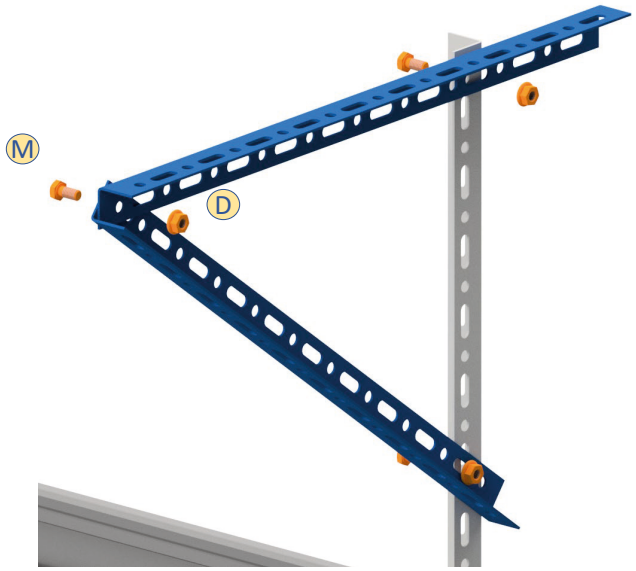


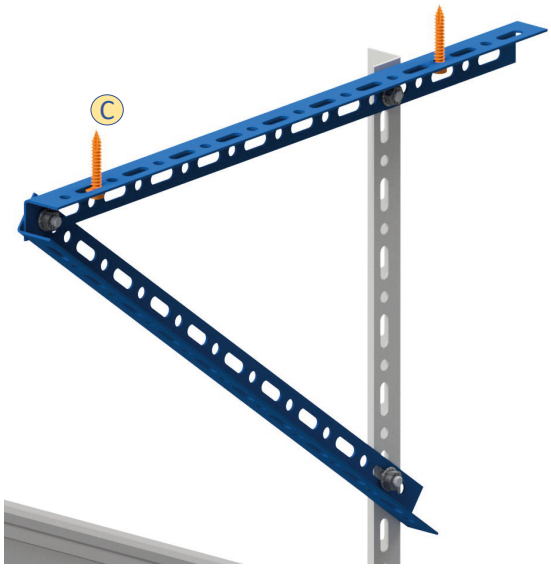


Pose/Bag:
L-57

| 5 | Montering av torsjonsaksling | Assemble shaft | Montering av axel |
|---|---|---|---|

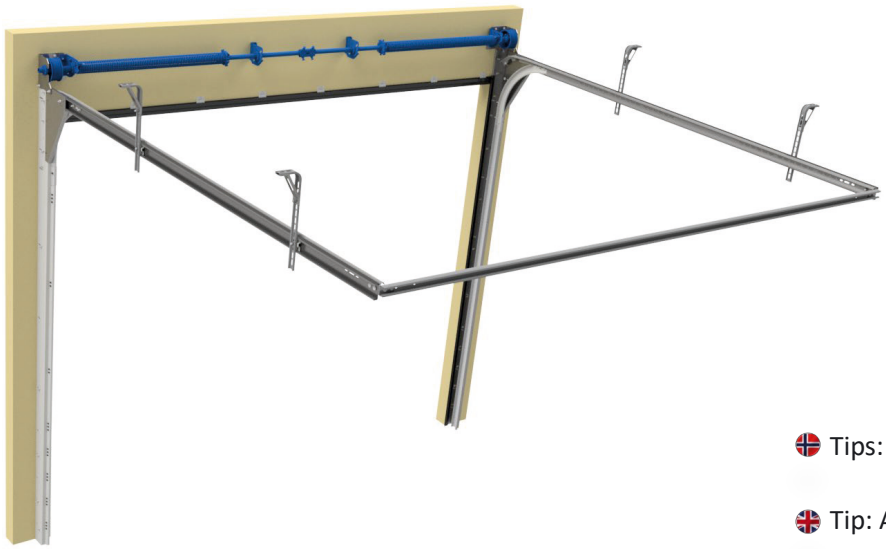

Tips: Sett sammen aksling og deler på bakken

Tip: Assemble shaft and parts on the ground

Tips: Montera axeln och delarna på marken

| 5-1 | Aksling og fjær | Shaft and spring | Axel og Fjäder |
|---|---|---|---|

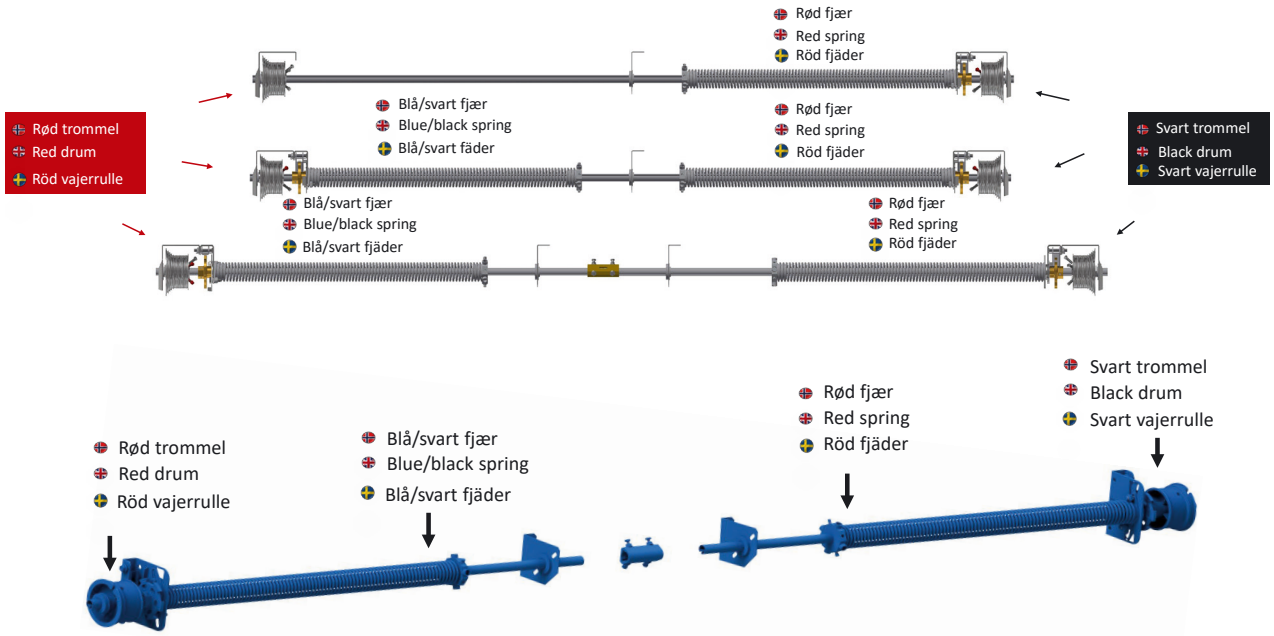


| 5-2 | Montere fjær og fjærbruddsikring på aksling | Assemble spring and spring break device on torsion bar | Montera fjäder och fjäderbrottsäkring på axeln |
|---|---|---|---|



Sett bolter inn i spor i fjærbruddsikring
*NB! Dersom det er 1 fjær, start fra høyre*

Insert bolts in slots in spring break device
*N.B. If only 1 spring, start from the right*

Sätt in butarna i spåren i fjäderbrottsäkring.
*OBS! Om det finns 1 Fjäder, börja från höger.*

Før
Before
För

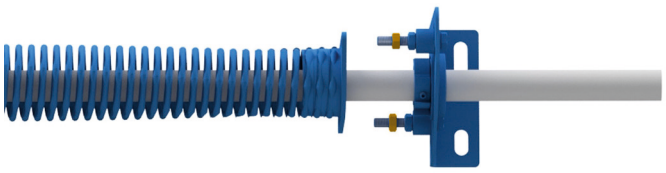

G D

Etter
After
Efter

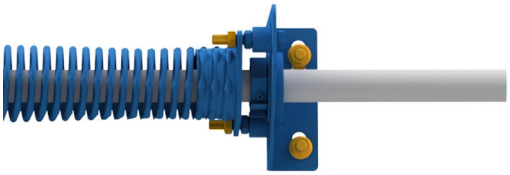

Pose/Bag:
L-105

| 5-3 | Forhåndsmontering av akslinger | Preassembling the shafts | Förmontering av axlar |
|---|---|---|---|

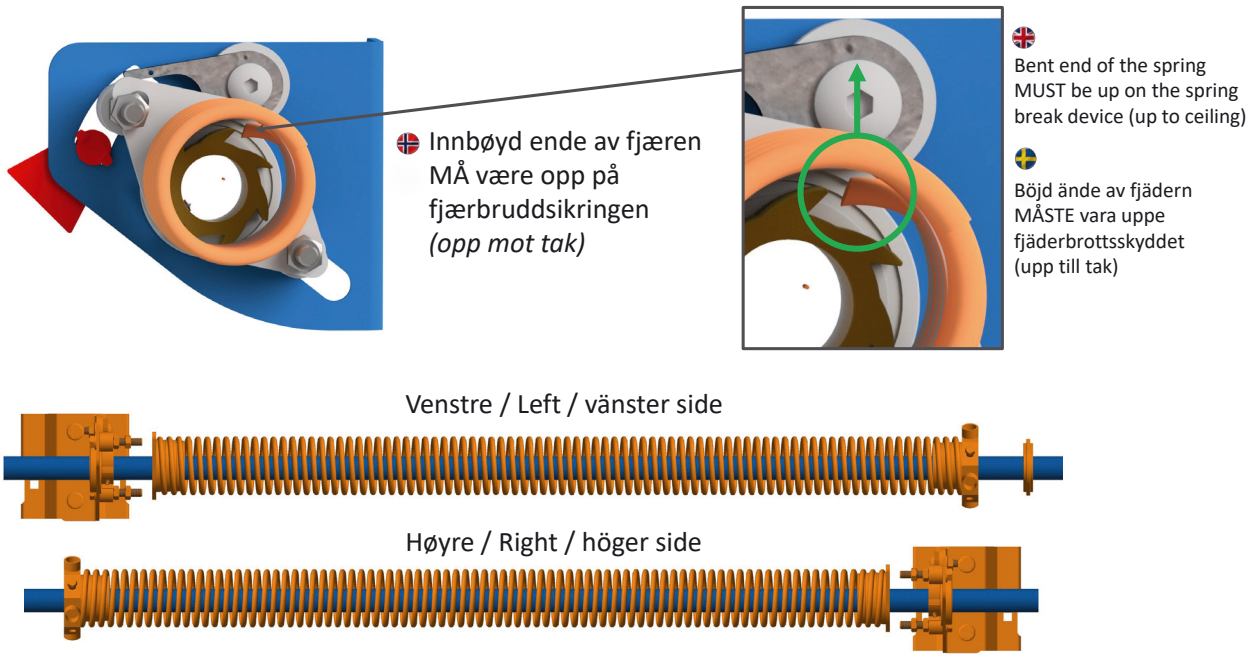


| 5-4 | Tre trommel innpå aksling | Enter drum on torsion bar | Montera vajerrulle på axeln |
|---|---|---|---|

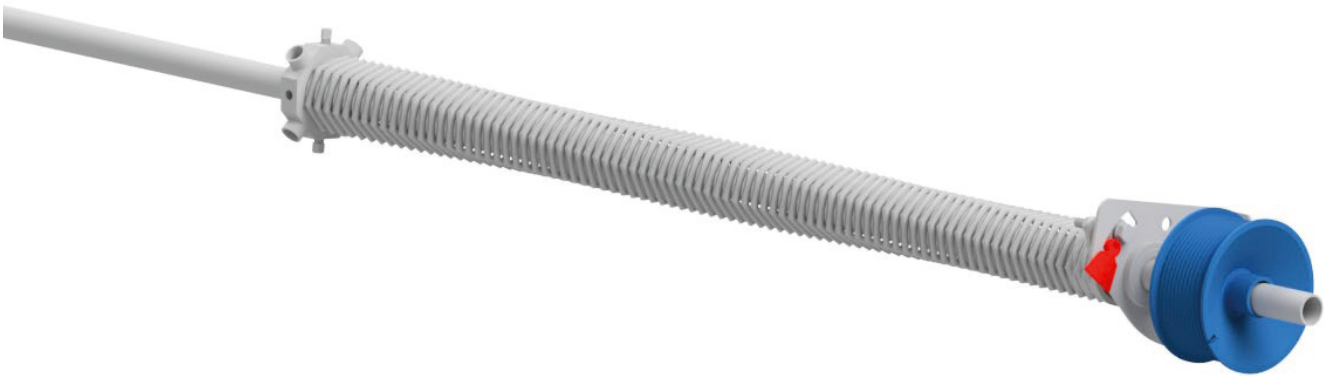

| 5-5 | Tre lager inn på aksling | Enter bearing on torsion bar | Tre lager på axel |
|---|---|---|---|



| 5-6 | Tre kobling inn på aksling (PB > 3m) | Enter coupler on shaft (PB > 3m) | Montera koppling på axel (PB>3m) |
|---|---|---|---|



| 5-7 | Heng aksling i endeplate | Position shaft in bearing bracket | Häng axeln i ändplattan |
|---|---|---|---|

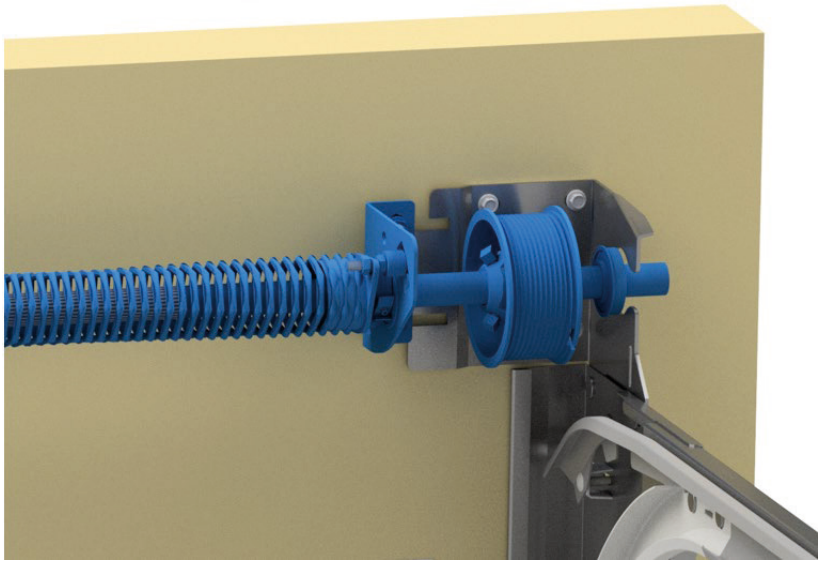

| 5-8 | Posisjoner lager | Position bearing | Positioner lager |
|---|---|---|---|

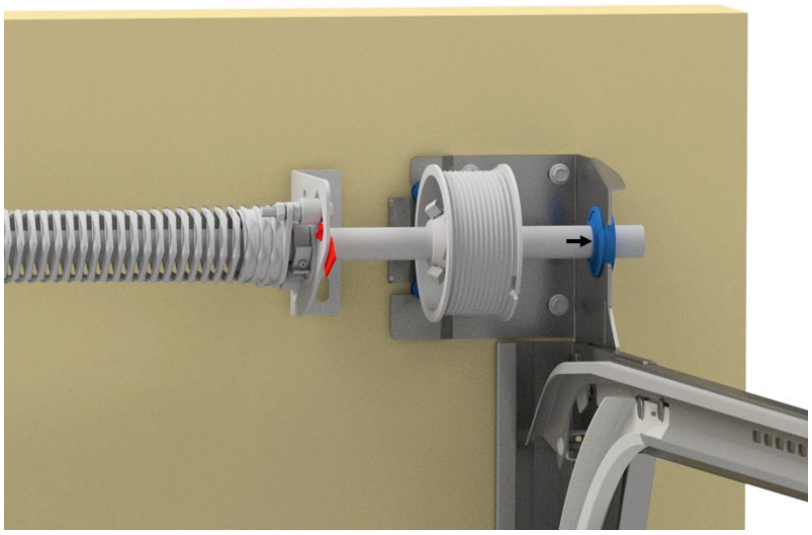

| 5-9 | Posisjoner trommel – Skal være i kontakt med lager | Position bearing – Must be in contact with bearing | Placera vajerrulle – Måste vara kontakt med lagret |
|---|---|---|---|

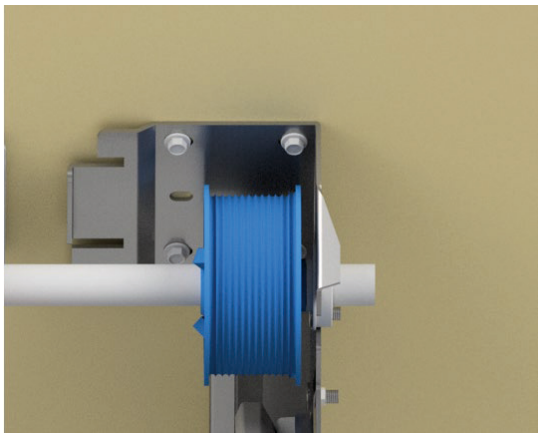

Fest trommel til aksling

Attach drum to shaft

Fäst vajerrulle på axeln



| 5-10 | Posisjoner fjærbruddsikring | Position spring break device | Placera fjäderbrottsäkring |
|---|---|---|---|

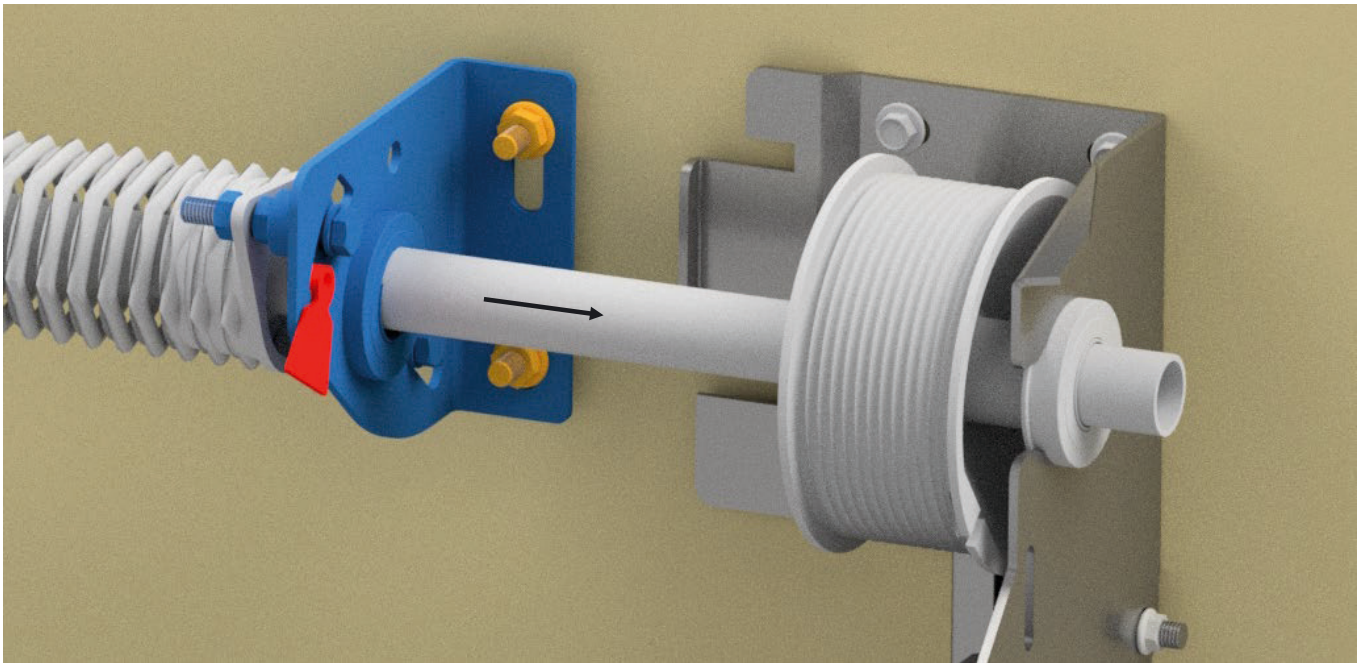

| 5-11 | Monter midtplate TF | Assemble Front center bearing | Mittplata TF |
|---|---|---|---|

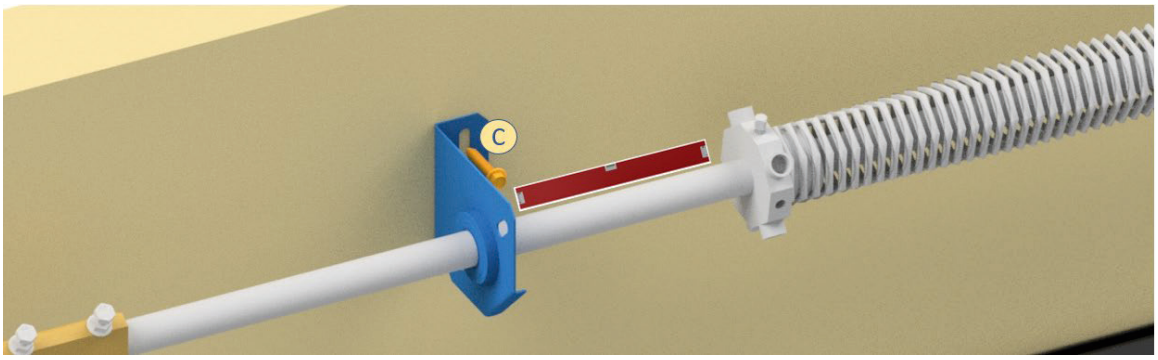


Pose/Bag:
L-105 / L-161

| 5-12 | Monter fjærbruddsikring | Assemble spring break device | Montera fjäderbrottsäkring |
|---|---|---|---|

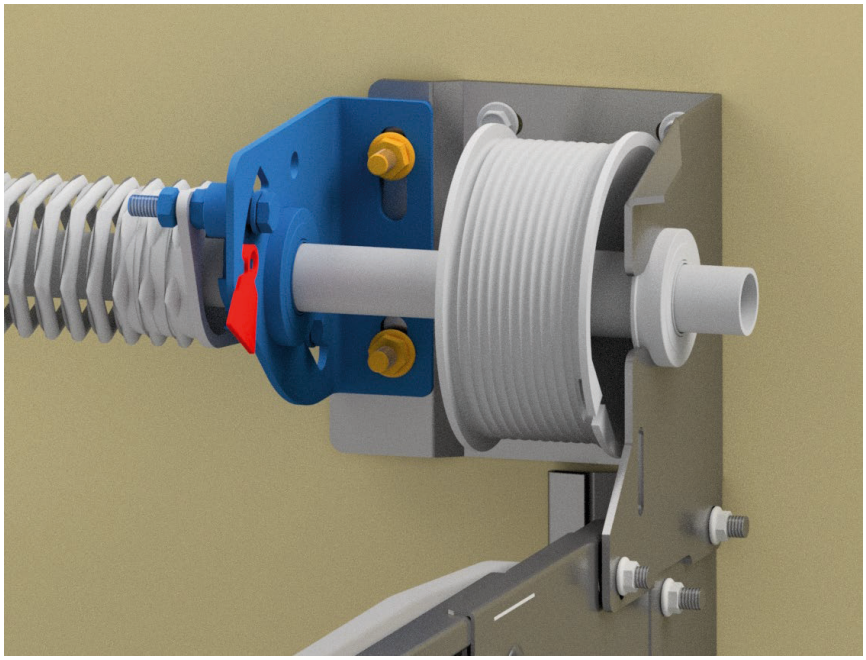

| 5-13 | Aksling nr. 2 | Second torsion bar | Axeln nr. 2 |
|---|---|---|---|



Repeter foregående steg for montering av aksling, fjær og fjærbruddsikring, trommel, lager, og midtplate.
Gjelder ved 2 fjærer

Repeat previous steps for assembling of torsion bar, spring and spring break device, drum, bearing, and bracket.
Applies to 2 springs

Upprepa föregående steg för montering av axel, fjäder- och fjäderbrottsäkring vajerrulle, lager och mittplatte.
Gäller 2 fjädrar

| 5-14 | Kobling av akslinger | Connecting torsion bar | Koppling av axlar |
|---|---|---|---|

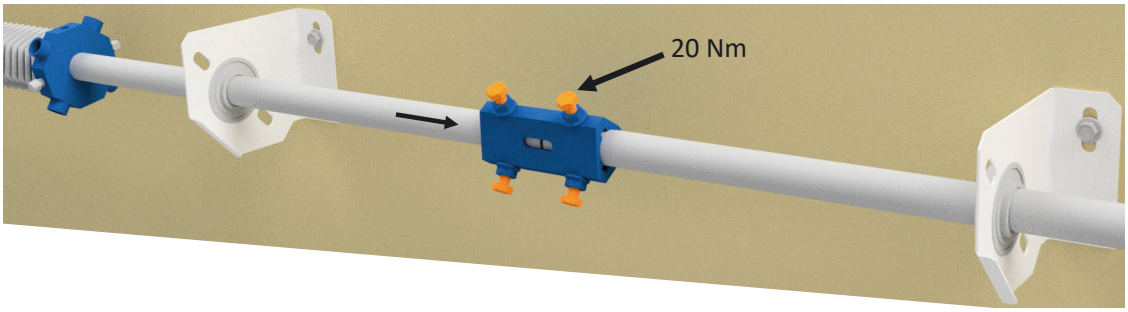




| 5-15 | Juster aksling - Monter midtplate | Adjust shaft – Attach front bearing plate | Justera axeln – Montera Mittplatte |
|---|---|---|---|

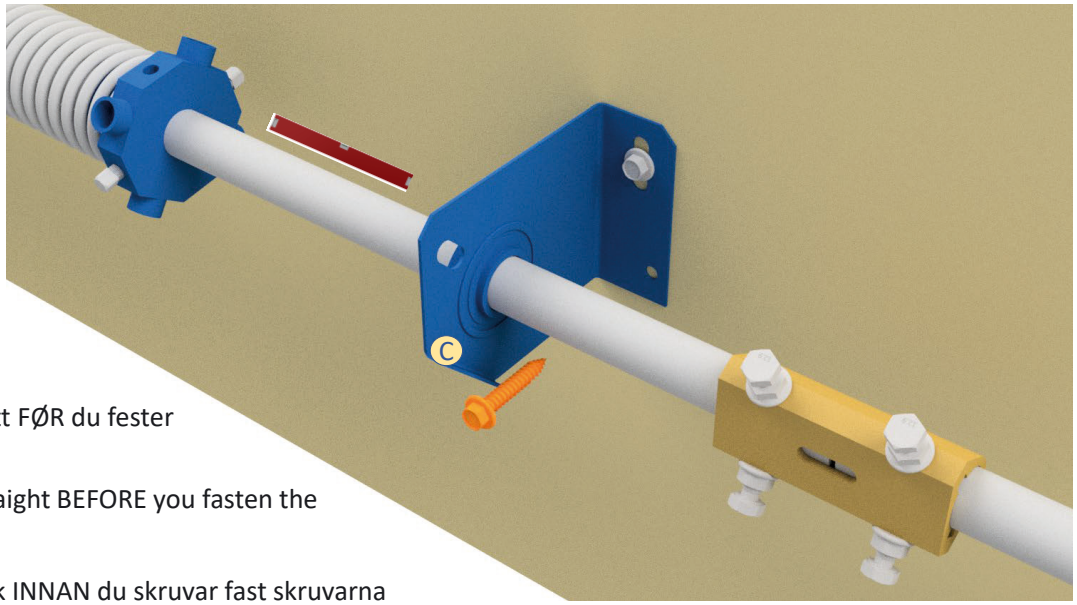


Kontroller at aksling er rett FØR du fester skruene.

Check that the shaft si straight BEFORE you fasten the screws.

Kontrollera att axeln är rak INNAN du skruvar fast skruvarna

Pose/Bag:
L-105 / L-161

| 5-16 | Fest fjærbruddsikring til aksling | Attach spring break device to torsion bar | Fäst fjäderbrottsäkring på axeln |
|---|---|---|---|

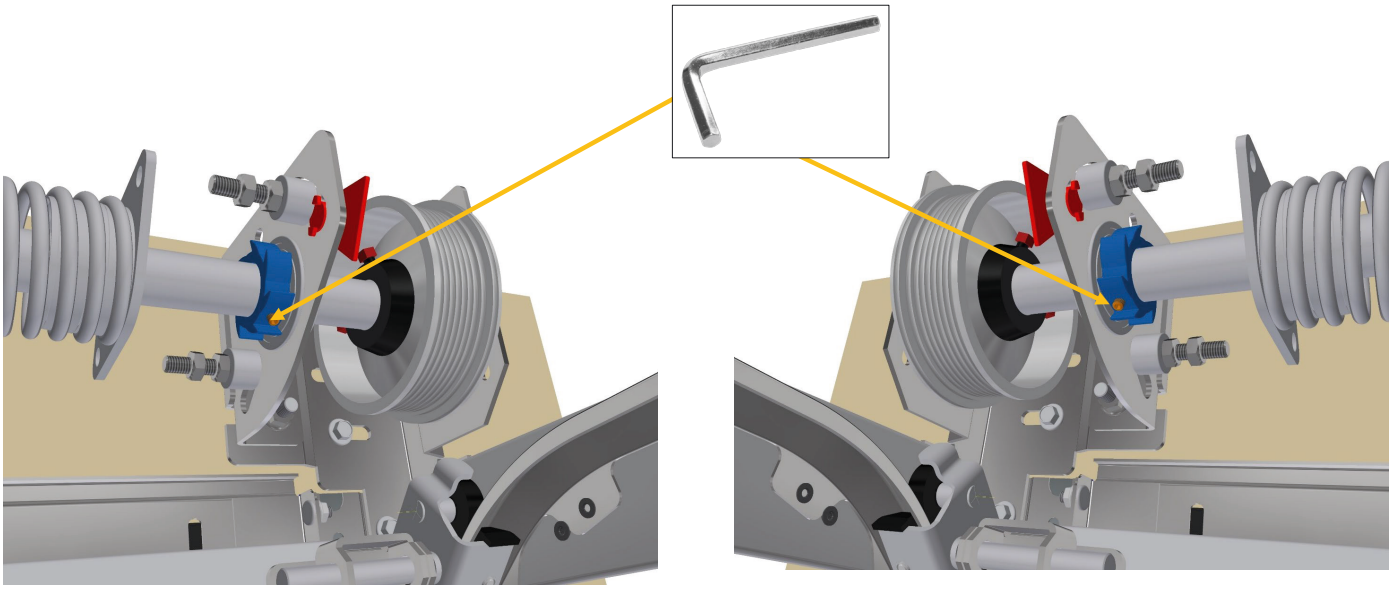

| 6 | Monter portelementer | Assemble door panels | Montera dörrelement |
|---|---|---|---|

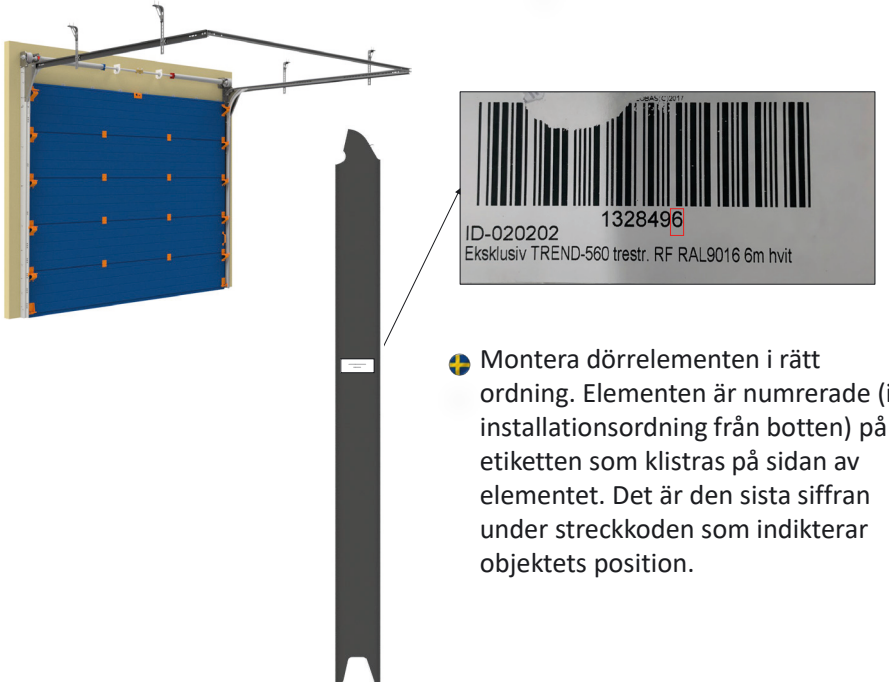


Monter portelementer i riktig rekkefølge. Elementene er nummerert (i monteringsrekkefølge fra bunnen) på etiketten klistret på siden av elementet. Det er det siste tallet under strekkoden som indikerer posisjonen til elementet.

Assemble the door panels in the right order. The panels are numerated (in the assembly order from the bottom) on a sticker attached on the side of each panel. It is the last digit in the number under the barcode that indicates the position of the panel.

Montera dörrelementen i rätt ordning. Elementen är numrerade (i installationsordning från botten) på etiketten som klistras på sidan av elementet. Det är den sista siffran under streckkoden som indikterar objektets position.

| 6-1 | Monter nederste portelement | Assemble bottom door panel | Montera det nedre dörrelement |
|---|---|---|---|

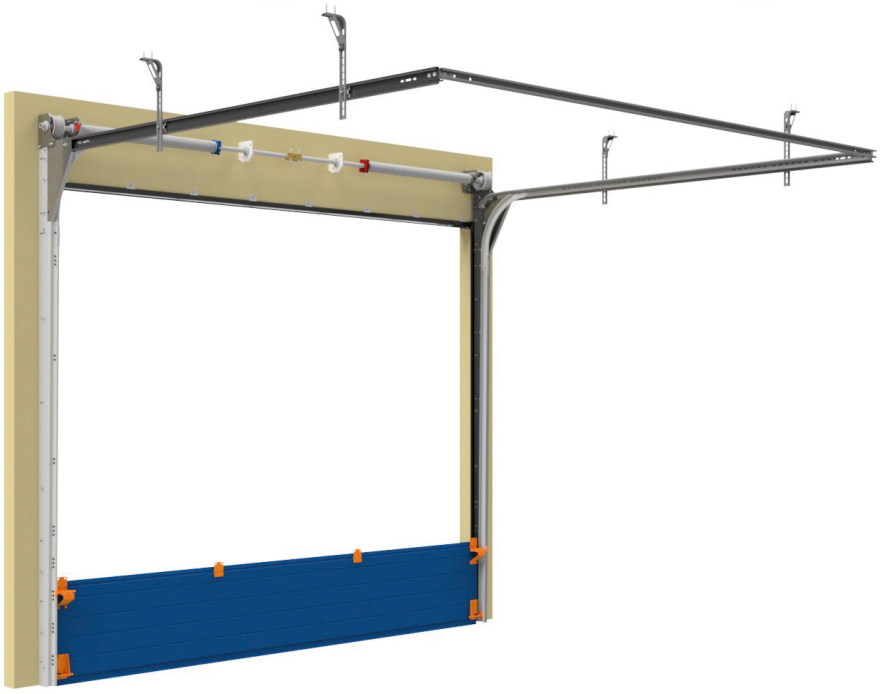

| 6-2 | Monter vaier på bunnbrakett | Connect cable to bottom bracket | Mont. vajer på bottenrullhållare |
|---|---|---|---|

Tips: Heng vaier over horisontalskinnen, det forenkler monteringen av vaieren på et senere tidspunkt

Tip: Leave the cable hanging over the horizontal tracks. This simplifies the assembly at later stage.

Tips: Häng vajern över den horisontella skenan, det förenklar installationen av vajern i ett senare skede.



| 6-3 | Montering av bunnbrakett | Assemble bottom bracket | Montering av bottenrullhållare |
|---|---|---|---|






Pose/Bag:
L-95

| 6-4 | Montering av bunnbrakett | Assemble bottom bracket | Montering av bottenrullhållare |
|---|---|---|---|

**Bunnprofil med lufting**

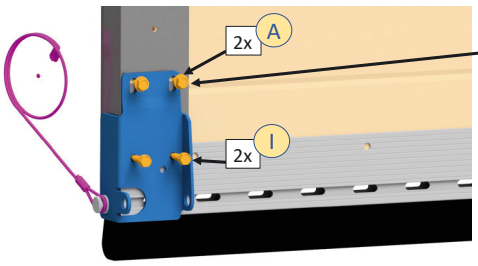


Bunnbrakett plasseres slik at skruer A står øverst i avlange hull

The bottom bracket is placed so that screws A are at the top of oblong holes

Bottenrullhållare är placerat så att skruvarna A står upptill i avlånga hål.

**Bunnprofil uten lufting**

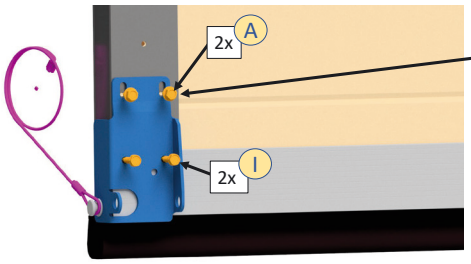


Bunnbrakett plasseres slik at skruer A står nederst i avlange hull

The bottom bracket is placed so that screws A are at the bottom of oblong holes

Bottenrullhållare är placerat så att skruvarna A står längst ner i avlånga hål.

| 6-5 | Sett trinse med bolt i sidehengsel | Sleid roller into roller carrier | Sätt rulle med bult i rullhållare |
|---|---|---|---|

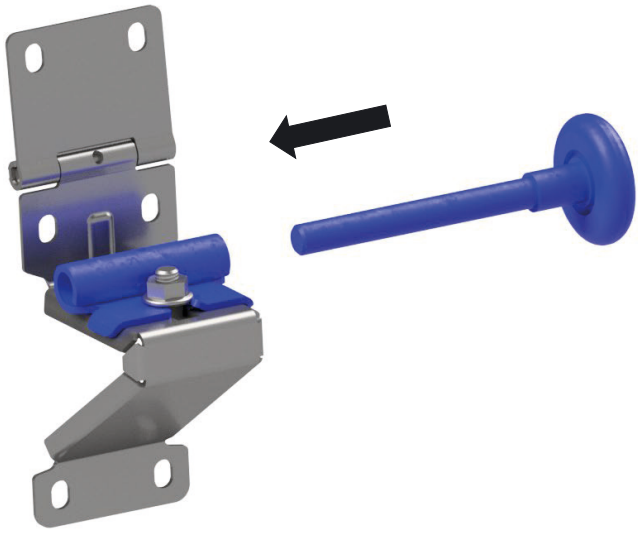

| 6-6 | Fest sidehengsel på portpanel | Assemble roller carrier on door panel | Fäst rullhållare på dörrpanelen |
|---|---|---|---|

Repeteres på høyre og venstre side av port for alle seksjoner til og med nest øverste seksjon.

Repeat on left and right side for all sections up, to, and including, the second to last door section.

Upprepad på höger och vänster sida av porten för alla sektioner till och med den andra översta sekionen.

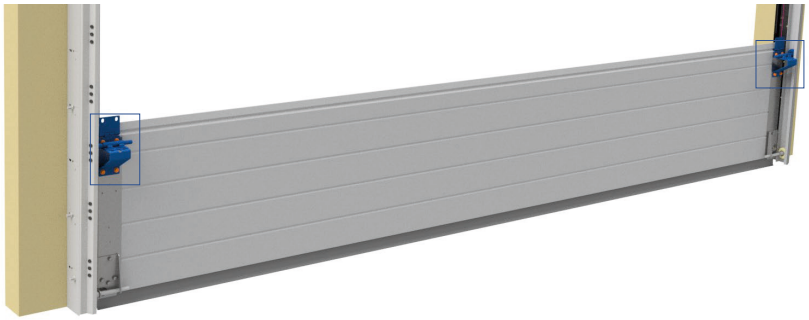




Pose/Bag:
L-95 / L-96

| 6-7 | Monter og juster trinseholder | Assemble and adjust hinges | Montera och justera hållare |
|---|---|---|---|

Pass på at vaier er på posisjonert mellom port og trinsebolt.

Ensure that the cable is position between panel and hinge bolt.

Se till att kabeln är placerad mellan dör och rulle med bult.

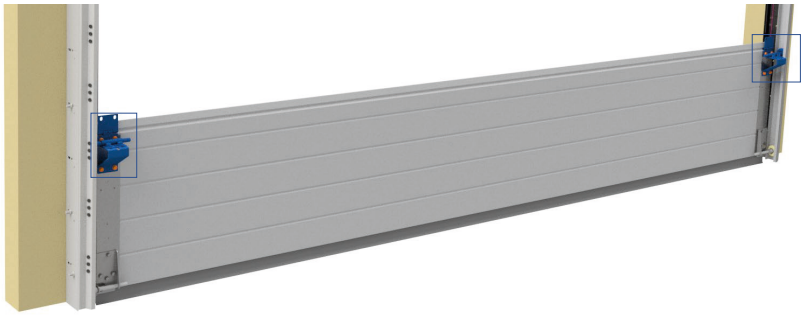



| 6-8 | Montering av midthengsler | Assembling hinges | Montering av mittgånjärn |
|---|---|---|---|

Repeteres for alle seksjoner til og med nest øverste seksjon.

Repeat for all sections up, to, and including, the second to last door section.

Upprepas för alla sektioner till och med den andra översta sektionen.

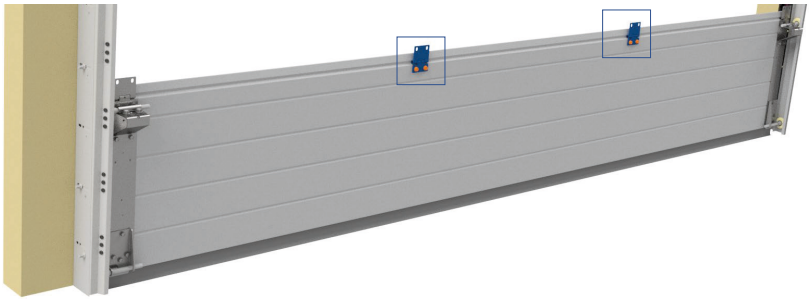

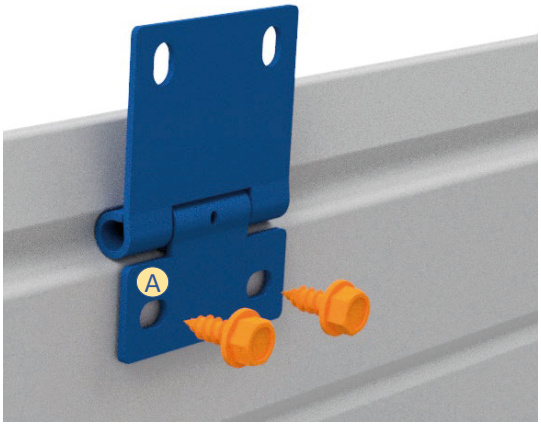


Pose/Bag:
L-95 / L-96

| 6-9 | Montering av portelementer | Montering av portelementer | Installation av dörrelement |
|---|---|---|---|

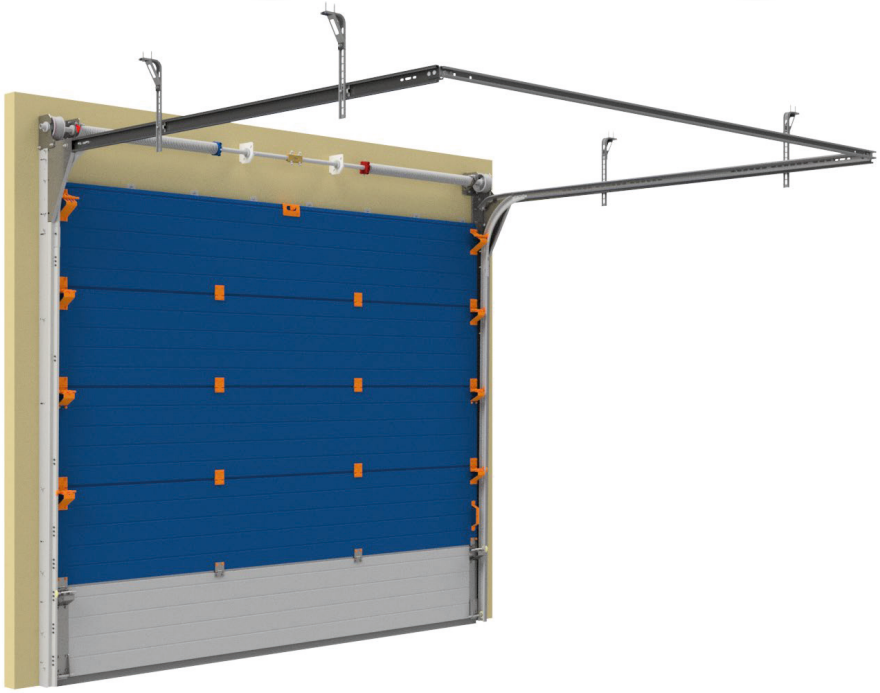

| 6-10 | Installer de neste portelementene | Install the next door panels | Installera nästa dörrelementen |
|---|---|---|---|

- Repeteres for alle seksjoner til og med øverste seksjon.
- Repeat for all sections up, to, and including, the top door section.
- Upprepas för alla sektioner til och med den övre sektionen



Pose/Bag:
L-95 / L-96

| 6-11 | Installer de neste portelementen | Install the next door panels | Installera nästa dörrelementen |
|---|---|---|---|

- Repeteres for alle seksjoner til og med øverste seksjon.
- Repeat for all sections up, to, and including, the top door section.
- Upprepas för alla sektioner til och med den övre sektionen

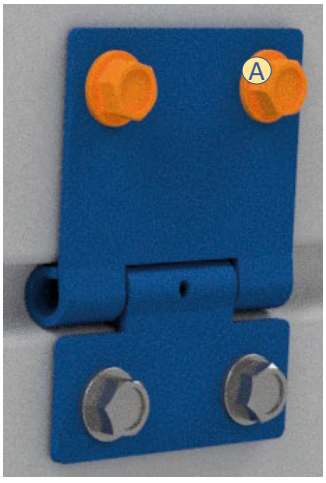





Pose/Bag:
L-95 / L-96

| 6-12 | Sett trinse med bolt i trinseholder | Assemble nylon roller with roller carrier | Montera Topprullehållare |
|---|---|---|---|

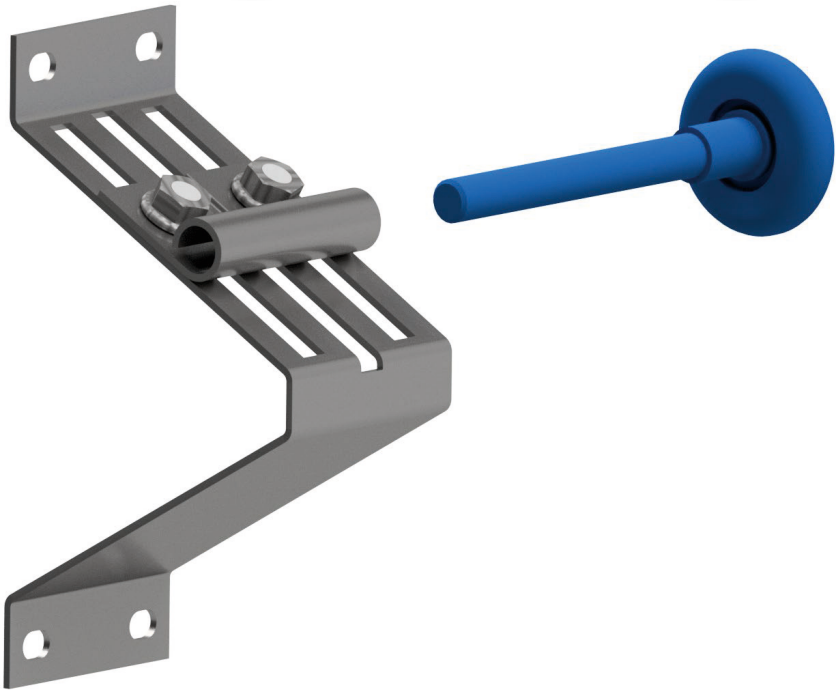

| 6-13 | Montering av toppbrakett på panel | Assemble top bracket on door panel | Montera topprullehållare |
|---|---|---|---|

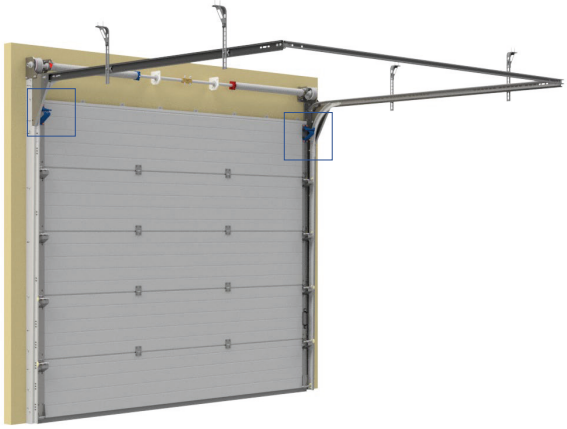

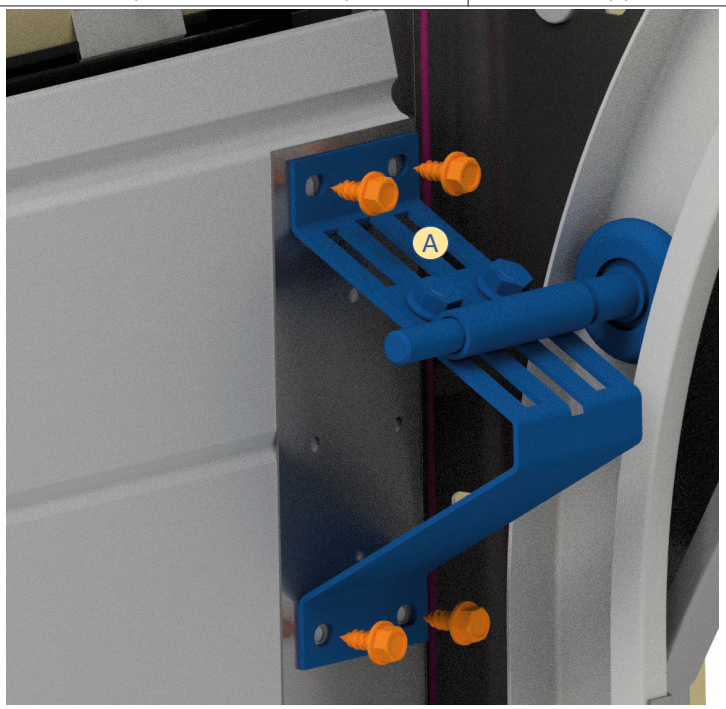


Pose/Bag:
L-95 / L-96

| 6-14 | Juster trinseholder på toppbrakett | Adjust roller carrier on top bracket | Justera toppfäste |
|---|---|---|---|

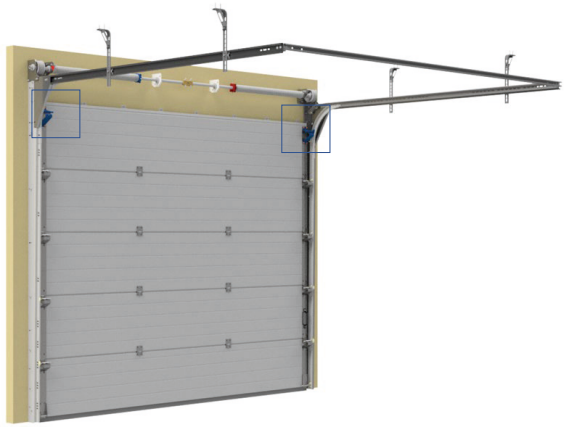

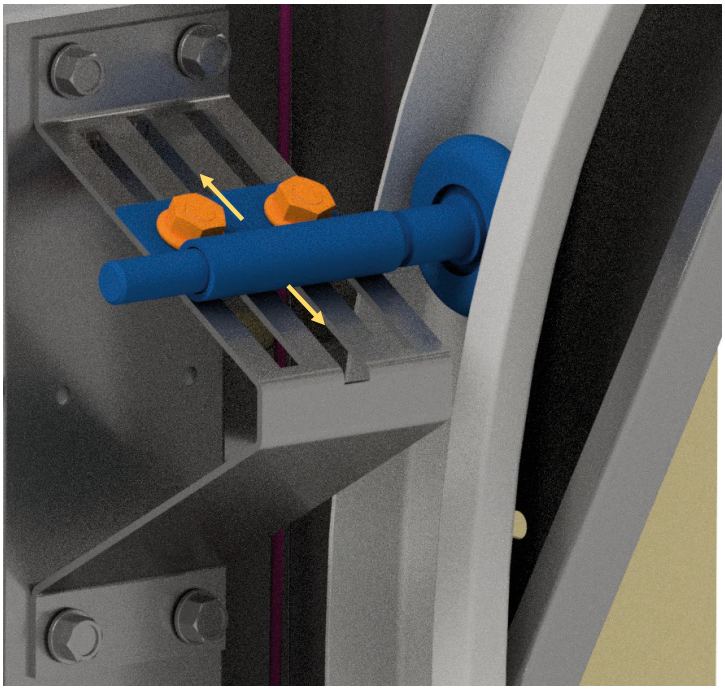

| 6-15 | Montering av portåpnerfeste | Assembling operator plate | Montera portöppnarbeslaget |
|---|---|---|---|

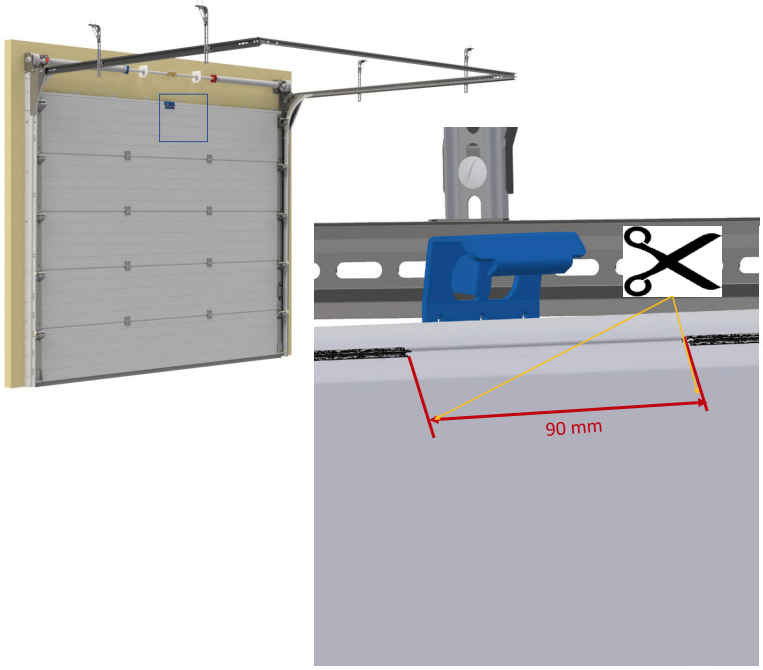


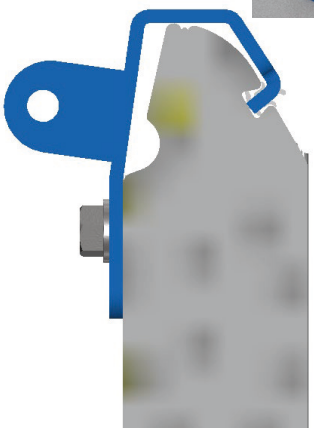

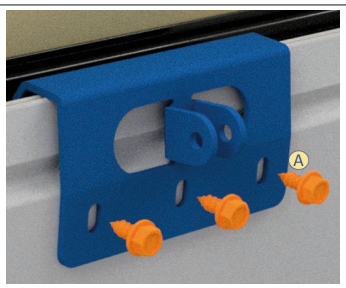

Pose/Bag:
L-95 / L-96

| 6-16 | Montering av bøylegrep | Assembling door handle | Montering av handtag |
|---|---|---|---|



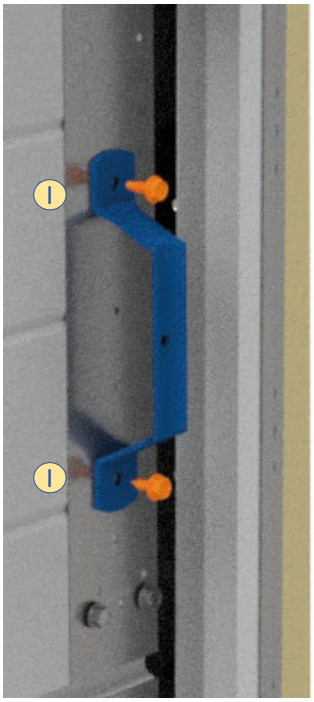

Pose/Bag:
L-83
L-95/L-96

| 6-17 | Montering av portavstiver | Assembling Strut | Montera portstabilisering |
|---|---|---|---|



Dersom portbredden er mindre enn eller lik 5 meter og en vindusrekke er montert i toppseksjonen, må det monteres en portavstiver over vinduene

If the door width is less then or equal 5 m and a row of windows is installed in the top door panel, then a strut is required above the mentioned row of windows.

Om dörrbredden är mindre än eller lika med 5 meter och en rad fönster monteras i den övre sektionen, måste et portsabilisering monteras ovanför fönstren.

## 6-18 Montering av portavstiver | Strut | Montera portstabilisering



- Dersom man har et 460 mm høyt portpanel med en rad vinduer: Se Anneks B
- If you have a 460 mm panel with a row of windows: See Annex B
- Om du har en 460 mm hög dörrpanel med en rad fönster. Se bilaga B.




Pose/Bag:
L-97 / L-99

## 6-19 Montering av portavstiver | Assembling Strut | Montera portstabilisering



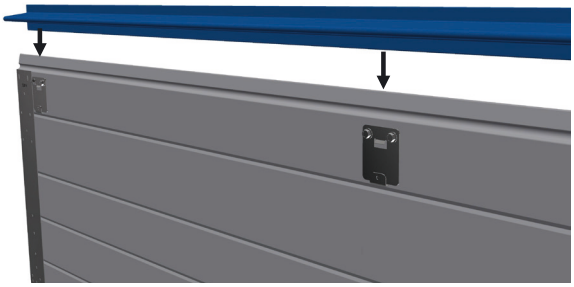

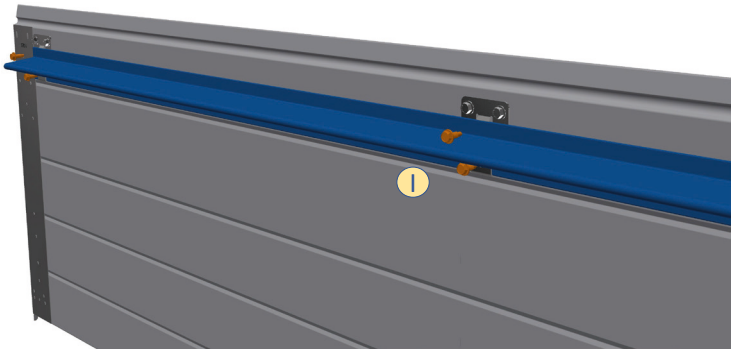


Pose/Bag:
L-97 / L-99

| 7 | Monter vaiere på tromler | Attach cables to drums | Montera vajer på vajerrulle |
|---|---|---|---|

- Vaier festes i trommel
- Attach cable to drum
- Vajer är fäst vid vajerrulle

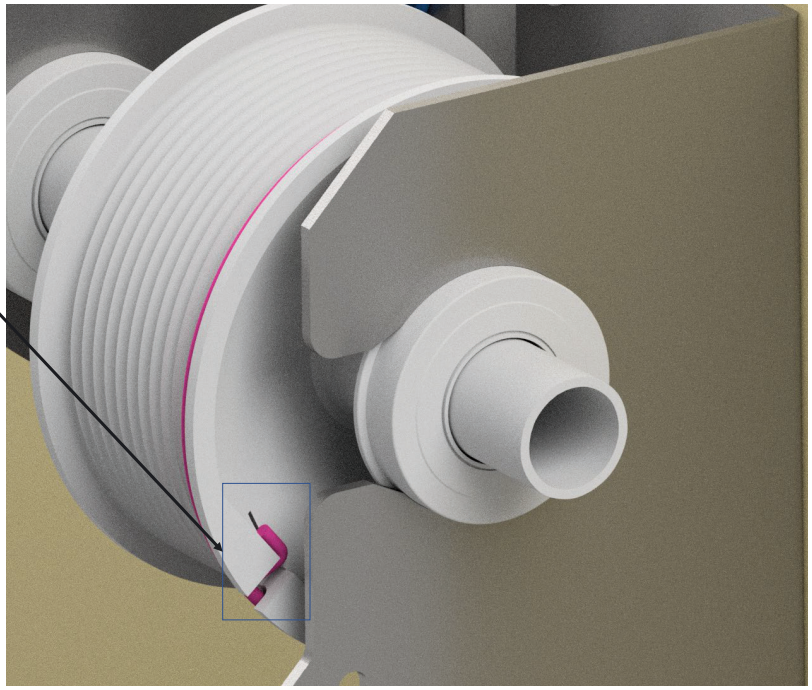

| 7-1 | Stram vaier | Tighten cable | Uppstramning av vajer |
|---|---|---|---|

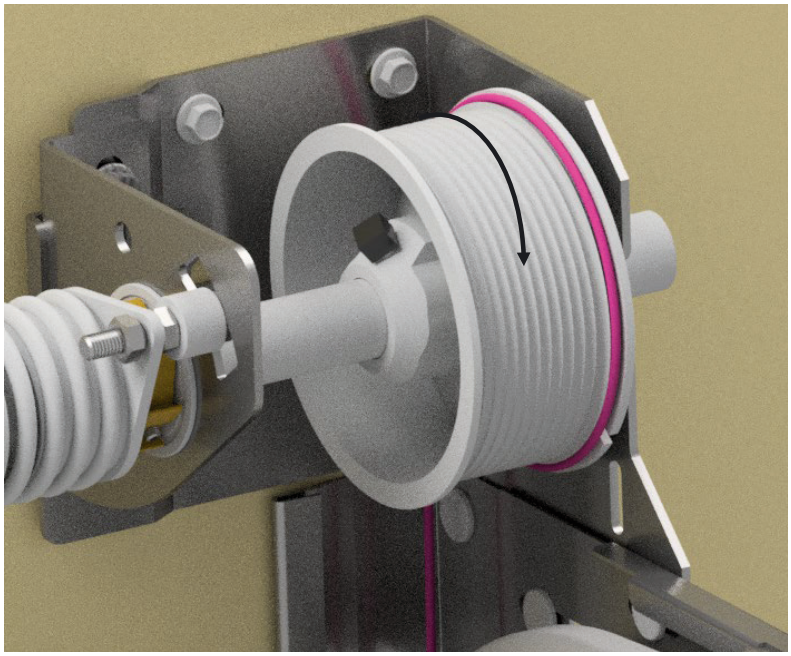

- Vaier strammes likt på høyre og venstre side
- The cable should be equally pre tensioned on both sides of the door
- Vajer dras lika åt höger och vänster

| 7-2 | Fest trommel til aksling | Attach drum to torsion bar | Fäst vajerrulle til axeln |
|---|---|---|---|

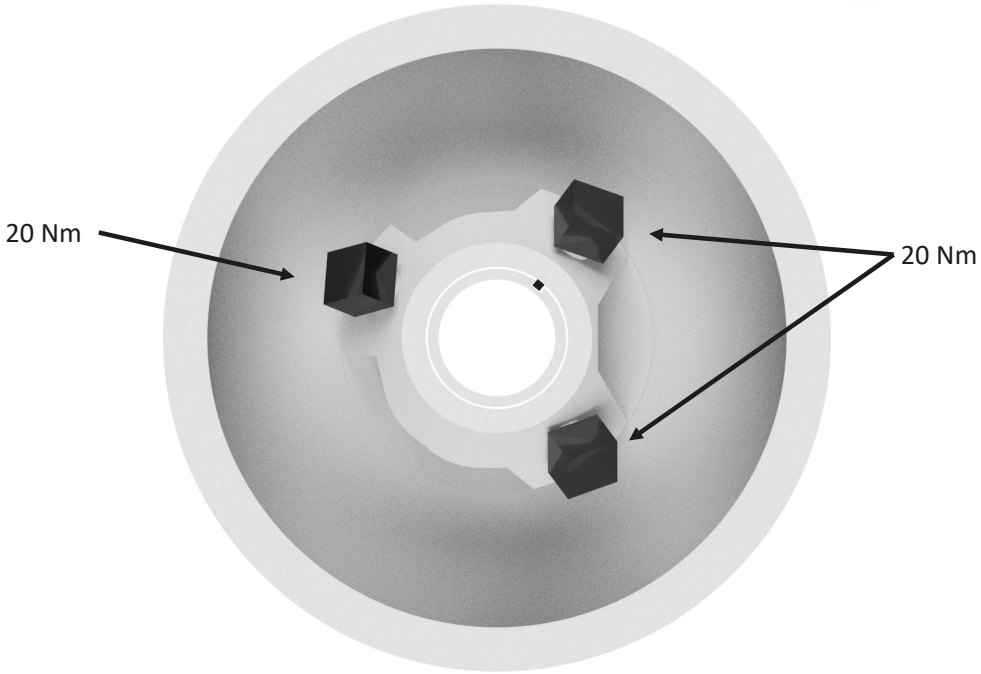


| 7-3 | Lås aksling | Block the torsion bar | Låsning av axel |
|---|---|---|---|

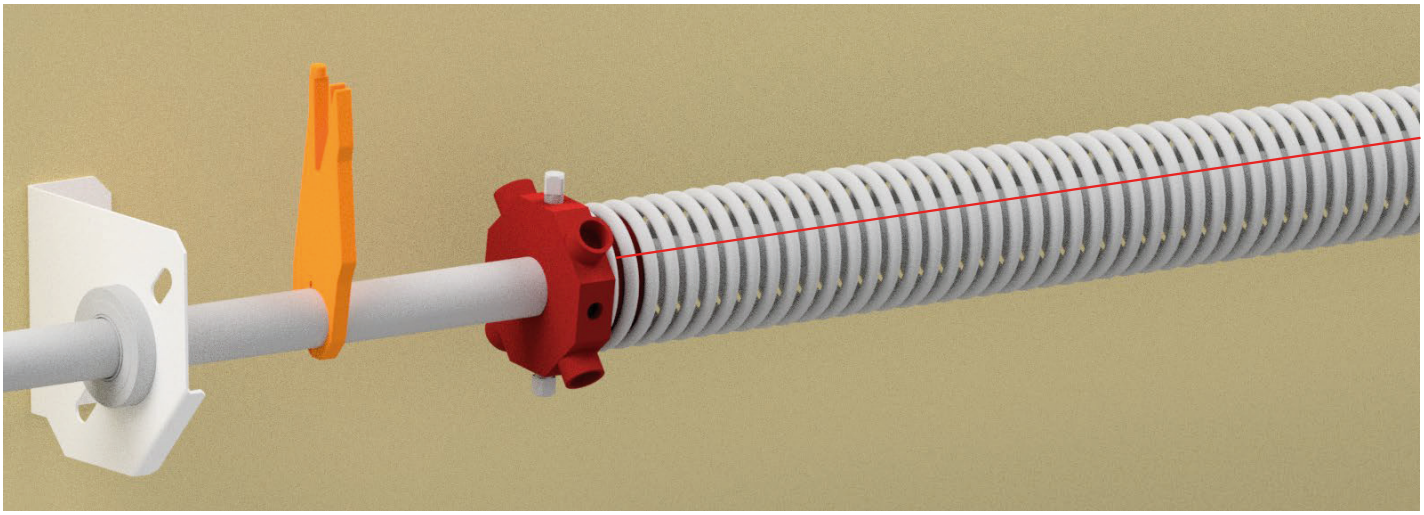

| 7-4 | Stram fjærene | Rotate springs | Uppstramming av fjäder |
|---|---|---|---|

- Antall rotasjoner er på CE-etikett. Denne er posisjonert på dørpanel nummer 2, fra bunnen.
- The number of rotations is on the CE-sticker that is positioned on the second door panel from the bottom.
- Antalet varv er på CE-märkningen. Denna är placerad på dörrpanel nummer 2 från botten.

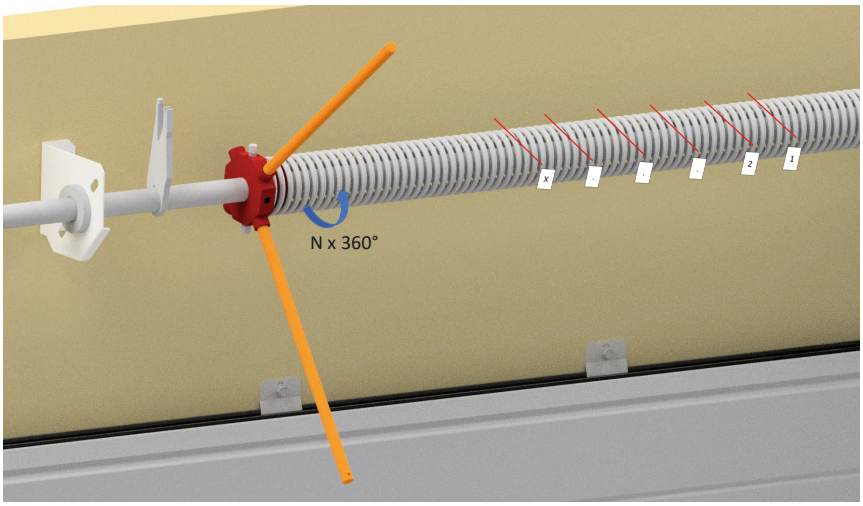


| 7-5 | Strekk fjær | Extend the spring | Sträck fjädern |
|---|---|---|---|

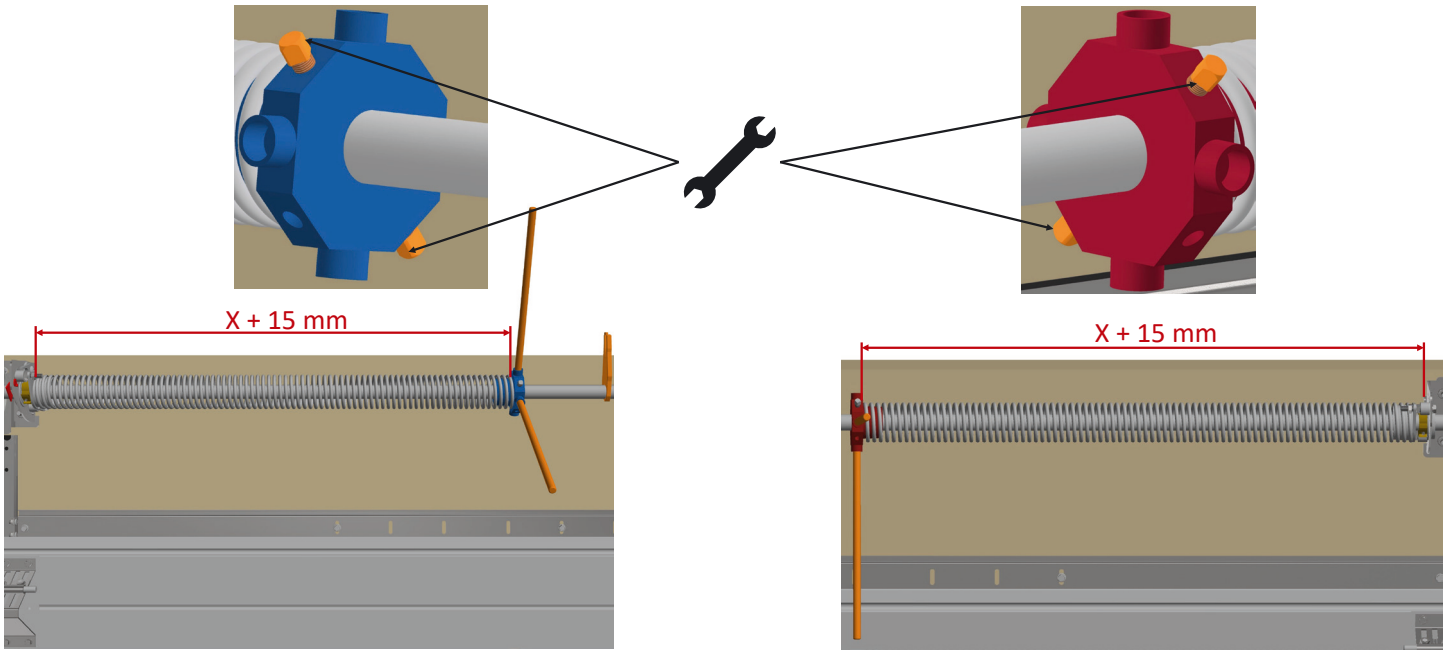

| 7-6 | Aktiver fjærbruddsikringer | Activate spring break devices | Aktivera fjäderbrottsäkringene |
|---|---|---|---|

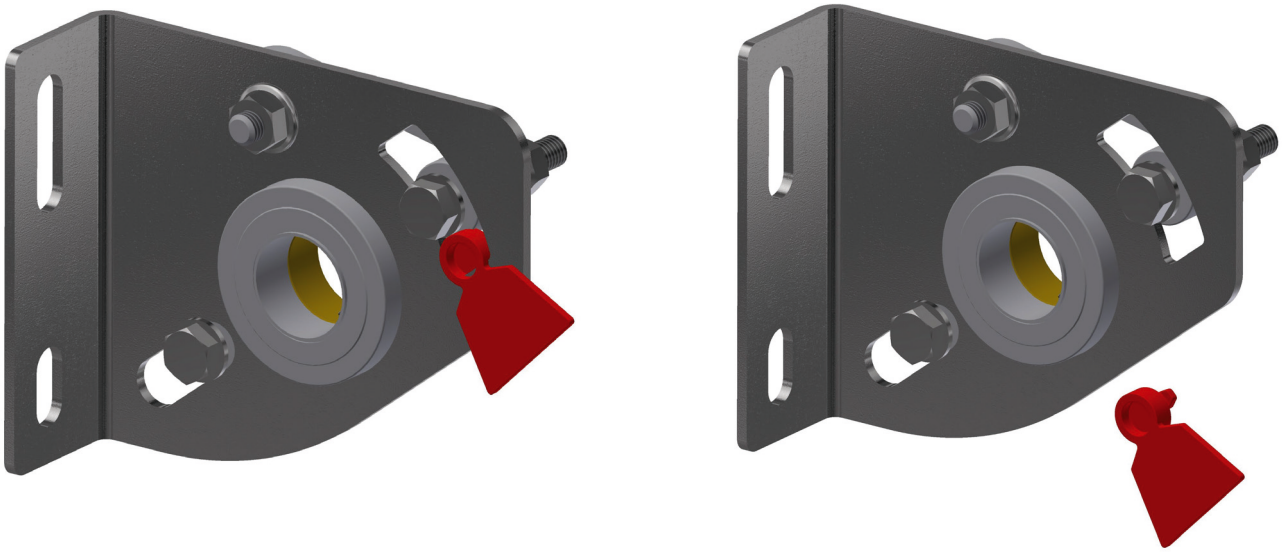

| 7-7 | Smøring | Lubrication | Smørjning |
|---|---|---|---|

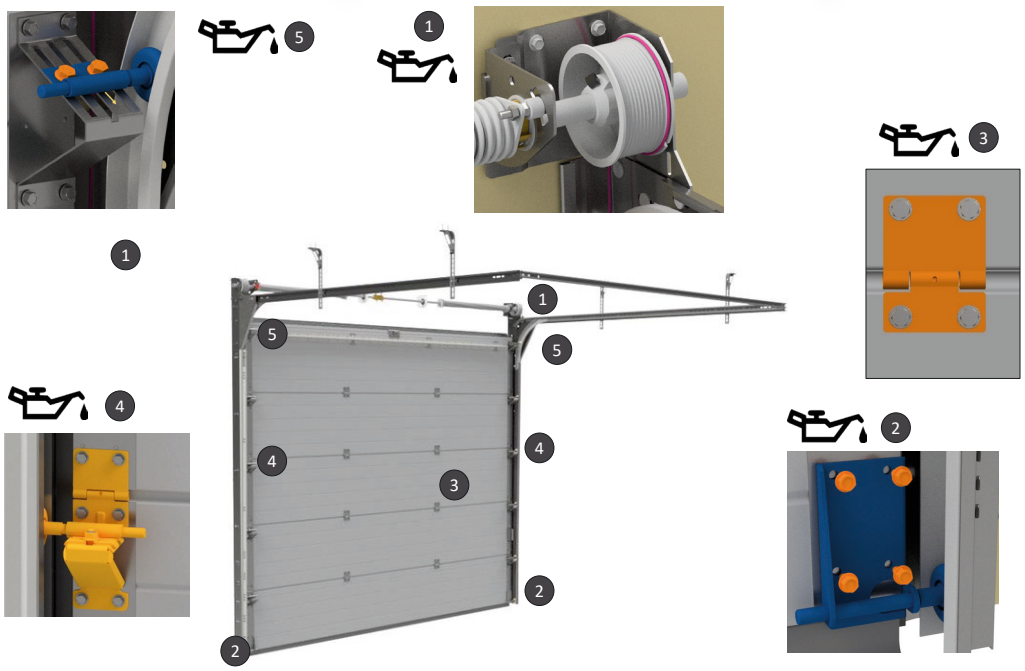

| 8 | Problemløsing | Problem solving | Problemlösning |
|---|---|---|---|
| PORTEN GÅR VELDIG TREGT:<br>• Sjekk at lister ikke ligger for hardt mot porten.<br>• Sjekk at skinner ikke er montert for trangt inntil port.<br>• Sjekk at vaier ikke kommer i klem.<br>• Vaier er slakk på den ene siden – sjekk diagonalmål på takskinner.<br><br>PORTEN ER TUNG Å LØFTE OPP:<br>• Sjekk at fjærer, trinser, og vaier er montert i henhold til anvisning.<br>• Stram opp fjærene.<br><br>PORTEN FYKER OPP:<br>• Slakk fjæren.<br><br>KONDENS PÅ INNSIDEN AV PORT:<br>• Sjekk lufting i garasjen. | | THE DOOR DIFFICULT TO OPEN/CLOSE:<br>• Verify that seals are not pressing against the door.<br>• Verify that tracks are not assembled to close to the door.<br>• Verify that the lifting cable is not blocked.<br>• If the cable is loose, verify diagonal of horizontal tracks<br><br>THE DOOR IS TOO HEAVY TO OPEN:<br>• Verify that springs, rollers and cables are correctly assembled as shown in this document.<br>• Tighten springs.<br><br>THE DOOR OPENING TOO FAST:<br>• Loosen spring.<br><br>CONDENSATION ON THE INSIDE OF THE DOOR:<br>• Verify that the garage is sufficiently aired. | PORTEN GÅR VÄLDIGT TRÖGT:<br>• Kontrollera att lister inte ligger för hårt mot porten<br>• Kontrollera att skenorna inte är monterade för trångt mot porten<br>• Kontrolleras att vajer inte kommer i kläm.<br>• Vajern är slak på den ena sidan. Kontrollmät diagonale n (Del 7.10)<br><br>PORTEN ÄR TUNG ATT LYFTA UPP<br>• Kontrollera att fjädern, bultar och vajer är monterade enligt anvisningarna.<br>• Strama upp fjärdern<br><br>PORTEN FLYGER UPP:<br>• Släpp på fjärden<br><br>KONDENS PÅ INSIDAN AV PORT:<br>• Kontrollera och justera ventilationen i garaget |

| 9 | Installasjon av portåpner | Installing motorised opener | Installation av portöppnare |
|---|---|---|---|
| | • Følg egen installasjonsmanual! Lever manualene til sluttbruker etter installasjon<br><br>• NB! Når elektrisk portåpner monteres på porten, må eventuelle sneppertlåser og låsestag fjernes fra porten for å redusere skaderisiko.<br><br>• Eventuelle lokale frekvensforstyrrelser kan resultere i at motor ikke virker som tiltenkt. Dette er ingen reklamasjonssak, da det er utenfor leverandørens kontroll.<br><br>• Det anbefales å montere sikkerhetssystem – fotocelle – for garasjeporter over 2,5 m høyde og hvis lukkekraften er over 40 kg. Videre anbefales det å montere nøkkelbetjent portåpner 1702E eller 5116 dersom det ikke er andre innganger til garasjen enn garasjeporten. Merk at dette er ekstrautstyr. Porten er kun godkjent kombinert med en av de nevnte motorene under, eller uten motor. | • Instructions are found in the motorised openers' installation manual. This manual must be delivered with the opener, or after the installation is complete if a professional is performing the installation<br><br>• For safety reasons, remove loose parts (tightening rods etc.) before installing the opener.<br><br>• Local frequency disturbances may have an effect on the performance of the equipment. This is not a valid complain, as the supplier have no control over the potential. local frequency disturbances<br><br>• It is recommended to install an optical safety device – photocell – for door heights over 2,5m and if the force applied by the door when closing is above an equivalent of 40 kg. it is also recommended to install openers that requires a key (1702E, 5116) if the garage door is the only entry to the garage.<br><br>• The door is only approved for with one of the following openers, or without an opener | • Följ installationsmanualen. Leverera manualen till slutanvändaren efter installationen.<br><br>• OBS! När elektrisk portöppnare monteras på porten så måste eventuellt snepplås och låsstag tas bort för att reducera skaderisken.<br><br>• Eventuella frekvensstörningar kan resultera i att motorn inte fungerar ordentligt och utom leverantörens kontroll och berättigar ej reklamation.<br><br>• Det rekomenderas att montera säkerhetssystemet - fotocellerna, för garage med över 2,5 m höjd och om stängningskraften är över 40 kg. Vidare rekomenderas att montera portöppnaren som kräver nyckel 1702E eller 5116 om det inte finns annan ingång än porten till garaget. Detta är extra tillbehör.<br><br>• Porten är endast godkänd kombinerat med följande motorer eller utan: |

**Motorer/Engines/Motorer:**

| Modell | Maks portbredde (m) | Maks porthøyde (m) | Maks Portvekt (kg.) |
|---|---|---|---|
| **LM80EVF** | 5,50 | 3,00 | 130 |
| **LM100EVF** | 5,75 | 3,25 | 150 |
| **LM130EVF** | 6,00 | 3,50 | 200 |
| **BS400N** | 3,00 | 2,30 | 90 |
| | | | |
| **LM3800W** | 5,50 | 3,00 | 130 |

| 10 | Bruk og vedlikehold | Use and maintenance | Användar & underhållsmanual |
|---|---|---|---|
| | 1. Muttere og skruer bør sjekkes minst en gang i året<br><br>2. Ved motordrift bør portens balanse sjekkes en gang i året og etterjusteres.<br><br>3. Vaier bør kontrolleres og byttes ut ved tegn til oppflising eller slitasje.<br><br>4. Lager, trinser, fjærer, bunnbrakett og andre bevegelige deler smøres med universal smøremiddel to til fire ganger i året. Porten bør vaskes/spyles to ganger i året. Vas/spyl porten en gang i måneden dersom du bor ved sjøen.<br><br>5. Ved tegn til defekte deler eller annet som gjør at porten ikke fungerer som den skal; kontakt forhandler.<br><br>6. Ved aktivisering av fallsikring i forbindelse med fjær- eller vaierbrudd, må også fallsikring og vertikalskinner kontrolleres og eventuelt utskiftes. Det anbefales å la en profesjonell installatør kontrollere porten i slike tilfeller. **NB! Husk alltid å spenne ned fjærene før utskifting av deler.**<br><br>7. Ta vare på monteringsanvisningen.<br><br>8. Vedlikehold av portåpner: Se egen manual for åpneren. | 1. It is recommended to check nuts and bolts at least once a year<br><br>2. The balance of motorised doors should be checked and, if necessary, corrected at least once a year..<br><br>3. It is recommended to check the wires and replace them if damage is found.<br><br>4. Bearings, rollers, springs, brackets and other movable parts should be lubricated two to four times a year. It is recommended to clean the system twice a year. If you live by the sea: once a month.<br><br>5. Contact your supplier/local dealership if you find defects or damage that prevents the correct use of the system.<br><br>6. If the wires or springs break and the safety device is activated, rails and safety devices must be examined and, if necessary, replaced. It is recommended to let a professional perform this operation. **NB! Always release the tension in the springs before replacing parts.**<br><br>7. Keep this document for instructions and documentation.<br><br>8. Maintenance of motorised opener: Check the openers' documentation | 1. Muttrar och skruv bör kontrolleras minst en gång per år.<br><br>2. Vid motoranvändning bör portens balans kontrolleras en gång per år och efterjusteras.<br><br>3. Vajer bör kontrolleras och bytas ut vid tecken på uppflisning el slitage.<br><br>4. Lager och andra rörliga delar ska smörjas med ett universal smörjmedel två till fyra gånger per år. Porten bör tvättas/spolas av en gång i månaden om man bor vid havet. Tätningslister smörjas med grease eller vaselin.<br><br>5. Vid tecken på defekta delarr eller annat som gör att porten inte fungerar som den ska – kontakta återförsäljaren.<br><br>6. Vid aktivering av fallsäkringen i förbindelse med fjäder eller vajerfraktur så behöver fallsäkring och vertikalskenorna kontrolleras och eventellt bytas ut.Rekommenderas att låta en proffesionell installatör kontrollera porten i dessa tillfällen. **OBS! Släpp spänningen i fjädern innan byte av delar.**<br><br>7. Ta vara på monteringsanvisningen<br><br>8. Underhåll för portöppnare, se manual-portöppnare |

| 11 | Demontering av port | Disassembling the door | Demontering av port |
|---|---|---|---|
| | 1. Porten må lukkes før demontering starter<br><br>2. Eventuell motor demonteres først. Husk å koble fra strømmen før demontering starter.<br><br>3. Torsjonsfjærer spennes ned ved hjelp av stålstenger, på samme måte som ved oppspenning. **NB! En stålstang settes i konen og holdes fast i grep før skruene løsnes. Deretter brukes begge stengene til å gradvis spenne ned fjæren.**<br><br>4. Nå kan resterende deler demonteres i motsatt rekkefølge som de ble montert. | 1. Close the door before starting.<br><br>2. Disassemble the engine system before starting. Always disconnect the system from the power source.<br><br>3. Use steel rods to release the tension in the springs. The same procedure as when you assembled the springs. **NB! Place one rod in the cone and hold it tight before releasing any bolts. Use both rods to release the tension gradually.**<br><br>4. Disassemble the door system in the opposite order to when you assembled it. | 1. Stäng porten innan demontering<br><br>2. Eventuell motor ska demonteras först. Kom i håg att koppla ur strömmen först!<br><br>3. Släpp spänningen på torsionfjäder med hjälp av stålstängerna på samma sätt som vid uppspänningen. **OBS! En stålstång sätts i konen och hålles fast före alla skruv lossas. Därefter används båda stängerna till att gradvis spänna ner fjärdern.**<br><br>4. Resterande delar kan demonteras nu i motsatt följd som de monterades |

| 12 | Bruk og vedlikehold | Use and maintenance | Användling och underhall |
|---|---|---|---|

Fyll ut feltene etter ferdig installasjon.

| | |
|---|---|
| Leverandør | Lonevåg Beslagfabrikk AS, N-5282 Lonevåg, Tlf. (+47) 56 19 31 00 |
| Identifikasjonsnummer<br>(Skriv av fra etikett) | |
| Installatør<br>(Navn, adresse, telefonnr.) | |
| Dato for installasjon | |
| Evt. Portåpnertype | |
| Evt. Sikkerhetsutstyr<br>(Fotoceller, varsellys, etc.) | |

| Vedlikehold / Reparasjoner / Oppgraderinger | Navn (utført av) | Dato | Signatur |
|---|---|---|---|
| | | | |
| | | | |
| | | | |
| | | | |
| | | | |
| | | | |
| | | | |
| | | | |
| | | | |
| | | | |
| | | | |
| | | | |
| | | | |

| ANNEKS A: Avstiver – Hvis 460 mm portelement med vinduer | ANNEX B: Strut – If 460 mm door panel with windows | |
|---|---|---|

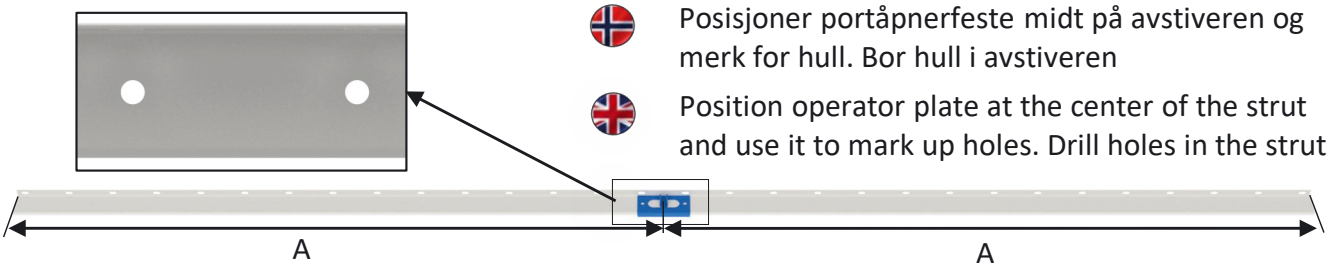


Posisjoner portåpnerfeste midt på avstiveren og merk for hull. Bor hull i avstiveren

Position operator plate at the center of the strut and use it to mark up holes. Drill holes in the strut

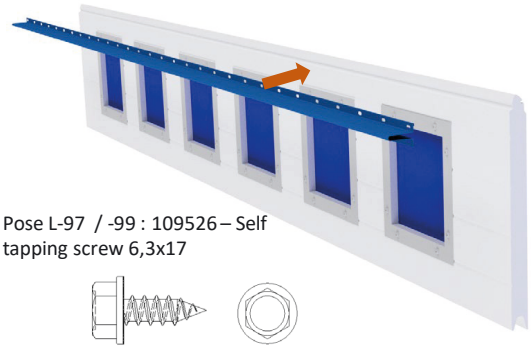

Pose L-97 / -99 : 109526 – Self tapping screw 6,3x17



Pose L-97 / -99: 107456 - 6,3x18 TEK skrue med borspiss

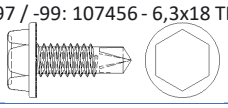

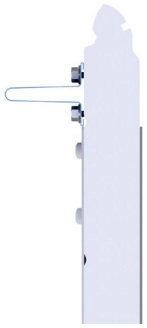

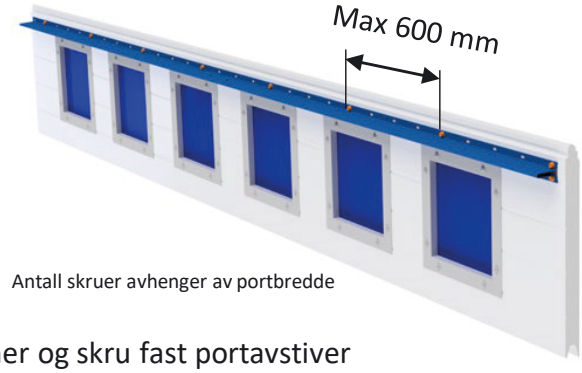


Antall skruer avhenger av portbredde

Posisjoner og skru fast portavstiver

Position and attach strut



Pose L-36: M8x30 seksk.skrue DIN 933 Elzn.



Pose L-36: M8 låsemutter Din985 elzn





Posisjoner og skru fast portåpnerfeste

Position and attach operator plate



# Ytelseserklæring

1. Identifikasjonskode: **Leddport for garasjer**
2. Modellbetegnelse: **Eksklusiv Trend, Eksklusiv Modern, Eksklusiv Horisont, Eksklusiv Line, Eksklusiv Kassette**
3. Bruksområde: **Dør for innkjøringsåpning i garasjer**
4. Produsent: **Lonevåg Beslagfabrikk A/S (LOBAS), Flatevad, N-5282 Lonevåg**
5. Autorisert representant**: Ikke relevant**
6. System for vurdering og kontroll av byggevarens konstante ytelse: **System 3**
7. Relevant harmonisert standard: **EN-13241-1:2003+A2:2016**
8. Europeisk Teknisk Vurdering: **Ikke relevant**
9. Angitt ytelse

| Vesentlige egenskaper | Ytelse | Harmonisert teknisk spesifikasjon |
|---|---|---|
| Regntetthet | Se klasse på etikett | EN 13241:2003+A2:2016 |
| Farlige stoffer | Ingen | |
| Motstand mot vindlast | Se klasse på etikett | |
| Varmegjennomgangskoeffisient | U = 1,3 W/m2 x K | |
| Luftstrømtetthet | Ikke relevant | |
| Sikker åpning | Tilfredsstillende | |
| Definisjon av geometri av glasskomponenter | Tilfredsstillende | |
| Mekaniske egenskaper | Tilfredsstillende | |
| Driftskrefter | Tilfredsstillende | |
| Holdbarhet av vanntetthet, varmemotstand og luftgjennomtrengelighet mot nedbrytning | Ikke relevant | |

10. Ytelsen for varen som angitt i nr. 1 og 2, er i samsvar med ytelsen angitt i nr. 9.

Denne ytelseserklæringen er utstedt på eget ansvar av produsenten, som angitt i nr. 4.

Undertegnet på vegne av produsenten av:

| | |
|---|---|
| Lonevåg 14.08.2019 | Kenneth Flatås<br>Kenneth Flatås – Teknisk leder |



**Lonevåg Beslagfabrikk A/S – N-5282 Lonevåg**
**TEL.:** +47 56 19 31 00 – **FAX:** +47 56 19 31 19
**E-MAIL:** lobas@lobas.no

# LOBAS®

## PORTEN