TA-4-22-162
Rev 01

Monteringsbeskrivelse: Pipeplattform
Monteringsbeskrivning: Skorstensplattform

ETTERSYN: Som sikkerhetsutstyr bør produktet kontrolleres årlig, eller før bruk, for eventuelle skader/ defekter. Løse skruer må eventuelt etterstrammes. Huseier bør ta vare på denne monteringsanvisningen

FELLES FOR ALLE PIPEPLATTFORMER / *Gemensamt för alla skorstensplattformar*

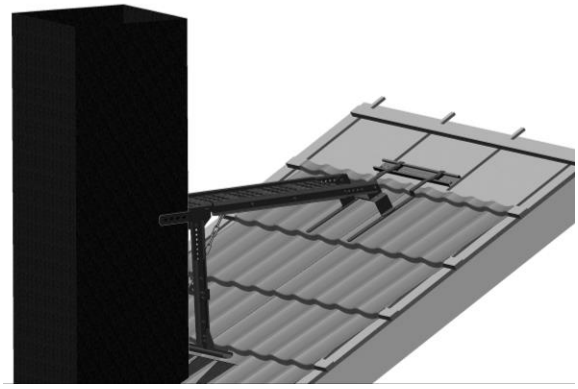

Det er et krav at innfestebøylene festes i en innfesteskinne.

Når plattformen står oppslått, skal den sikres med kjetting mellom vertikal støtte og horisontal plattform. Nederste kjetting må være symmetrisk.

De to klemlabbene og festeplaten i plattformens forkant er montert fra fabrikk. Klemlabber justeres inn mot siden av pipen.

Før plattformen skrues fast, må den tilpasses. Den vertikale støtten skal stå mest mulig parallelt med skorsteinen. Det horisontale plattået skal ligge mest mulig horisontalt.

Det er justeringsmulighet både horisontalt og vertikalt.

Skruene i hver side må tas ut, skinnene forskyves like langt i hver side før skruene settes på plass igjen.

PP-82 T / PP-130T
Horisontal justering: 940 - 1340 mm / 1600 - 2100 mm
Vertikal justering: 580 - 850 mm / 1100 - 1600 mm

Når plattformen ikke er i bruk kan den slåes sammen og legges ned på taket

Tilleggsutstyr



Dersom pipeplattform skal monteres ved siden av pipe, må sidestøtte benyttes





For å gi ekstra høyde (23 cm) kan topp plate monteres på plattformen

Dersom pipeplattform skal monteres mot en bred pipe, må sidestøtte benyttes

Infästningsbyglarna måste fästas i en infästningsskena.

När plattformen står uppställd ska den säkras med kättingar mellan de vertikala stöden och den horisontella plattformen. Nedre kedja måste vara symmetrisk

De två klämmorna och fästplåten i plattformens framkant är fabriksmonterade. Klämflikar justeras mot sidan av röret.

Innan plattformen skruvas fast måste den passas in. Den vertikala stöttan ska stå så parallellt med skorstenen som möjligt. Den horisontella plattformen ska vara så horisontell som möjligt.

Plattformen kan justeras både horisontellt och vertikalt.

Skruvarna på varje sida ska tas ut, skenorna förskjuts lika långt på varje sida innan skruvarna sätts tillbaka på plats.

PP-82 T/PP-130T
Horisontell justering: *940–1 340 mm/1 600–2 100 mm*
Vertikal justering: *580–850 mm/1 100–1 600 mm*

När plattformen inte används kan den vikas samman och läggas ned på taket.

SAMMENKOBLING AV PIPEPLATTFORM / *Samankoppling av skorstensplattform*





Innfestebøylene skrues til bøyel på plattform med 2 stk 8 x 20 mm sekskantskruer m/mutter.

Infästningsbyglarna skruvas fast i byglarna på plattformen med 2 st. 8 x 20 mm sexkantskruvar med mutter.

Lonevåg Beslagfabrikk AS - Hovdavegen 18 - 5282 Lonevåg – Norway
Tlf: +47 56 19 31 00

Innfeste til Shingeltak / *Montering av innfästning - Shingeltak* PP SH PAPP T-I/120

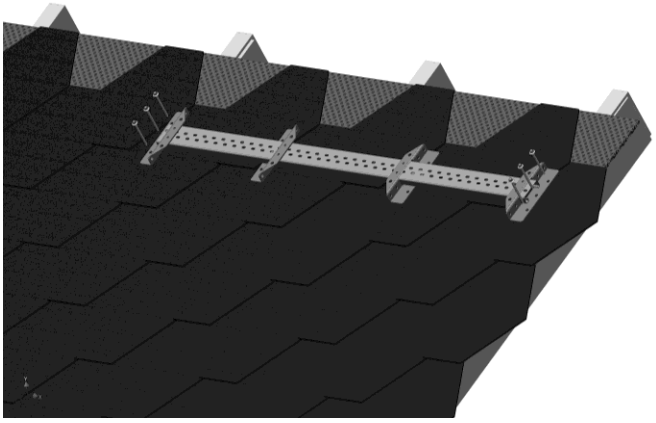

Før alle festebøyler inn på skinnen. Neoprenpakninger limes under hullene mot taket på de ytre festebøylene, og bøylene skrues fast over taksperrene med 3 stk 6,5x80 mm rustfrie skruer.

OBS! Pass på å treffe mest mulig midt i sperren. Minst 30 mm av skruen må ned i sperren! alternativt må lengre skruer skaffes.

För alla fästbyglar på skenan. Neoprenpackningarna limmas under hålen mot taket på de yttre fästbyglarna, och byglarna skruvas fast över taksparrarna med 3 st. rostfria 6,5 x 80 mm skruvar.

Obs! Se till att skruvarna fästs så nära mitten av taksparren som möjligt. Minst 30 mm av skruven måste sitta taksparren, i annat fall måste du skaffa längre skruvar.

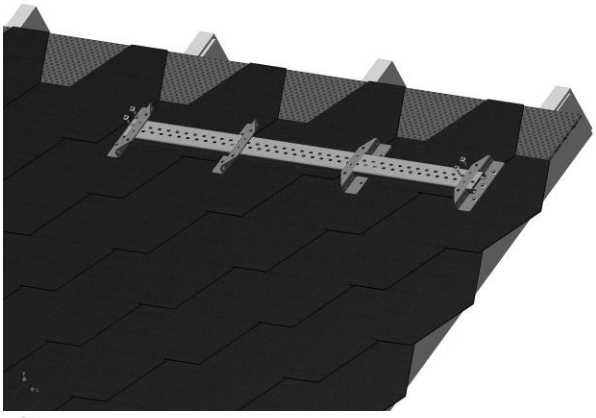

Skinnen låses i de ytre festebøylene ved hjelp av 2 stk 6,3x25 mm rustfrie borskruer. Skruene skal ikke treffe de avlange hullene, men bores gjennom skinnen

Skenorna låses fast i de yttre fästbyglarna med hjälp av 2 st. rostfria 6,3 x 25 mm borrskruvar. Skruvarna får inte träffa de avlånga hålen, utan borras genom skenorna.

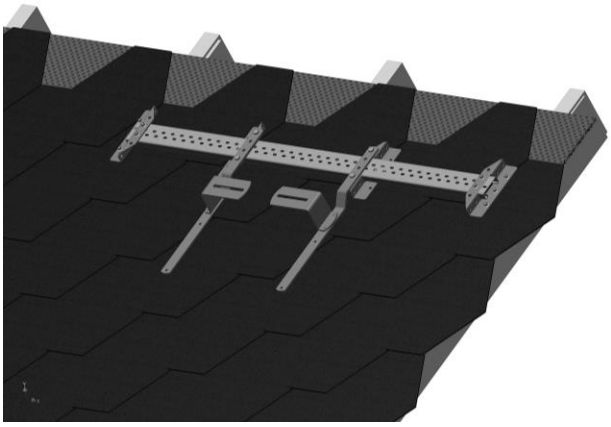

Konsollene skrues til de midtre festebøylene med 2 stk sekskantskruer M8x20 m/mutter og justeres sideveis slik at det passer med platformens plassering...

Konsolerna skruvas fast i de mittersta fästbyglarna med 2 st. M8 x 20 sexkantsskruvar med mutter och justeras i sidled så att de passar in med plattformens placering ...

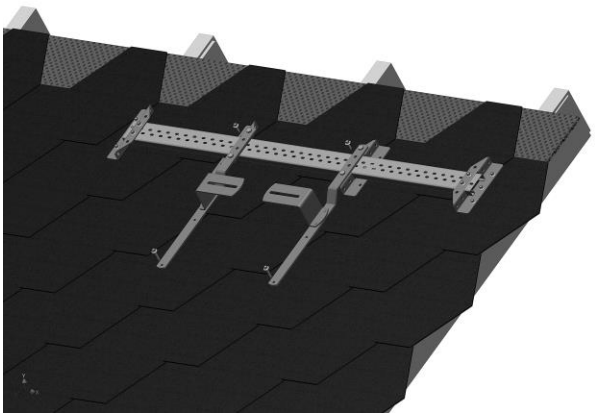

.....før festebøylene låses til skinnen med 1 stk 6,3x25 mm rustfri borskrue. Skruene skal ikke treffe de avlange hullene, men bores gjennom skinnen Nedre ende av konsollen festes til taket ved hjelp av en 6,5 x 38 mm rustfri skrue. Husk neoprenpakning mellom konsoll og tak.

... innan fästbyglarna låses fast i skenan med 1 st. rostfri 6,3 x 25 mm borrskruv. Skruvarna får inte träffa de avlånga hålen, utan borras igenom skenan. Nedre delen av konsolen fästs i taket med hjälp av 1 rostfri 6,5 x 38 mm skruv. Kom ihåg att använda neoprenpackning mellan konsol och tak.