Skan QR-koden med mobilen din for å lese mer på produktets nettside

SNØKONSOLL SN TU-905

Konsoll for innfeste av gittergelender SN GG-11.

- Beregnet til tak med betong, skifer eller teglstein - se taktabell.
- Konsollen festes til innfestebord.
- Konsollavstand beregnes ut i fra beregningstabell - se side 2.
- Gittergelender kan plasseres i 4 forskjellige høyder.

Snøsone:	1,5-8
Tilvirket:	Norge
Fz+	**5kN**
Takvinkel:	10-60
Innfestebord:	123 mm x tykkelse til lekt
Kompatibel gittergelender:	SN GG-11
Tilleggsutstyr:	Gitterforhøyer SN GF-11

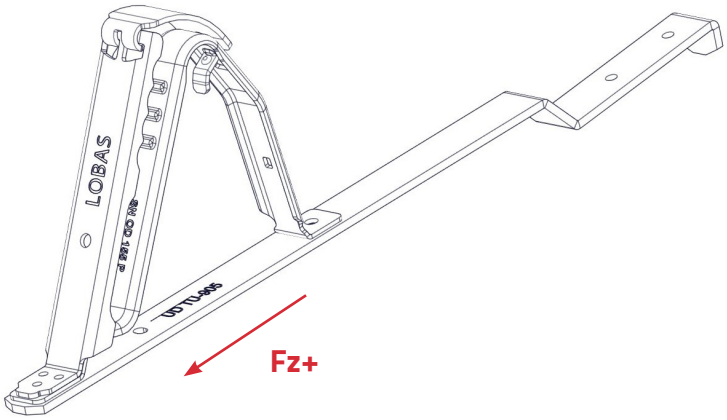

LOBAS® TAKTABELL: Finn riktige produkter til ulike taktyper i vår taktabell på **www.lobas.no/taktabell**

Varenavn: Snøkonsoll SN TU-905

Varenummer:	**115750**
Taktyper:	Betongstein, teglstein, skiferstein Se taktabell.
Ytre dim.:	30x580x185 mm
Material:	Steel DX51D Z450 Steel DX51D Z275
Vekt konsoll:	1,3kg
Festemateriell:	6.5x38 Byggskrue m/pakning A2
Monteringsanv.:	**TA-4-24-170**
Antall kartong:	10 stk
Antall pall:	300 stk

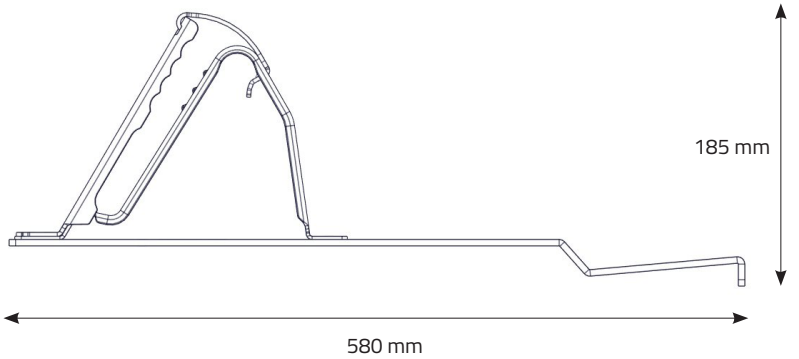

BEREGNING AV SNØKONSOLLER

Tabell for maks C-C avstand mellom konsoller

- Ved sperrelengder over 6 m skal det brukes flere rader med maks 6 m avstand pr. rad. Avstander mellom radene skal deles opp i like store felt.
- I sløyser og saksinger hvor det lett kan bli opphoping av snø, må konsollene settes tettere sammen enn tabellen viser. Likeledes skal snøfangerne være uavbrutt langs hele taklengden og ikke stykkes opp over altaner eller inngangspartier. Dette på grunn av at det kan oppstå skivevirking av snømassene.
- NB! Diagrammet er kun veiledende. Vær oppmerksom der hvor man er kjent med at ekstraordinære snøforhold kan oppstå.

Ved bruk av Gitterforhøyer SN GF-11: På et nytt anlegg: Beregnes med 50% flere konsoller enn det tabellen viser. På et eksisterende anlegg: Det må installeres én ekstra konsoll mellom de eksisterende konsollene. Det anbefales ikke mer en 4 meter mellom radene med snøfangere.

Tabellen dekker 3 forskjellige friksjonskoeffisienter

- F=0,05 dekker metallplater, glassert takstein og folie uten preging.
- F=0,25 dekker betongtakstein med eller uten overflatebehandling, teglstein, skifer, takfolie med preget overflate og asfaltbelegg uten skiferbestrøing.
- F=0,5 dekker asfaltbelegg med skiferbestrøing, shingel, ru betongtakstein, taksteinsprofilert metallplatetekning med ru overflatebehandling.

Eksempel på beregning:

- Takfall 30 °
- Teglstein, f=0,25
- Snølast 4,5 kN/m2
- Taklengde 6 m

Dette gir en C-C avstand på 67 cm

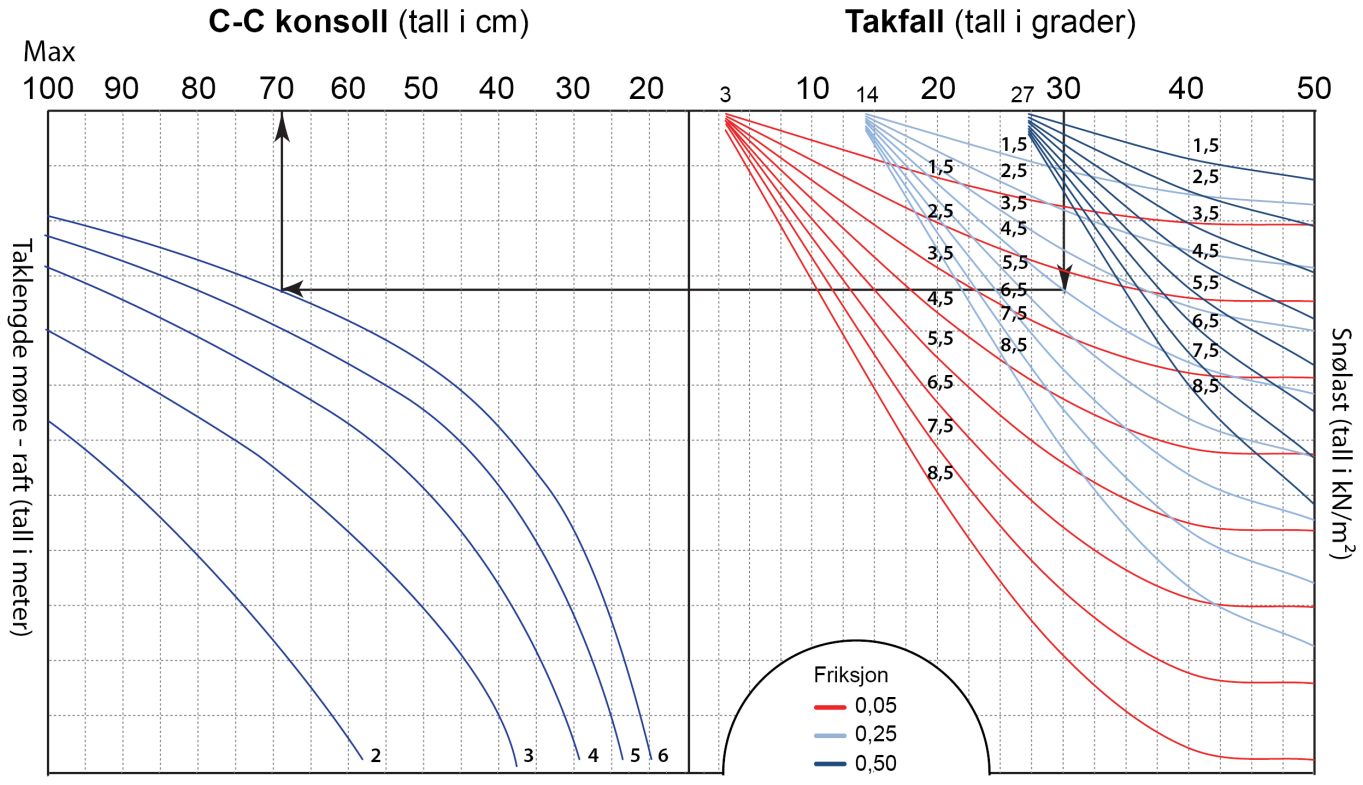

OBS! Denne tabellen gjelder IKKE for båndtekket tak (se egne tabeller). Tabellen gjelder KUN for skråtak med formfaktor 0,8 (ikke buet tak etc.).