MONTERINGSBESKRIVELSE

LOBAS®

HORISONTAL FALLSIKRING

MØNESIKRING FALSET TAK

TA-4-22-132

07.05.2024 / R5

PRODUKT

FS B-850

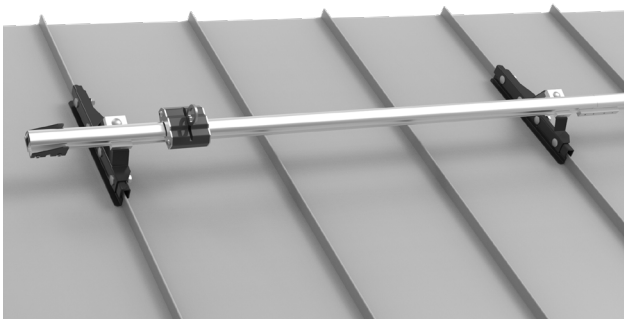

KOMPONENTOVERSIKT

I anvisningen beskrives montering av LOBAS fallsikringsystem for skrå tak med mønekonsoll på falset tak.

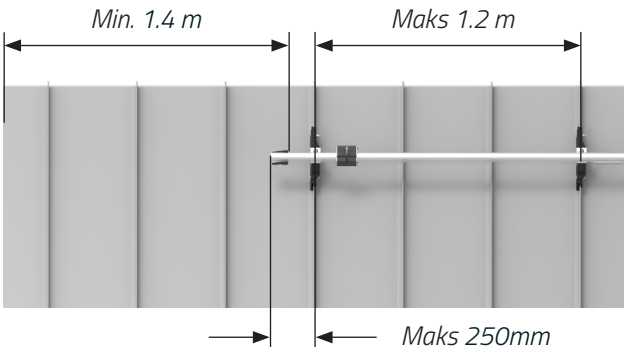

VIKTIGE AVSTANDER

Maks avstand mellom konsoller skal være **1.2 meter**. Minimum avstand fra endestopper til takende er **1.4 meter**. Skinneende skal ha maks utstikk fra konsoll på **250mm.**

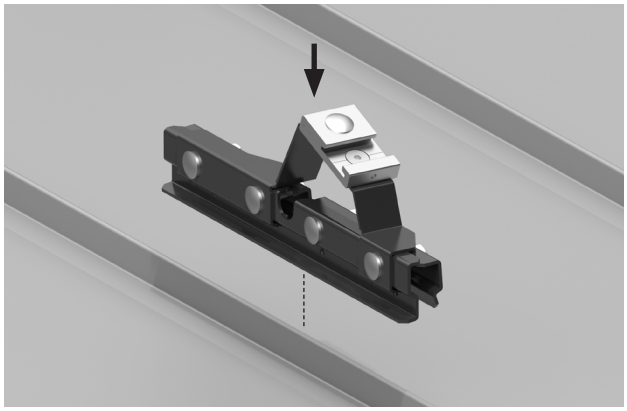

MONTERING AV KONSOLL PÅ TAK

1) Tre konsoll på ønsket plassering av takskjøt. Venstre halvdel av konsollklemme skal hvile mot taket.

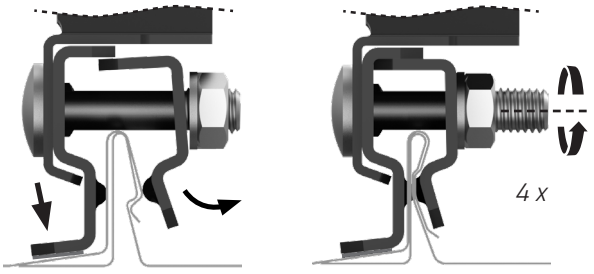

2) Trekk til **4 stk. M10** muttere **48 Nm.** Takskjøt skal klemmes sammen og deformere seg slik at konsoll får godt grep på taket.

Lonevåg Beslagfabrikk AS
N-5282 Lonevåg
Norway
22

Ekstern brannytelse
Ansees å tilfredsstille
Reaksjon på brann Klasse A1

INSTALLASJONEN SKAL REGISTRERES I LOBAS® DOC. PORTAL. SCAN QR-KODE PÅ SKILTET SOM MEDFØLGER PROSJEKTET.

MONTERINGSBESKRIVELSE

LOBAS®

HORISONTAL FALLSIKRING

MØNESIKRING FALSET TAK

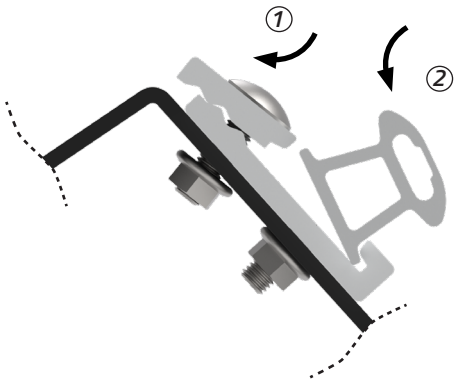

MONTERING AV SKINNE

1) Trekk den løse halvdelen av klemmen ut til siden.

2) Med klemmen åpen, tre skinne inn i klemmen sitt spor. Sett løs klemmehalvdel mot skinnen når den er på plass.

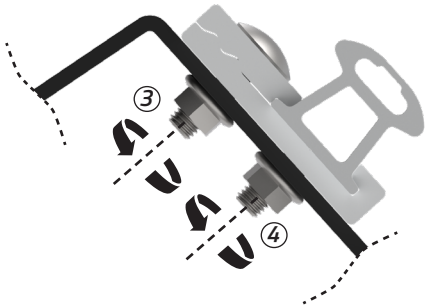

3) Festeklemme er utstyrt med **M10** låseskrue. Når skinne er plassert i klemme festes den ved å trekke til **M10** mutter **12 Nm**. Påse at klemme og skinne ligger parallelt.

4) Trekk til **M10** mutter **12Nm.**

TA-4-22-132

07.05.2024 / R5

PRODUKT

FS B-850

Lonevåg Beslagfabrikk AS
N-5282 Lonevåg
Norway
22

Ekstern brannytelse
Ansees å tilfredsstille
Reaksjon på brann Klasse A1