MONTERINGSBESKRIVELSE

LOBAS® SOLAR

SOLAR SKRÅTAK

ASFALT- OG SHINGELTAK PÅ TREDEKKE

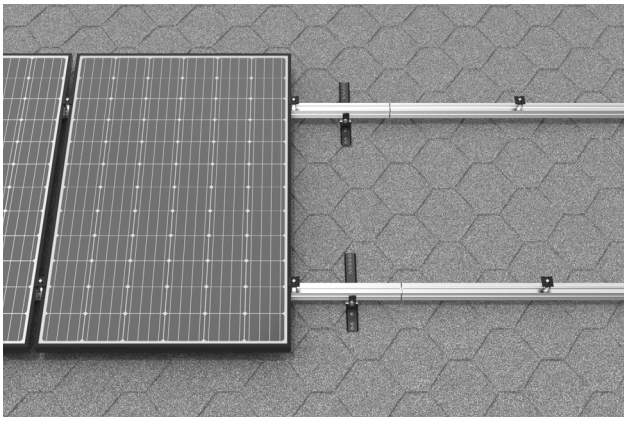

KOMPONENTOVERSIKT

I anvisningen beskrives montering av LOBAS SOLAR innfestesystem for skrått asfalt- og shingeltak.

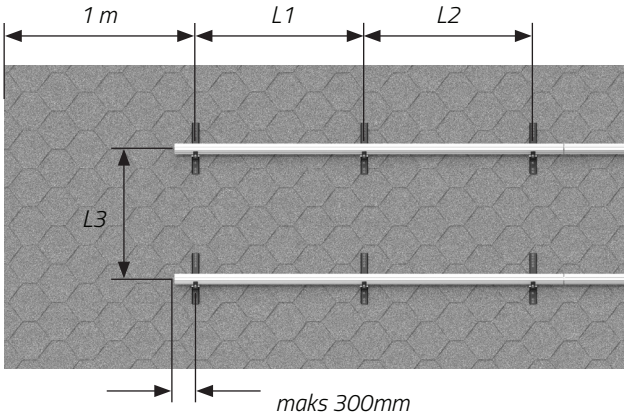

VIKTIGE AVSTANDER

Se konfiguratorbeskrivelse for plassering og avstander mellom konsoller til din installasjon. Maks profilutstikk fra konsoll er **350mm**. Anbefalt avstand fra ytterkonsoll til takende er **1 meter.**

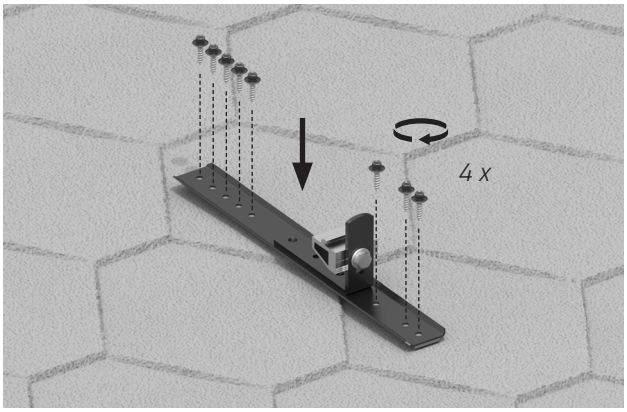

MONTERING AV KONSOLL PÅ TAK

Plasser konsoll på på ønsket lokasjon. Fest konsoll til tak med **4 stk. 6.5x38mm** treskruer.

NB! Unngå å overtrekke skruene.

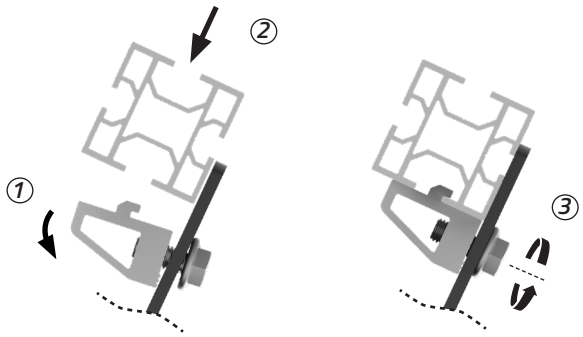

MONTERING AV PROFIL

1) Vri profilklemme ned slik at den åpner seg for skråtakprofil.
2) Sett ned skråtakprofil slik at klemme entrer profilspor.
3) Trekk til M10 skrue **12 Nm** for å låse skråtakprofil til konsoll.

SOL-4-22-2

16.02.2023 / R2

KONSOLL

SO TP-612

Lonevåg Beslagfabrikk AS
N-5282 Lonevåg
Norway

MONTERINGSBESKRIVELSE

LOBAS® SOLAR

SOLAR SKRÅTAK

ASFALT- OG SHINGELTAK PÅ TREDEKKE

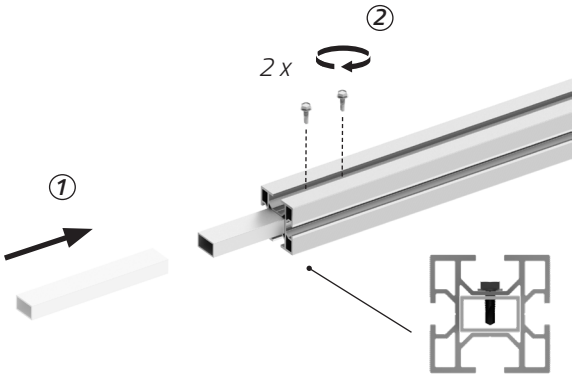

SKJØTING AV PROFIL

1) Tre halve lengden av skjøteprofil inn i skråtakprofil.
2) Fest skjøteprofil med 2 stk. **4,2x13mm** selvborende skruer i toppsporet til skråtakprofil (se snittbilde).
3) NB! Bits SQ2 brukes til denne skruen.

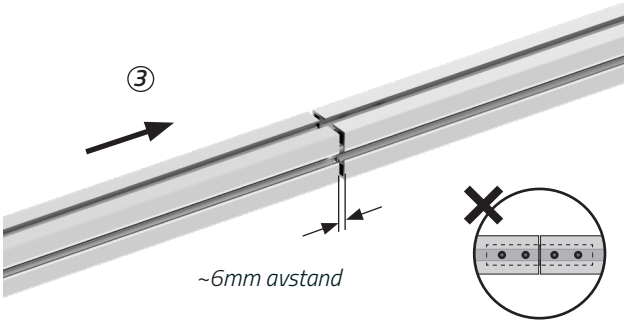

4) Tre på ny lengde med skråtakprofil. La det være et mellomrom mellom profilene på **6mm**.

NB! Skjøteprofil boltes kun fast i den ene profillengden for å gi systemet frihet til termisk ekspansjon.

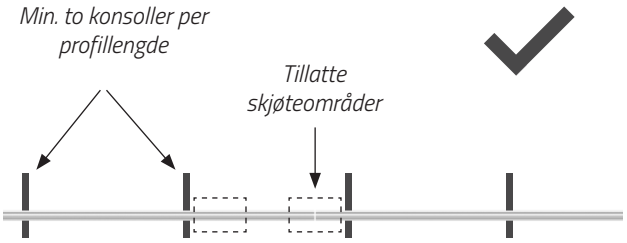

REGLER FOR SKJØTING AV PROFIL

Hver profillengde skal være festet mot minst to konsoller.

Skjøting av profil skal skje ved siden av en konsoll og maks være **400mm** fra konsollen.

SOL-4-22-2

16.02.2023 / R2

KONSOLL

SO TP-612

Lonevåg Beslagfabrikk AS
N-5282 Lonevåg
Norway