ZANDA
AV MONIER

INNFESTE AV STIGETRINN

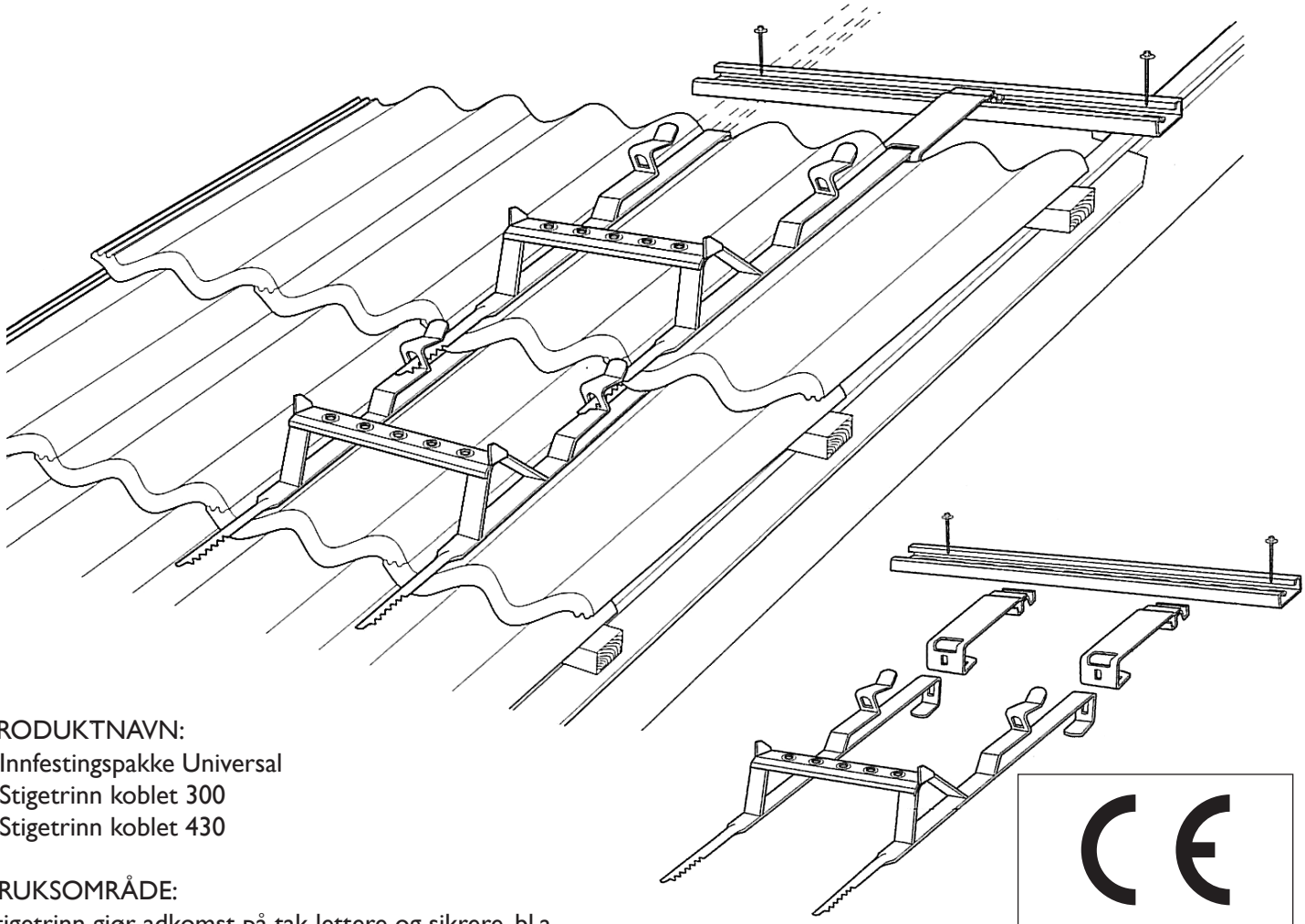

PRODUKTNAVN:
- Innfestingspakke Universal
- Stigetrinn koblet 300
- Stigetrinn koblet 430

BRUKSOMRÅDE:
Stigetrinn gjør adkomst på tak lettere og sikrere, bl.a til skorstein og som rømningsvei

TYPEGODKJENT:
Nr. 353/97 ARBEIDSTILSYNET

PRODUSENT:
Lonevåg Beslagfabrikk AS

MONIER driver kontinuerlig produktutvikling og forbeholder seg retten til eventuelle spesifikasjons-endringer. Våre anvisninger er kun å betrakte som anbefalinger.

CE

Lonevåg Beslagfabrikk AS
N-5282 Lonevåg
Norway
14

EN 12951:2004
Fastmontert takstige
Adkomst på skrå tak på bygninger

C2-TB
Ekstern brannytelse
Ansees å tilfredstille
Reaksjon på brann Klasse A1

http://www.lobas.no/pdf/dop/dop_tak/TR_0002_no.pdf

MONIER ROOFING AB ~ Box 7 ~ 61 0 50 Jönåker ~ Försäljningskontor: Björnbäcksvägen
Tel: 0771-19 19 19 ~ Fax: 0771-19 19 20 ~ Konsumentkontakt: 020-52 95 60 ~ www.monier.se

MONIER A/S ~ Postboks 112 0 ~ Kong Christians Allé 53 ~ 9100 Aalborg
Tlf. 96 31 61 00 ~ Fax 96 31 61 01 ~ www.moniertag.dk

MONIER AS ~ Eternittveien 10 ~ 34 70 Slemmestad
Tlf.: 66 79 97 00 ~ Faks: 66 79 97 08 ~ e-post: tak@monier.com ~ www.monier.no

TA-4-08-29/R4

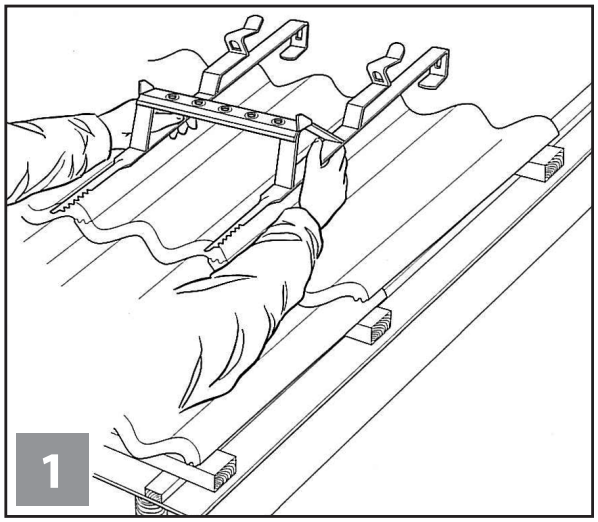

Monter ett stigetrinn for hver taksteinrad som legges. Monteringen starter nedenfra (fra raftet) og fortsetter oppover. Trinnet monteres i bunnen av taksteins-profilen og hektes samtidig inn på lekten.
NB! Spar ut for trinnet i de følgende steinene

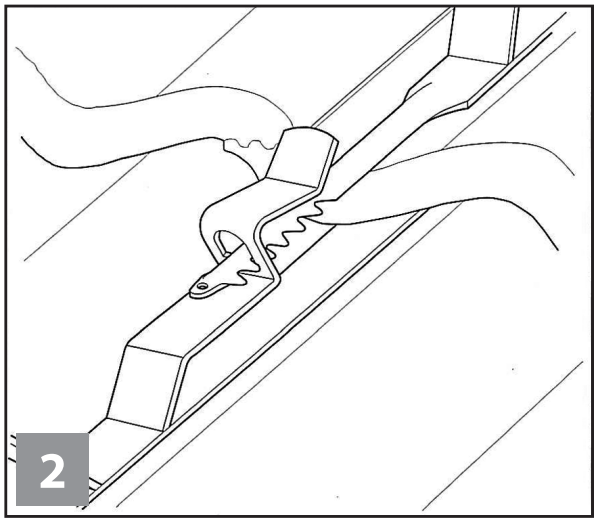

Trinnene kobles sammen: De taggete endene på øverste trinn føres inn i hull på trinnet som kommer under. Kontrollèr at mothakene er i låst posisjon, enten ved inspeksjon eller at man hører det knepper i låsen

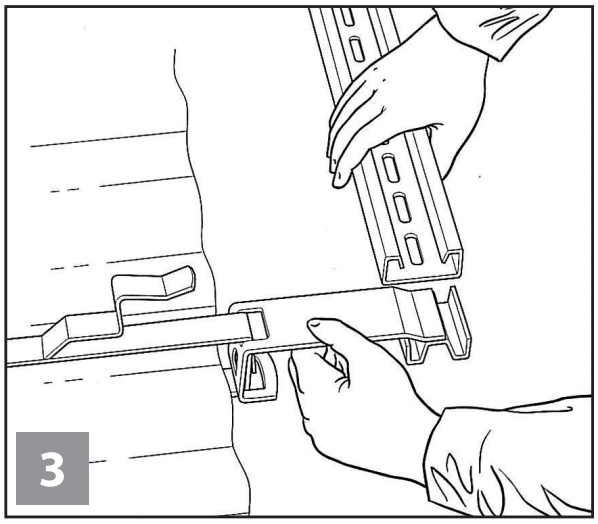

På det aller øverste trinnet hektes to innfestingsbøyler. Hull i bøyle må hektes inn på tapp i innfeste.
Disse tres på øverst på stigetrinnet mellom to hull. Gjennom øverste del av bøylene tres en innfest-ings-skinne. Merker "NED" på innfestingsskinnen mon-teres slik at den peker ned mot takfot/raft

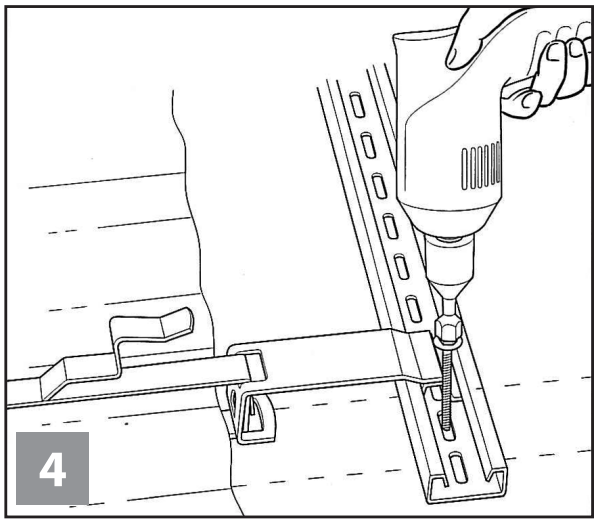

Innfestingsskinnen plasseres over taksperrer og skrues til hver enkelt sperre med rustfri, selvborende skruer 6,5 x 80 mm. Det er viktig at skruene får godt feste i sperrene! Pass på at skruen treffer mest mulig midt på sperren, min 30 mm av skruen må gå ned i sperren. Ved tykkere undertak/sløyfer må lengre skruer benyttes.

