MONTERINGSBESKRIVELSE

HORISONTAL FALLSIKRING

ENDEFESTE OG SIDEFESTE TIL LOBAS® SOLARPROFIL

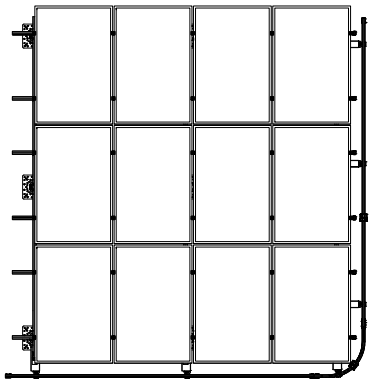

Monteringsanvisningen viser innfeste til fallsikring til en solarprofil i et solarsystem. Anvisningen tar for seg innfeste til front av profil og langs side av profil. Dette er to forskjellige produkter som kan brukes i samme system.

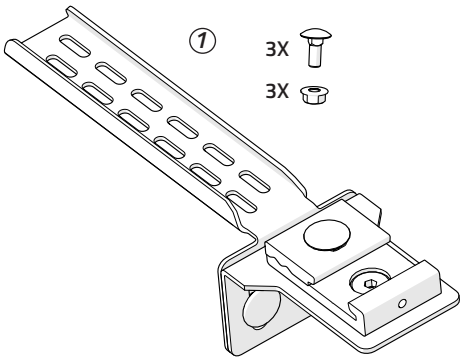

MONTERING AV SKINNEFESTE

1) Finn frem FS Solar ECO PE-105 og **3x** M6x16 låseskrue + **3x** M6 flensmutter.

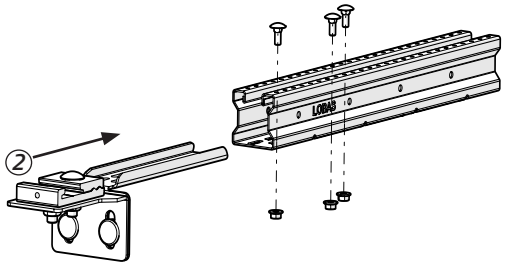

2) Tre FS innfest inn i ende av solarprofil som anvist. Velg en passende justeringsdybde.

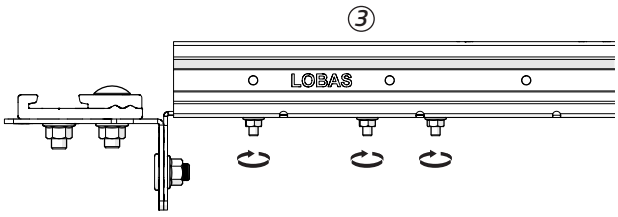

3) Velg **3x** monteringsspor og skru fast **3x** M6x16 låseskrue + **3x** M6 flensmutter. Trekk til mutter **15Nm**.

SOL-4-24-18

05.06.2024/ R0

PRODUKT

FS SOLAR ECO
PE-105
PS-105

Lonevåg Beslagfabrikk AS
N-5282 Lonevåg
Norway
24

Ekstern brannytelse
Ansees å tilfredsstille
Reaksjon på brann Klasse A1

INSTALLASJONEN SKAL REGISTRERES I LOBAS® DOC. PORTAL. SCAN QR-KODE PÅ SKILTET SOM MEDFØLGER PROSJEKTET

LOBAS®

HORISONTAL FALLSIKRING

ENDEFESTE OG SIDEFESTE TIL LOBAS® SOLARPROFIL

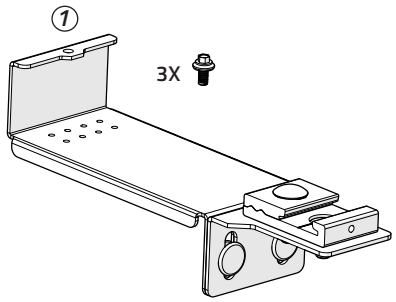

MONTERING AV SIDEFESTE

1) Finn frem FS Solar ECO PS-105 og **3x 6,3x12mm** ECO skrue.

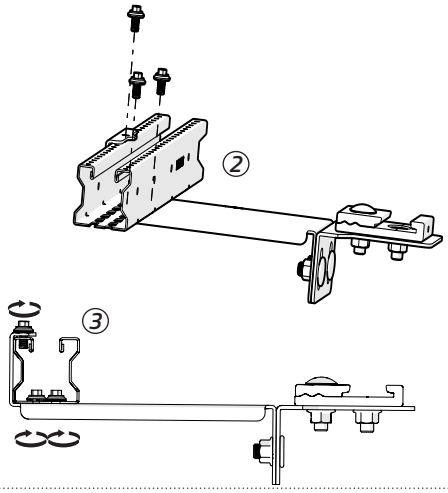

2) Hekte FS-innfeste på innsiden av solarprofil. Plasser slik at innfeste treffer et passende hull.

3) Skru fast **1x 6,3x12mm** ECO skrue i toppen og **2x 6,3x12mm** ECO skrue i bunnen av solarprofil.

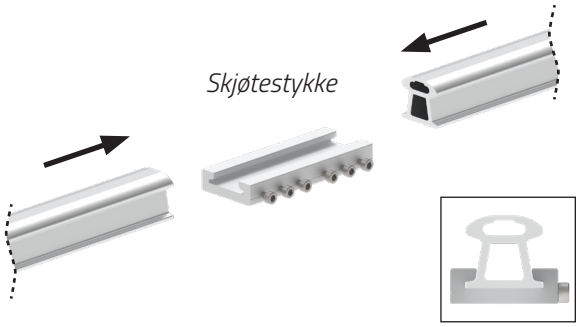

SKJØTING AV SKINNE

4) Mellom hver skinnelengde skjøtes profilene. Fallsikringsskinner settes inn på skjøtestykket slik at profilene møtes på midten av skjøtestykket.

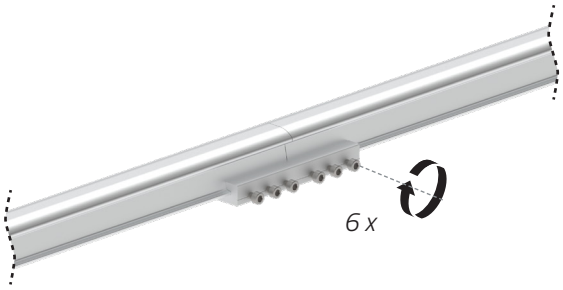

5) Trekk til **6 stk. M6** skruer **8 Nm**. Sørg for at skinneprofiler fortsatt står sentrert på skjøtestykket og er inntil hverandre.

SOL-4-24-18

05.06.2024/ R0

PRODUKT

FS SOLAR ECO
PE-105
PS-105

Lonevåg Beslagfabrikk AS
N-5282 Lonevåg
Norway
24

Ekstern brannytelse
Ansees å tilfredsstille
Reaksjon på brann Klasse A1

LOBAS®

HORISONTAL FALLSIKRING

ENDEFESTE OG SIDEFESTE TIL LOBAS® SOLARPROFIL

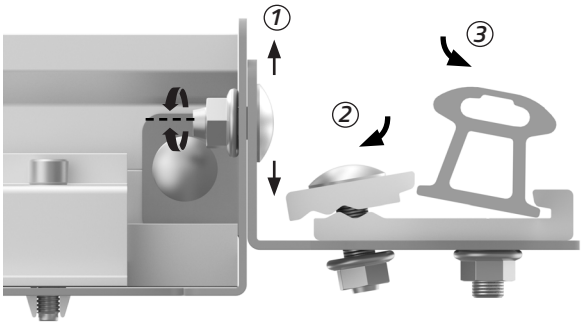

MONTERING AV SKINNE

1) Høyde på beslag kan reguleres etter behov. Start med å løsne 2 stk. sidestilte **M10 muttere**. Sett ønsket beslaghøyde og stram de to **M10** mutterne **35 Nm.**

2) Trekk den løse halvdelen av klemmen ut til siden.

3) Med klemmen åpen, tre skinne inn i klemmen som angitt.

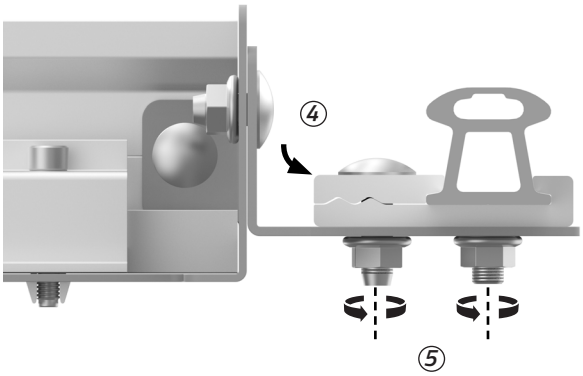

4) Sett løs klemmehalvdel mot skinne når den er på plass. Påse at klemme og skinne ligger parallelt.

5) Fest skinnen ved å trekke til **M10** mutter **35 Nm.**

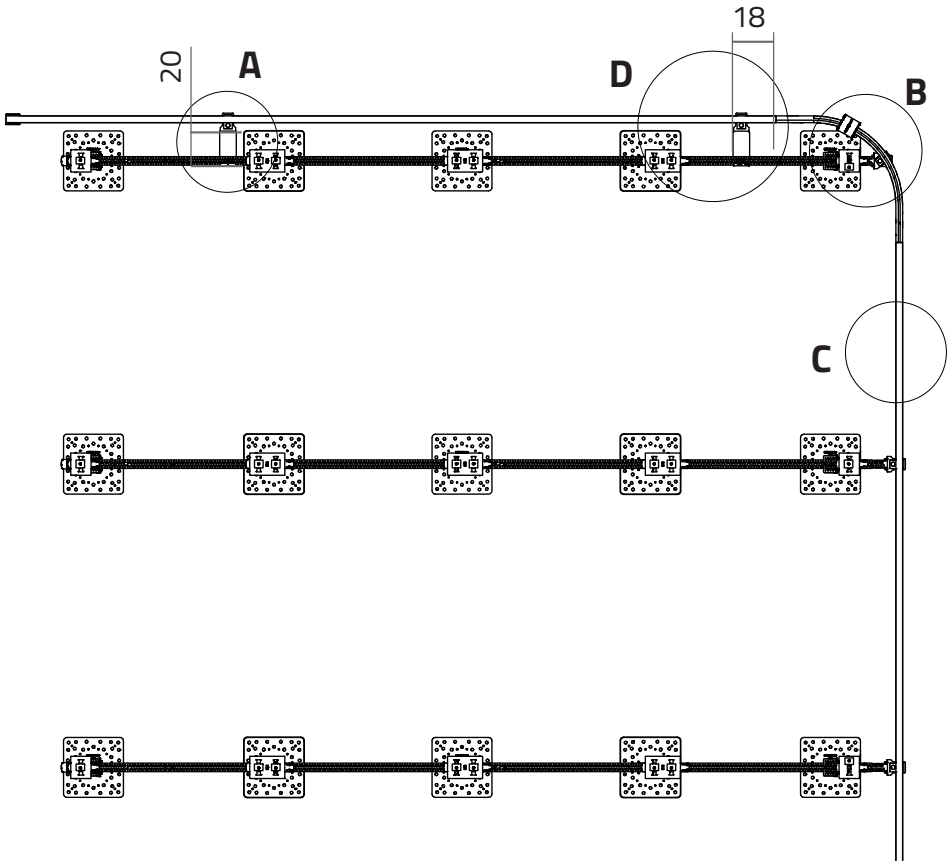

SOL-4-24-18

05.06.2024/ R0

PRODUKT

FS SOLAR ECO
PE-105
PS-105

Lonevåg Beslagfabrikk AS
N-5282 Lonevåg
Norway
24

Ekstern brannytelse
Ansees å tilfredsstille
Reaksjon på brann Klasse A1

HORISONTAL FALLSIKRING

ENDEFESTE OG SIDEFESTE TIL LOBAS® SOLARPROFIL

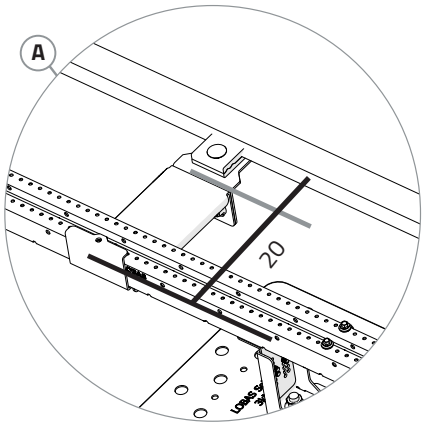

A) Innfeste PS-105 måler 20cm fra bakkant av profil til railfeste-beslag.

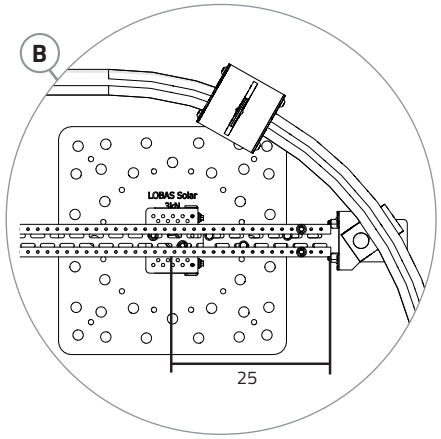

B) Profilene skal ha et fast utstikk fra senter av baseplate. Dette forsikrer at det alltid er plass til FS Solar PRO. Denne verdien gis fra LOBAS® SOLAR Config.

NB! I svingen kan man ta senkhode-skrue i fremkant av railfeste og tilpasse vinkelen på railfestet til hvor den treffer i svingen.

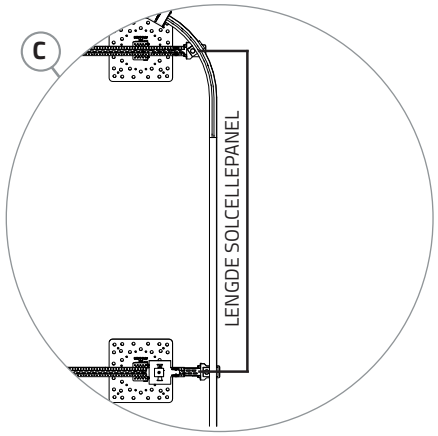

C) Festepunktene langs endeprofilene gis av lengden på solcellepanelet som brukes i installasjonen. Denne avstanden blir gitt fra LOBAS® SOLAR Config.

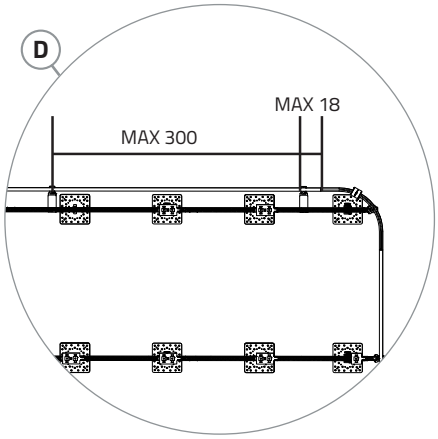

D) Festepunktene langs sideprofil skal ha maksimum **300cm** mellomrom. Første festepunkt etter en sving skal festes maksimum **18cm** fra enden på skjøten.

SOL-4-24-18

05.06.2024/ R0

PRODUKT

FS SOLAR ECO
PE-105
PS-105

Lonevåg Beslagfabrikk AS
N-5282 Lonevåg
Norway
24

Ekstern brannytelse
Ansees å tilfredsstille
Reaksjon på brann Klasse A1