MONTERINGSBESKRIVELSE

Konsoll SN B-850

LOBAS®

TA-4-21-121

11.06.26 / R02

Snøfangerutstyr for Click-fals plater

Innfestning av plater må dimensjoneres i forhold til snølaster som skal holdes!

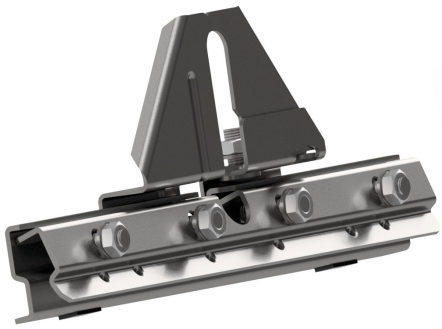

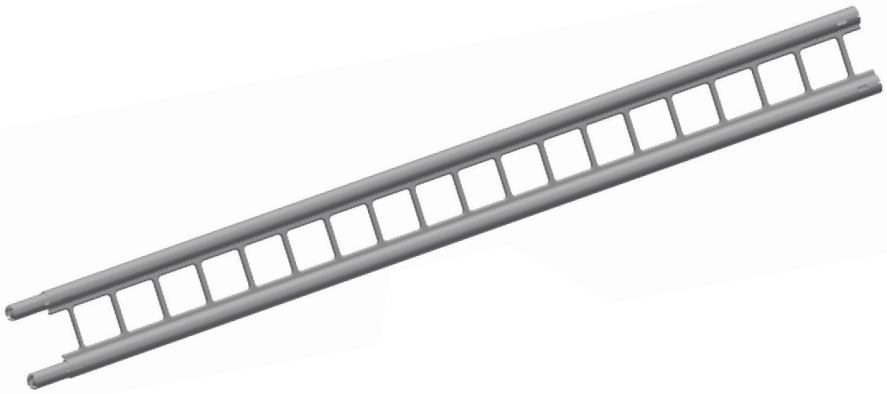

OBS! Unngå bruk av maskindrill, da rustfrie gjenger lett kan skjære seg. Bruk gjengepasta på skruene!

1

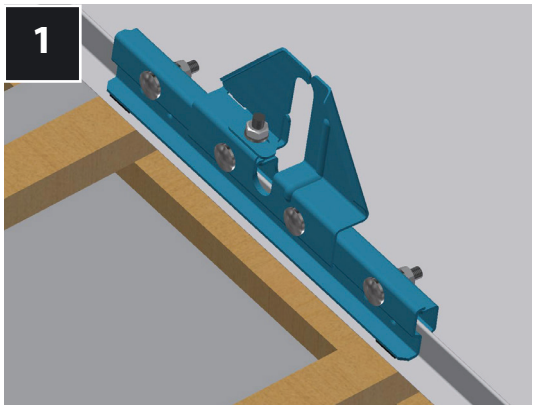

OBS! LA KONSOLLEN HVILE OVER LEKT I BEGGE ENDER

2

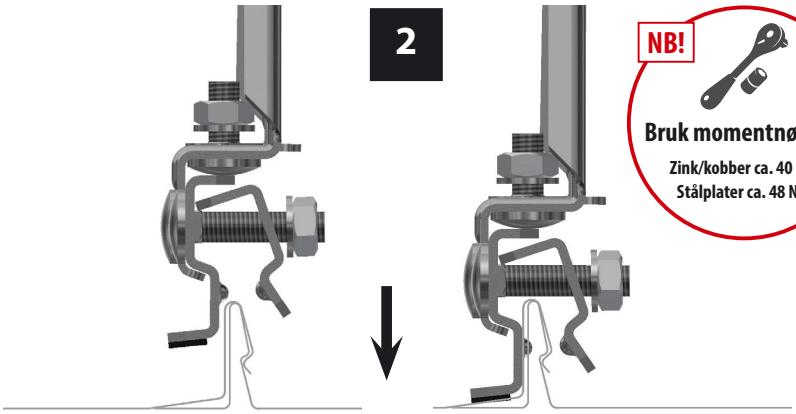

TREKK MUTTERNE VEKSELVIS TIL - Bruk momentnøkkel! På stålplater skal momentet være ca. 48 Nm, på mykere plater av zink og kobber ca. 40 Nm. Gå tilslutt over alle mutterne og kontroller at riktig moment er oppnådd.

3

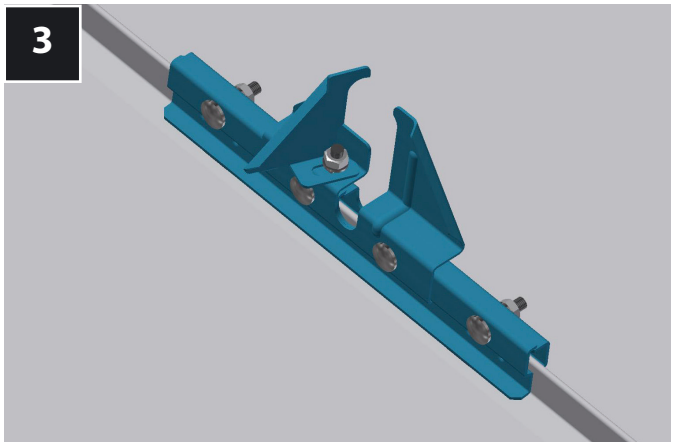

4

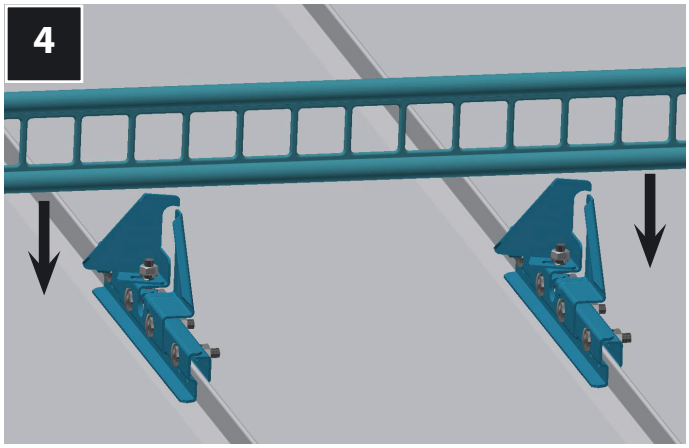

LOBAS®
Telefon: +47 56 19 31 00
E-post: lobas@lobas.no
www.lobas.no

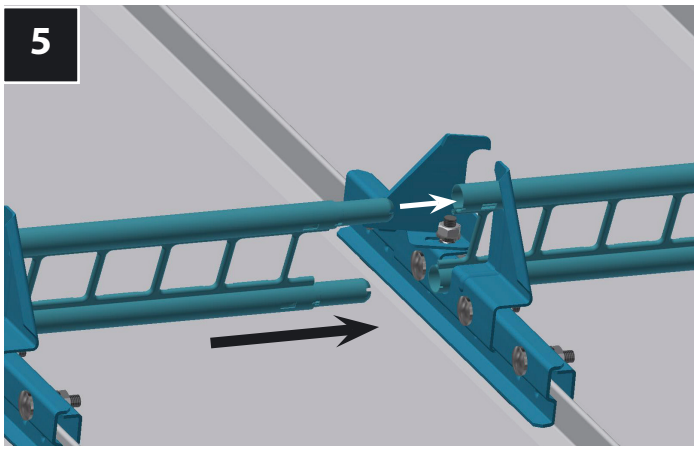

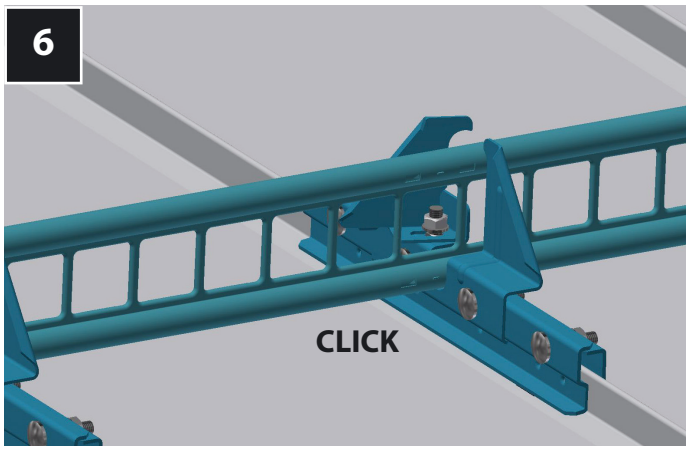

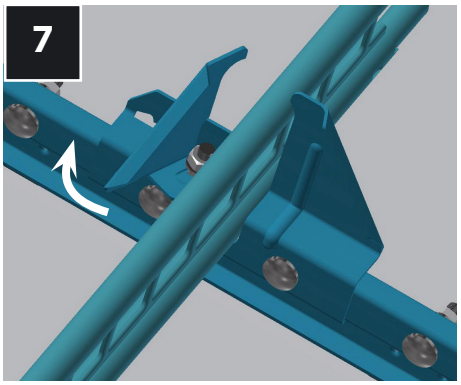

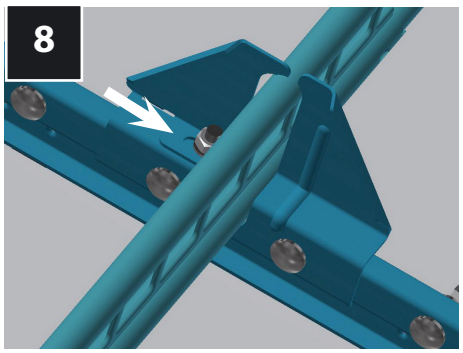

PRESS MOT GELENDERET

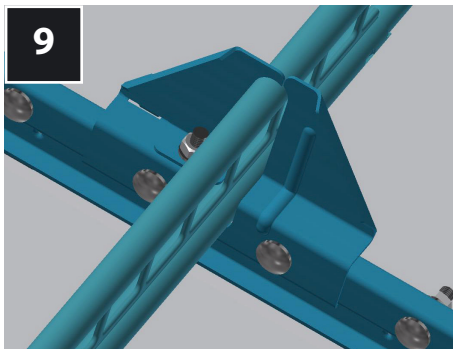

TREKK TIL MUTTER

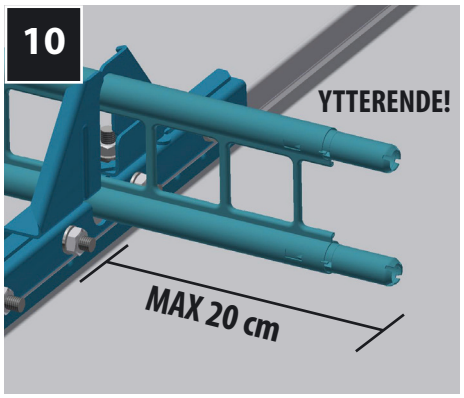

		Takvinkel i grader													
		<12	14	16	18	20	22	24	27	30	33	36	39	42	45>
Snølast kN/m²	1,5	6	6	6	6	6	6	6	6	6	6	6	6	6	6
	2	6	6	6	6	6	6	6	6	6	6	6	6	6	6
	2,5	6	6	6	6	6	6	6	6	6	5,9	5,6	5,4	5,3	5,2
	3	6	6	6	6	6	6	6	5,6	5,1	4,8	4,6	4,4	4,3	4,3
	3,5	6	6	6	6	6	5,7	5,3	4,8	4,4	4,2	4	3,8	3,7	3,7
	4	6	6	6	6	5,5	5,2	4,6	4,1	3,8	3,6	3,4	3,3	3,2	3,2
	4,5	6	6	6	5,5	4,9	4,5	4,1	3,7	3,4	3,2	3,1	3	2,9	2,9
	5	6	6	5,6	4,9	4,4	4	3,7	3,3	3,1	2,9	2,7	2,6	2,6	2,5
	5,5	6	5,9	5,1	4,5	4	3,6	3,4	3,1	2,8	2,6	2,5	2,4	2,4	2,3
	6	6	5,4	4,7	4,1	3,7	3,3	3,1	2,8	2,6	2,4	2,3	2,2	2,1	2,1
	6,5	6	5	4,3	3,8	3,4	3,1	2,9	2,6	2,4	2,2	2,1	2	2	2
	7	5,6	4,6	4	3,5	3,1	2,8	2,6	2,4	2,2	2	1,9	1,9	1,8	1,8
	7,5	5,3	4,3	3,7	3,3	2,9	2,7	2,5	2,2	2	1,9	1,8	1,8	1,7	1,7

Tabellen angir maks. avstand i meter fra raft til møne eller mellom snøfangerrader ved ulike takvinkler og snølaster. Når denne overstiges, må flere rader monteres med maks. denne avstand mellom radene. Når flere rader monteres, skal avstanden mellom de være tilnærmet lik.

NB! Tabellen forutsetter at avstand mellom falser er maks. 60 cm og at det monteres konsoll på hver fals bortover.
OBS! Gjelder kun for skråtak med formfaktor 0,8 (ikke buet tak)

*Dimensjonerende snølast kan finnes i **NS 3491-3 Prosjektering av konstruksjoner - dimensjonerende laster - Del 3: Snølaster***

Produktet bør kontrolleres årlig og skruer etterstrammes ved behov!