MONTERINGSBESKRIVELSE

AMARR MINOR HEAVY SNAPLOCK

LOBAS®

GA-4-13-49

30.05.13 / R1

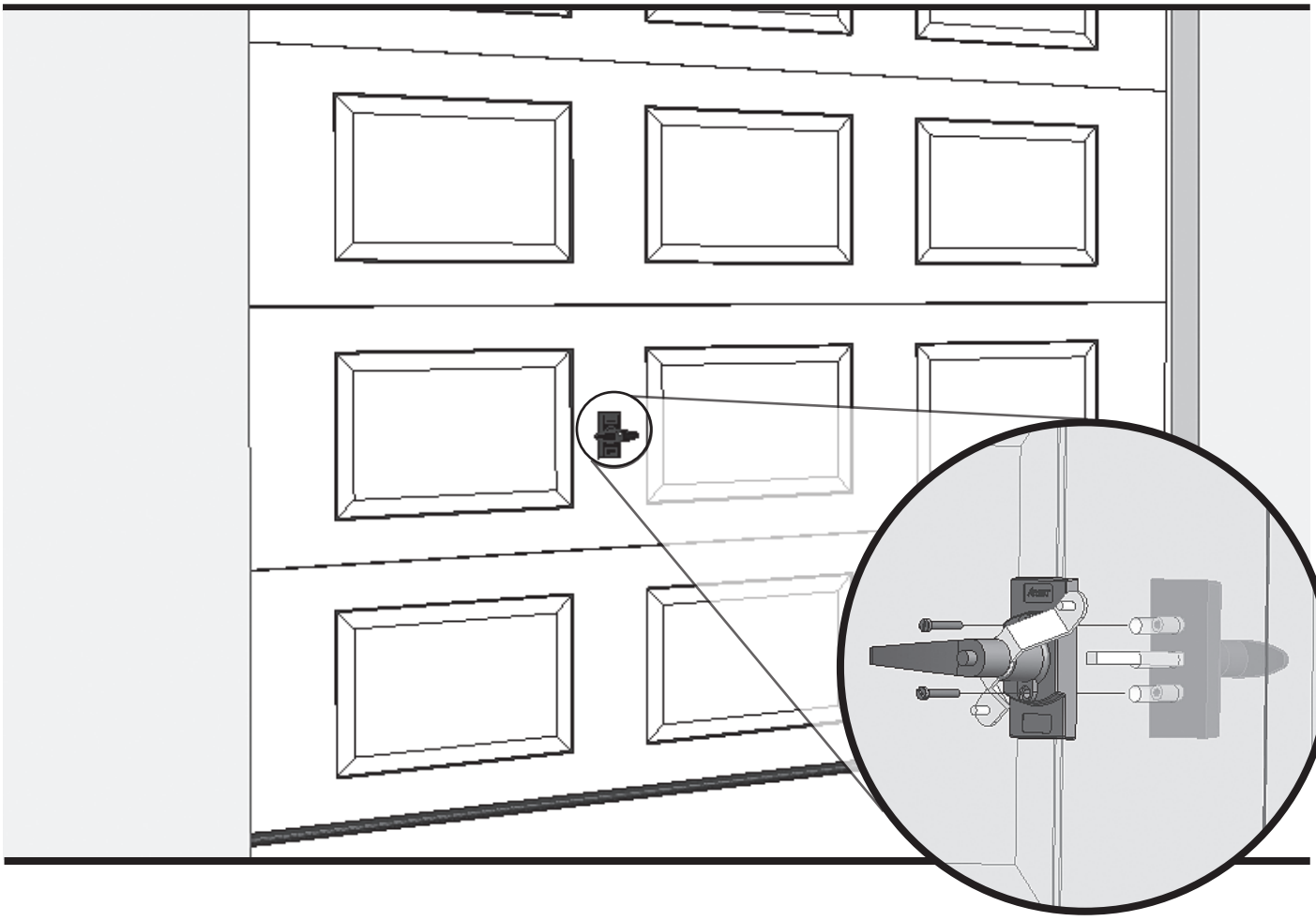

Dette trenger du

Skruer:
Pose L-03
Pose L-31
1 stk M8x16 sekskant-skrue



1 stk Keeper Minor

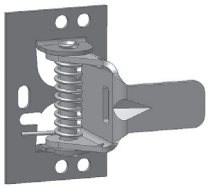

Sneppert



1 stk Keeper takskinne UNV



1 stk Låseklemme til innf.sk

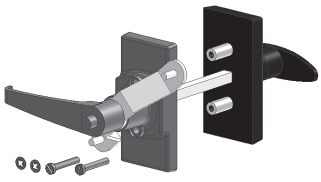

Amarr lås



Vaier 2,7 m

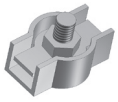

1 stk Vaierlås
(Pose L-76)



1 stk Vaierlås
(Pose L-76)

Telefon: +47 56 19 31 00
E-post: lobas@lobas.no
www.lobas.no

LOBAS®

Fig. 1

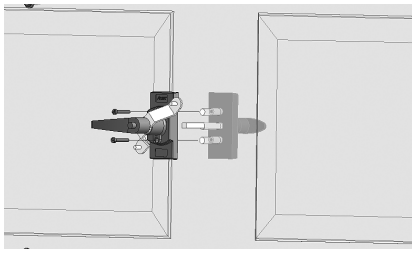

Fig. 2

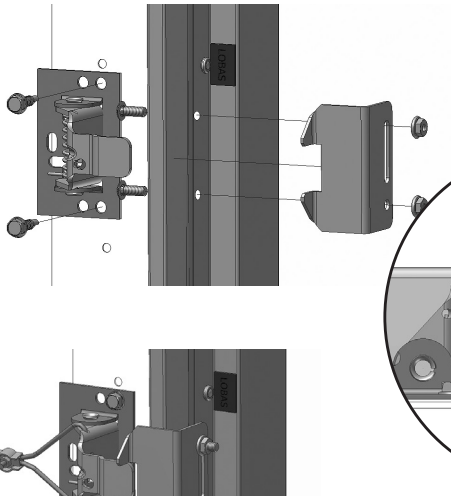

Fig. 3

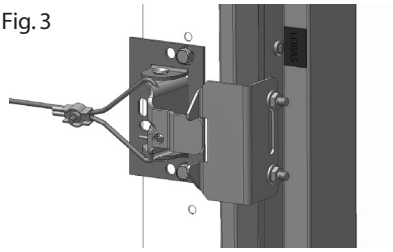

Fig. 4

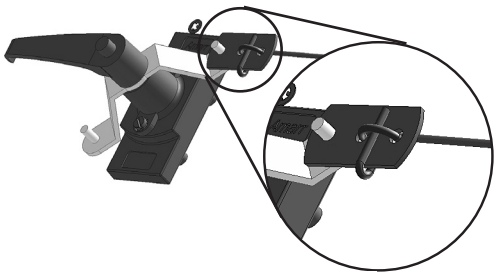

Fig. 5.1

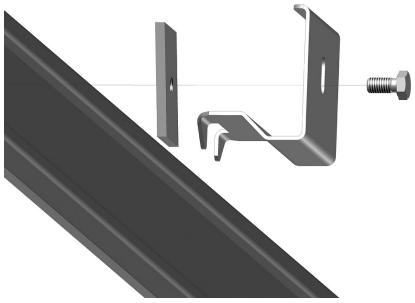

Fig. 5.2

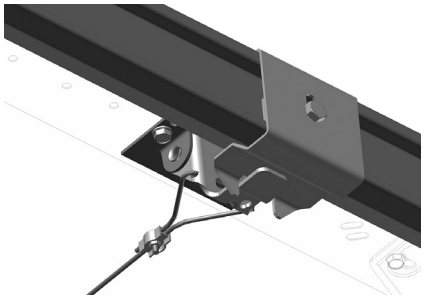

1. Bor hull til håndtaket ved hjelp av hullmalen og skru dette fast

   NB! Maks høyde for låsen er midt på andre portblad

   TIPS VED MONTERING: Dersom du er alene kan Snap Lock med fordel monteres samtidig som det aktuelle leddet blir satt i sideskinnene.

2. Snepperten festes med borskruer. Pass på at snepperten er i rett avstand fra sideskinnen (Pose L-03)

   Finn keeperens plassering på vertikalskinnen, marker og bor de to hullene. Skru keeperen fast med 2 stk M6 x12 skinnebolter med mutter. Skruene må gå fra innsiden og utover (Pose L-03).

3. Tre vaieren gjennom hull i snepperten og fest med vaierlås (Pose L-76)

4. Den andre vaierenden tres i vaierlås som vist på figur 4. Vaierlås tres inn på tappen på håndtaket og låseskive presses på tappen. Vaier kan strammes opp i hvilken som helst ende og overskytende vaier kan kappes av. Hvis porten er låst på utsiden kan porten likevel åpnes innenfra ved å trykke inn tappen på håndtaket.

5. Om man ikke har portåpner vil porten normalt henge litt ned i portåpningen når den er oppe. Ved å montere en keeper på takskinnen kan man oppnå ekstra innkjøringshøyde.

Før M8x16 sekskantskruen gjennom keeper som vist (fig. 5.1) og skru den litt inn i låsebrikken. Løft porten opp til den åpen-posisjonen du ønsker porten skal stoppe i. Plasser keeperen som vist på figuren (fig. 5.2) og vri låsebrikken slik at den griper inne i profilen. Trekk skruen godt til.

TIPS: Er det høyt opp kan du feste en snor i snaplock'en som du løser den ut med

For å frigjøre snepperten når porten skal lukkes kan man dra i vaieren. Om man har problemer med å nå opp til vaieren man kan henge på en ekstra utløsersnor fra snepperten.

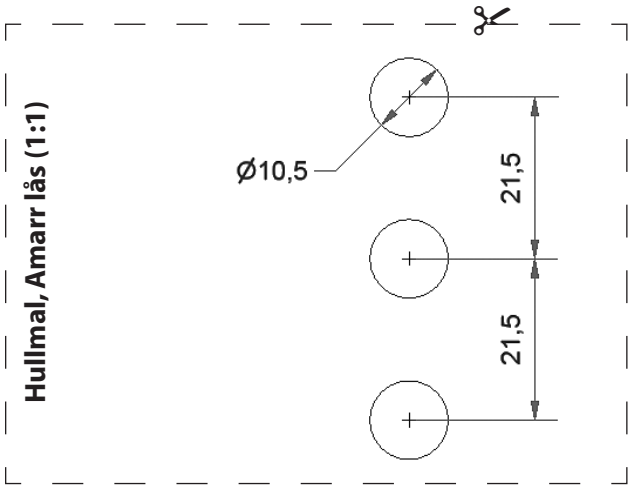

Telefon: +47 56 19 31 00
E-post: lobas@lobas.no
www.lobas.no