MONTERINGSBESKRIVELSE

LOBAS® SOLAR

SOLAR SKRÅTAK

STÅLPLATETAK

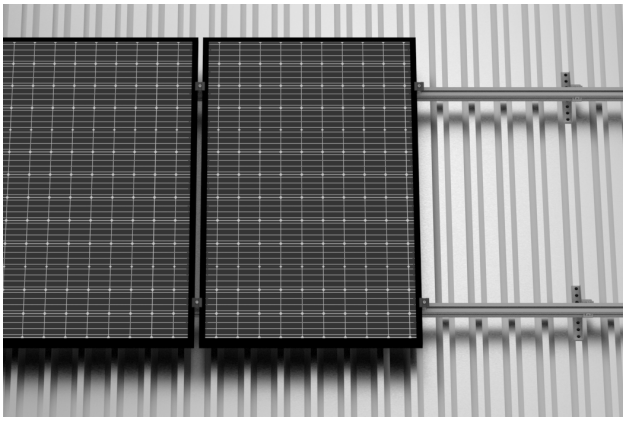

I anvisningen beskrives montering av LOBAS SOLAR innfestesystem for skrått stålplatetak.

SOL-4-23-8

11.04.2023 / R0

KONSOLL

SOLARKONSOLL
TP-620

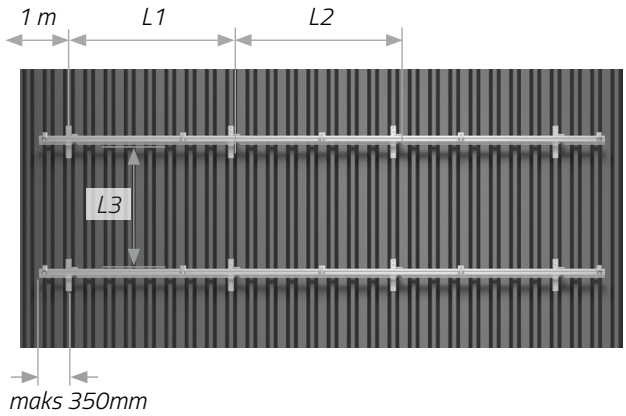

⚠

VIKTIGE AVSTANDER

Se CONFIG-beskrivelse for plassering og avstander mellom konsoller til din installasjon. Maks profilutstikk fra konsoll er **350mm**.Anbefalt avstand fra ytterkonsoll til takende er **1 meter.**

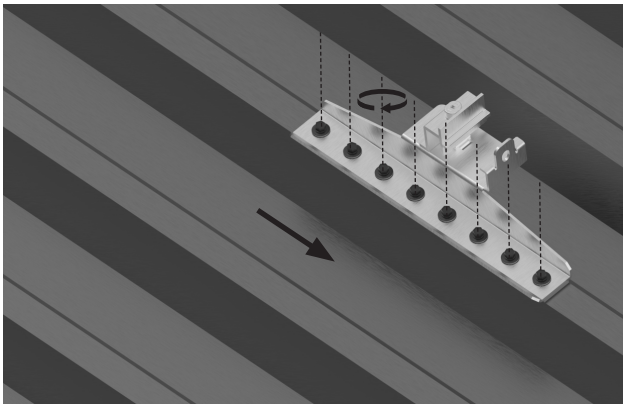

MONTERING AV KONSOLL PÅ TAK

Plasser konsoll på en trapestopp på ønsket lokasjon. Fest konsoll til tak med **8 stk. 6.5x20mm** plateskruer.

NB! Unngå å overtrekke skruene.
NB! Konsoll skal alltid plasseres slik at profil hviler mot konsollens faste støttekant i takets fallretning. Speilvendte versjoner av konsoll kan forekomme.

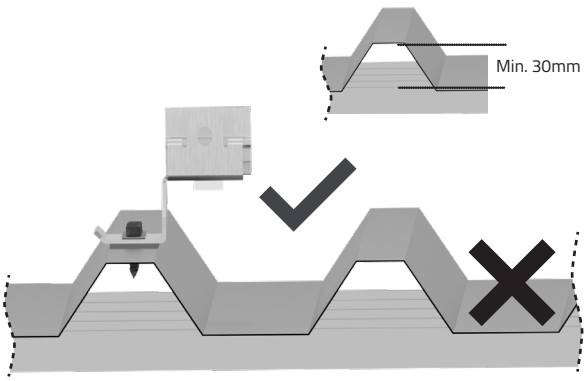

⚠

Minimum profilhøyde på trapesplaten er 30mm.

NB! Konsoller skal monteres på platetakets trapestopper. Skruene skal ikke treffe underliggende lekter.

Lonevåg Beslagfabrikk AS
N-5282 Lonevåg
Norway