MONTERINGSBESKRIVELSE

LOBAS®

HORISONTAL FALLSIKRING

TAKBRO - FESTEBRAKETT FOR FALLSIKRINGSSKINNE

TA-4-22-127

16.09.2022 / R1

PRODUKT

FS HORISONTAL TAKBRO



KOMPONENTOVERSIKT

I anvisningen beskrives montering av LOBAS Fallsikringsystem på takbro med festebrakett for skinne.



FESTEBRAKETT TAKBRO

Festebrakett for takbro leveres premontert med festeklemme og nødvendige festemidler.

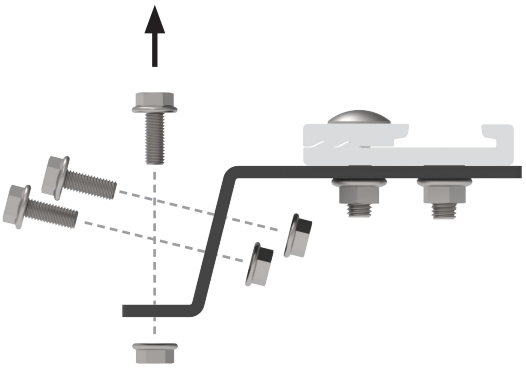

MONTERING AV FESTEBRAKETT

1) Start installasjonen med å skru av de tre settene med **M8** skrue og mutter fra nedre halvdel av festebrakett.

Takbro

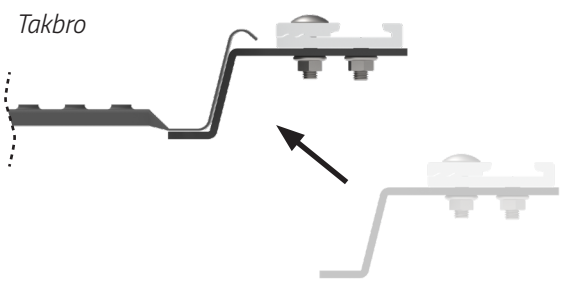

2) Sett festebrakett mot utside av takbro som anvist i figur. Den skal ha kontakt med både ytterside og underside av takbro.

CE

Lonevåg Beslagfabrikk AS
N-5282 Lonevåg
Norway
22

EN 516:2006
Prefabrikkert tilbehør for tak

Ekstern brannytelse
Ansees å tilfredsstille
Reaksjon på brann Klasse A1

MONTERINGSBESKRIVELSE

LOBAS®

HORISONTAL FALLSIKRING

TAKBRO - FESTEBRAKETT FOR FALLSIKRINGSSKINNE

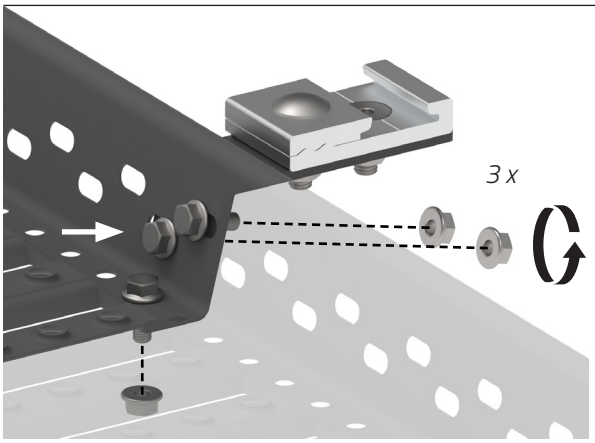

3) Velg passende hullmønster i takbro og monter festebrakett med de tre løse **M8** skruesettene. Trekk til **12 Nm**.

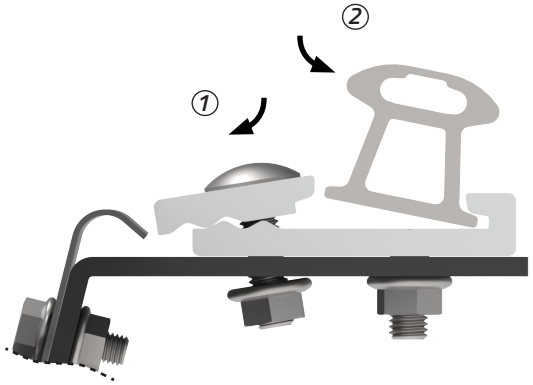

MONTERING AV SKINNE

1) Trekk den løse halvdelen av klemmen ut til siden.

2) Med klemmen åpen, tre skinne inn i klemmen sitt spor. Sett løs klemmehalvdel mot skinnen når den er på plass.

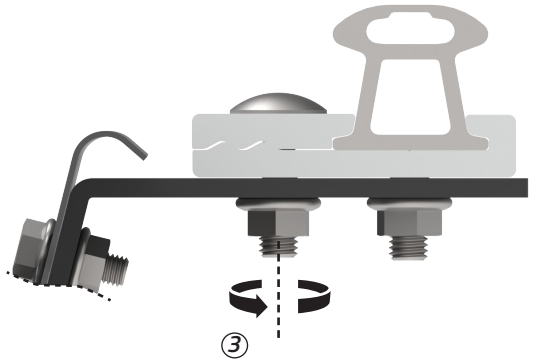

3) Festeklemme er utstyrt med **M10** låseskrue. Når skinne er plassert i klemme festes skinnen ved å trekke til M10 mutter **12 Nm**.

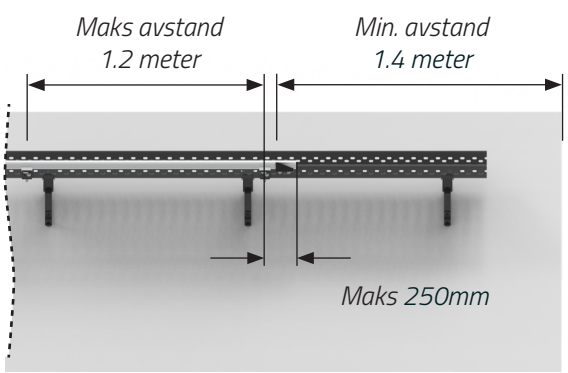

VIKTIGE AVSTANDER

Maks avstand mellom festebraketter for skinne skal være **1.2 meter**. Minimum avstand fra endestopper på skinne til ende av tak er **1.4 meter**. Skinneende skal ha maks utstikk fra festeklemme på **250mm.**

TA-4-22-127

16.09.2022 / R1

PRODUKT

FS HORISONTAL TAKBRO

CE

Lonevåg Beslagfabrikk AS
N-5282 Lonevåg
Norway
22

EN 516:2006
Prefabrikkert tilbehør for tak

Ekstern brannytelse
Ansees å tilfredsstille
Reaksjon på brann Klasse A1