LOBAS®
- et sikkert valg

Stigesikring BT
Til de fleste takpanner

TA-4-15-65

18.05.15 R1
SP/SITAC
0316/03

Stigesikring BT

1. Kontroller lektens kvalitet, holdfasthet og innfesting. Ingen skjøt på lekten mellom de to konsollene stige sikringen består av.

2. Stigesikringen monteres på lekten under nederste takstein. Monteres under taksteinens høyeste del. Avstanden mellom konsollene tilpasses stigens bredde

Figur 1
Skru konsollene direkte fast i lekten og takfotlekten med treskruer 6,5 x 38 mm. Minimum dimensjon på lekt er 48 x 30 mm

Figur 2
Dersom lekttykkelse er mindre enn 30 mm bør ekstra innfestebord benyttes.
Monter først innfestebord med bredde 150 mm og tykkelse som lekt. Bordet skal gå ubrutt 100 mm forbi nærmeste takstoler på begge sider. Innfestebord festes i takstolene med 4 stk galvanisert spiker L=100 mm - eller tilsvarende skruer. Benytt de 4 ekstra skruene til å feste stigesikring i innfestebordet.

Figur 3
Stigesikringen monteres ved siden av stigetrinnene/takstigen.

Monter alltid konsollene med medsendte skruer. Kontroller at lekten er av god kvalitet og at den har godt innfeste til takstolen

Figur 1

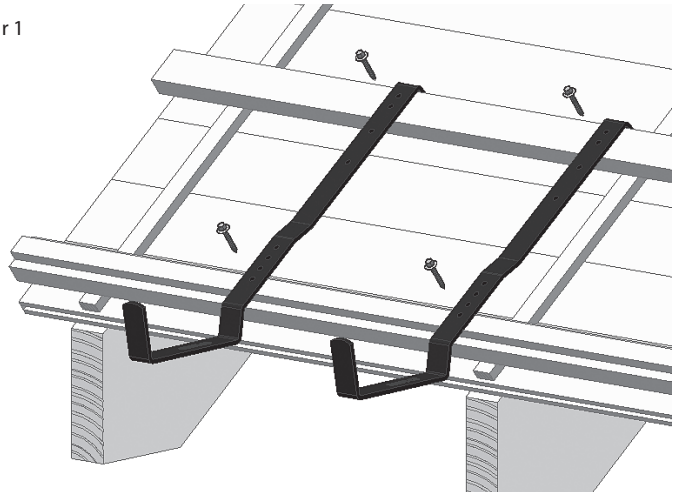

Figur 2

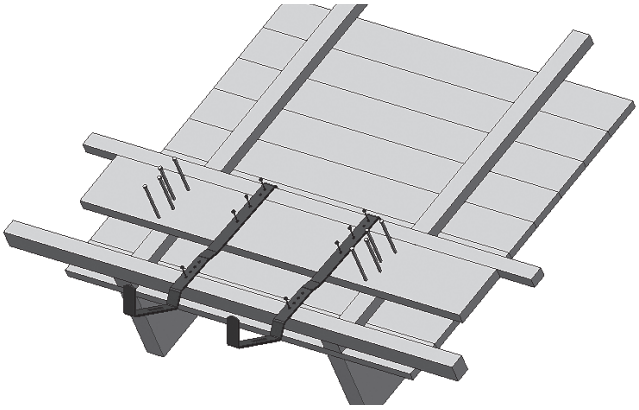

Figur 3

