Montering 113625 REV. 0

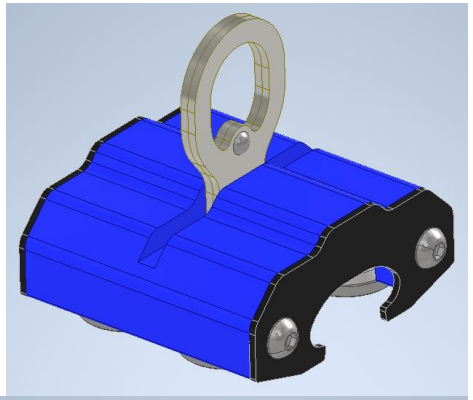

Montering:

1. Bruk spesialverktøy for å slå to lager inn i hjul
2. Skru fast hjul med spesialnøkkel, **NB! Maksimalt 15Nm**
3. Skru fast den første endeplaten, **15Nm**
4. Monter festeøyet med pinne
5. Skru fast den andre endeplaten

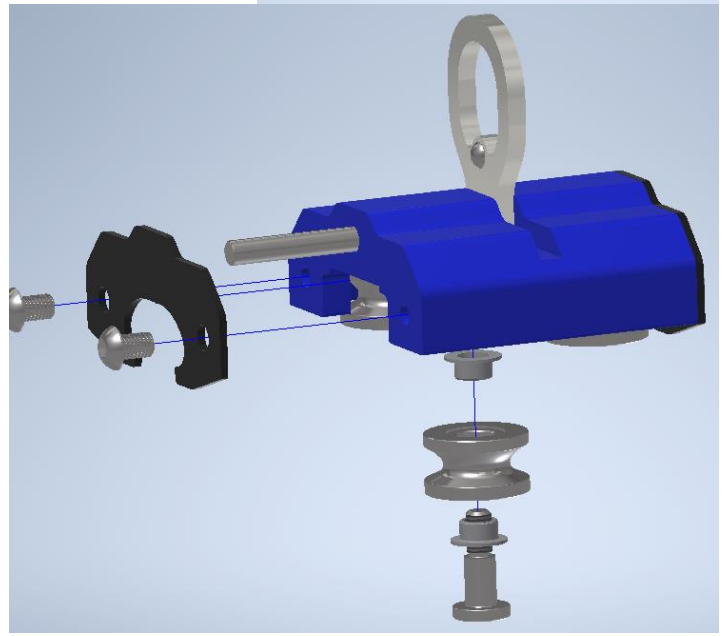

Kontrollering:

1. Kontroller at alle hjulene kan rotere individuelt
2. Kjør løperen over en skinne, motstanden skal være minimal

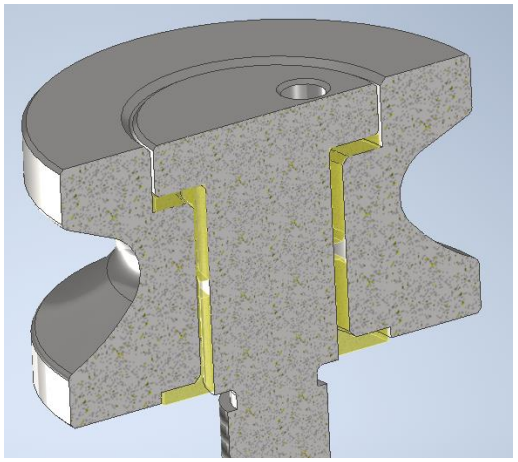

NB. Bolt må skrus inn på riktig side av hjul