LOBAS®

MONTERINGSBESKRIVELSE

TAKSIKRING
FLATE TAK

TA-4-25-180

PRODUKT: STIGESIKRING FT VEGG

Skann denne QR-koden med din mobil for å gå direkte til produktsiden i vår nettbutikk. På produktsiden finner du alle gjeldende dokumenter for dette produktet, som f.eks. FDV, DOP, denne monteringsanvisningen, 3D-illustrasjon og høyoppløselige produktbilder.

Montør bør gjøre seg kjent med gjeldende regler og forskrifter for montering av stige for kommunen/området dette skal monteres i.

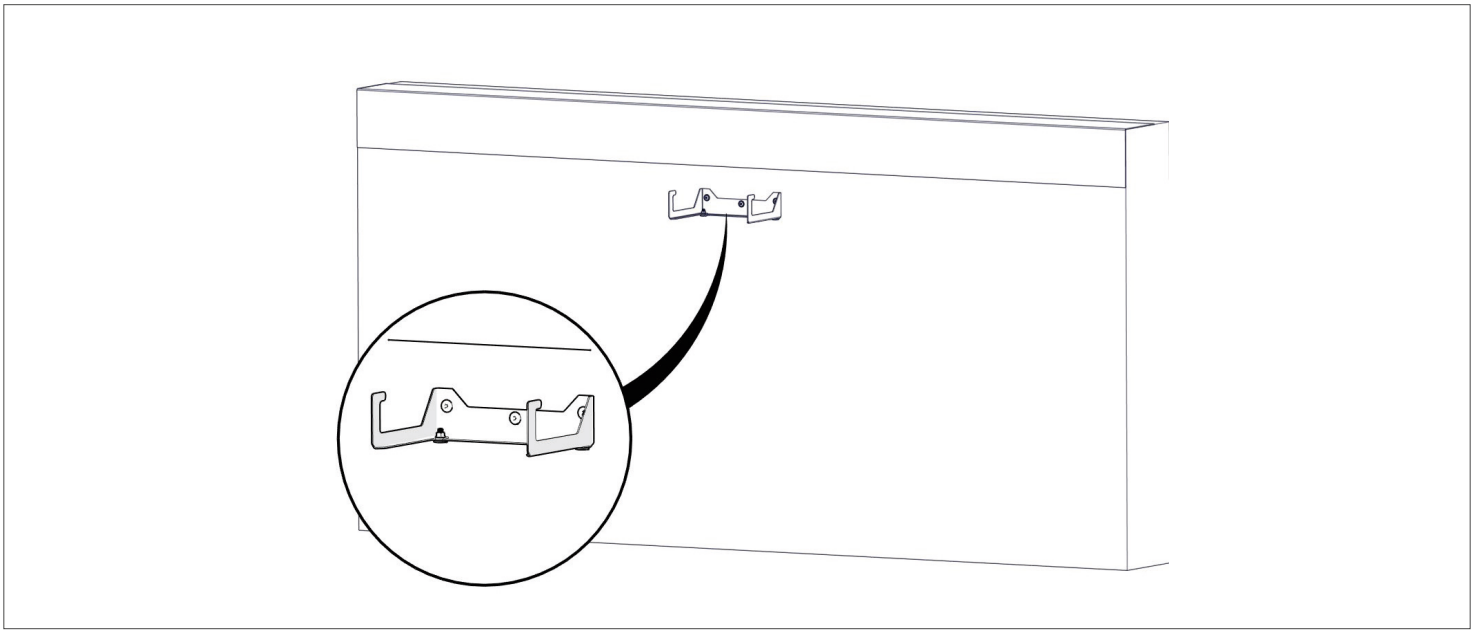

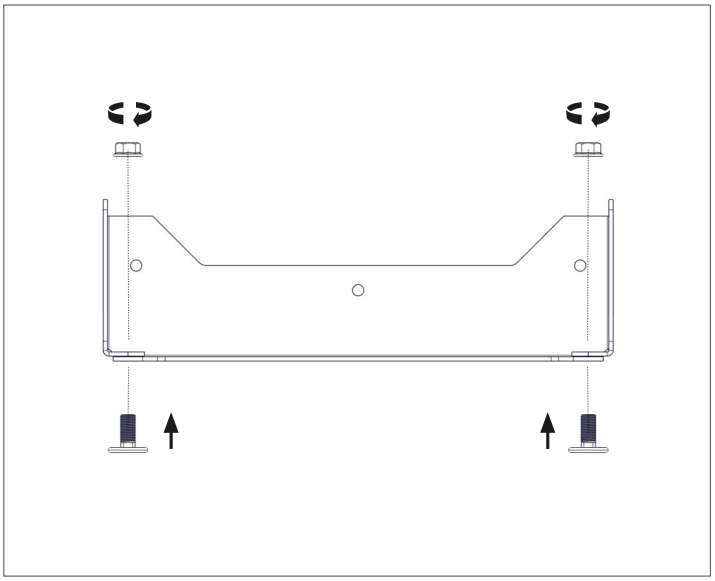

MONTERING

2 stk. 8x20 Låseskrue Flathode settes inn i firkantet spor fra undersiden.

2 stk. M8 mutter m/flens skrus til fra oversiden.

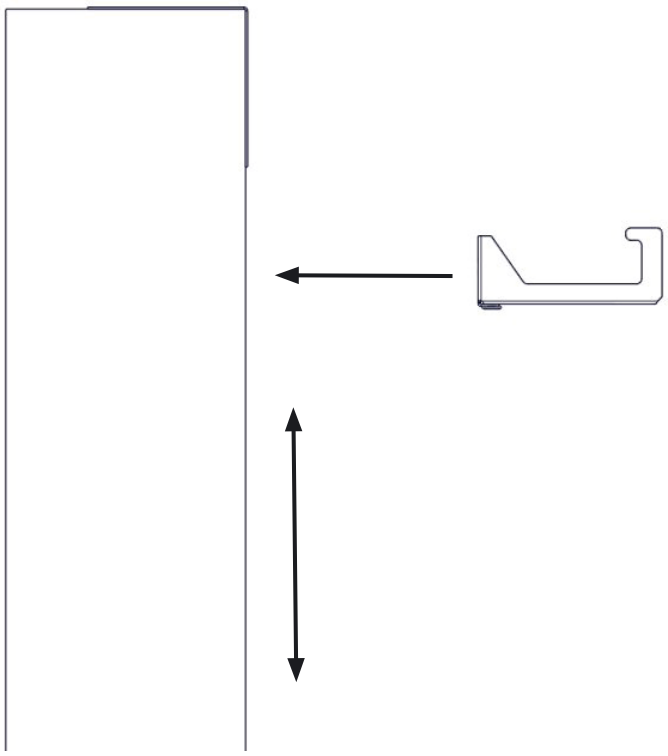



MONTERING

Stigesikring FT Vegg plasseres i riktig høyde på veggen i forhold til stigen som skal benyttes.

3 stk. 8x40 Treskrue Big Dog brukes til å feste Stigesikring til vegg.

NB! Minst én av festeskruene bør treffe lekt i veggen der det er mulig.

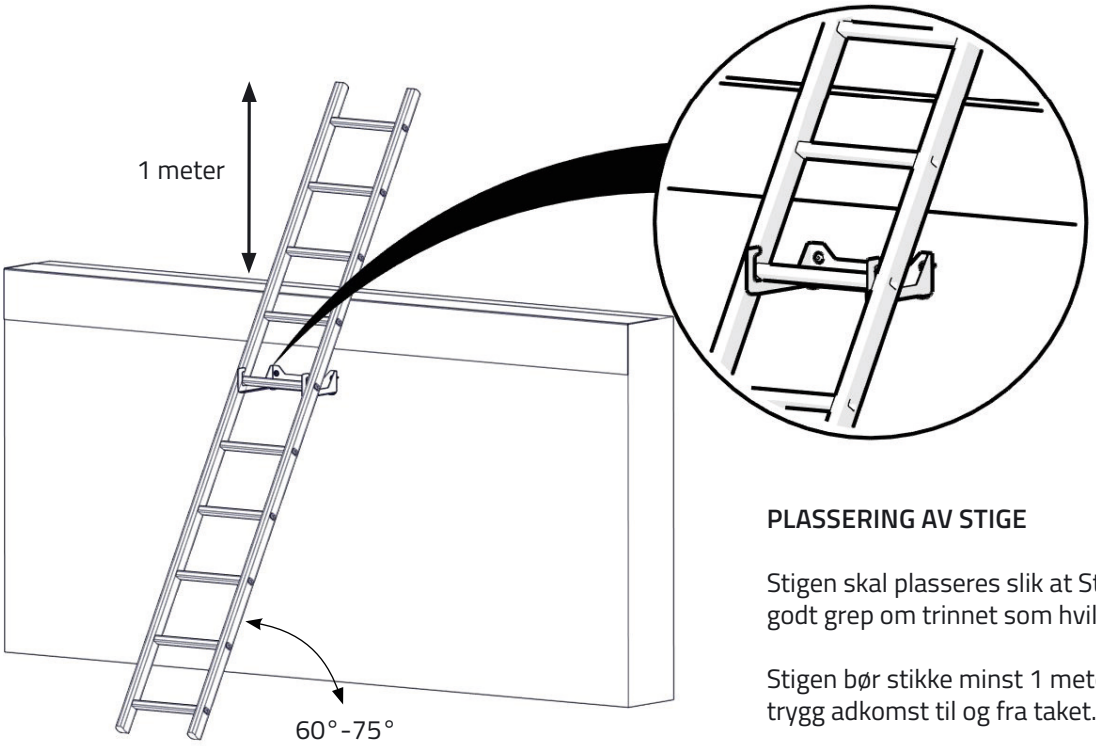

PLASSERING AV STIGE

Stigen skal plasseres slik at Stigesikring FT Vegg har et godt grep om trinnet som hviler oppå.

Stigen bør stikke minst 1 meter over takkanten for å gi trygg adkomst til og fra taket.

Stigen bør plasseres i en vinkel på 60–75 grader. Dette gir god balanse mellom stabilitet og sikker klatring.