SOLAR MELLOMPANELKLEMME PRO

Skan QR-koden med mobilen din for å lese mer på produktets nettside

Solar mellompnelkemme med klips som er spesialdesignet for å passe LOBAS® SOLAR Solarprofil PRO.
Klemmen har tre høydejusteringer for å passe de fleste solcellepanel.
Klipset kan snus 90 grader slik at klemmen kan brukes i to retninger.

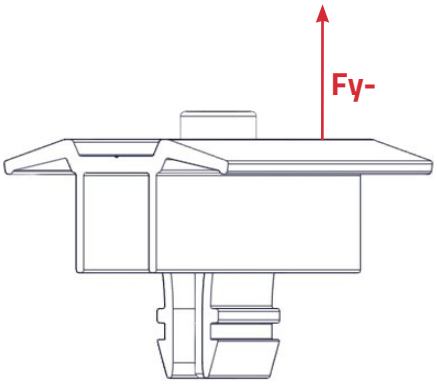

Snøsone: 1,5-6
Tilvirket: Norge
Fy- **1,8kN**

Kompatibel profil: **FT PRO**

Varenavn: Solar Mellompanelklemme PRO

Varenummer: **Natur: 113089, Sort: 113091**
Ytre dim.: Se bilder
Material: Aluminium EN AW 6063 T66
Vekt: 0,1kg

Skrue: **M8x45 Unbrakoskrue Sylinderhode DIN912 A2-70**

Monteringsanv.: **SOL-4-23-14**
Antall kartong: 50 stk

Tiltrekking: **15Nm**



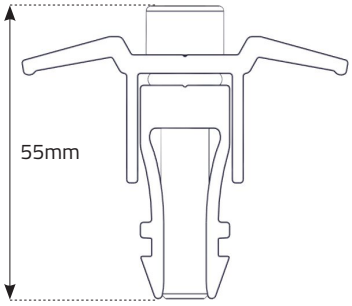

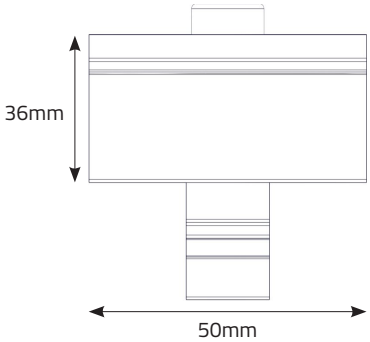

30mm

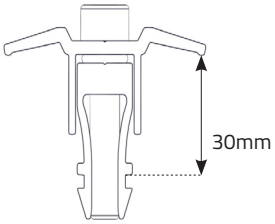

35mm

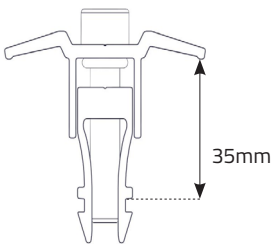

40mm

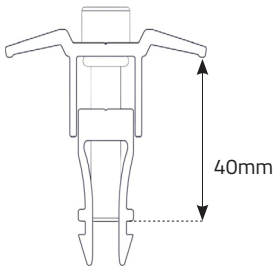

Klips

Klips kan snus 90 grader.

