LOBAS® SOLAR

MONTERINGSBESKRIVELSE

SOLAR SKRÅTAK
STEINTAK

SOL-4-23 -16

KONSOLL: SOK S-715, SOK S-720

Skann denne QR-koden med din mobil for å gå direkte til produktsiden i vår nettbutikk. På produktsiden finner du alle gjeldende dokumenter for dette produktet, som f.eks. FDV, DOP, denne monteringsanvisningen, 3D-illustrasjon og høyoppløselige produktbilder.

Montering av LOBAS® SOLAR-komponenter gjøres i samsvar med arbeidstegninger fra LOBAS® SOLAR Config. Montør bør gjøre seg kjent med gjeldende regler og forskrifter for montering av utstyr på tak for kommunen/ området dette skal monteres.

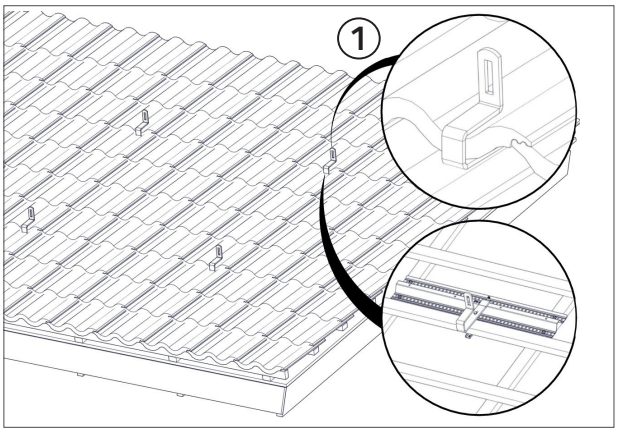

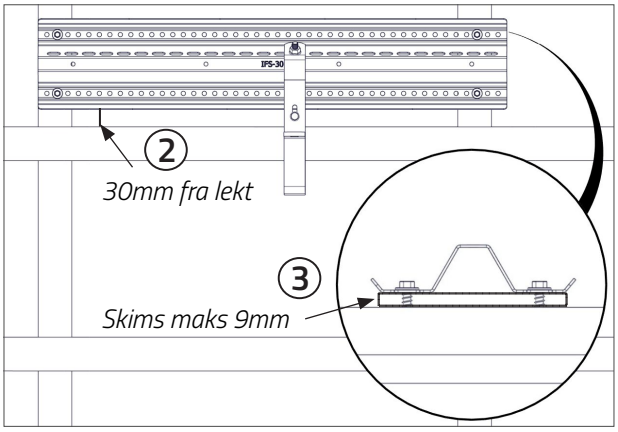

MONTERING AV INNFESTESKINNE PÅ TAK

1. Velg ønsket plassering for innfesteskinne slik at hullmøsteret passer med taksteinens "bølgedal" - her skal konsollen monteres.
2. Innfesteskinne plasseres **30mm** fra lekt i nedrekant og monteres i lekt med **4 stk. 6.5x70** treskrue. Velg et hull i hullmønster slik at skruen går gjennom strølekt og ned i takstol.
3. I noen tilfeller vet man ikke høyden på lekten ved prosjektering av innfestesystemet. Dersom innfesteskinnens høyde ikke går overens med lektehøyden er det mulig å skimse med opp til **9 mm.**

MONTERING AV KONSOLL PÅ TAK

1. Legg konsoll på festeskinne og monter dem sammen med **T-bolt. NB!** Ved bruk av elektrisk skrutrekker: bruk lav hastighet for at mutteren ikke skal skjære seg.
2. Juster konsoll i riktig høyde slik at den hviler på takstein.
3. Stram lett til motholdsklemme. Taggene fester seg lett under lekt.
4. Slip spor i taksteinen som legges over konsoll som anvist. Anbefalt spordimensjon er **35x5mm,** midtstilt under bølgedal. Sporet skal samsvare med underliggende konsoll.

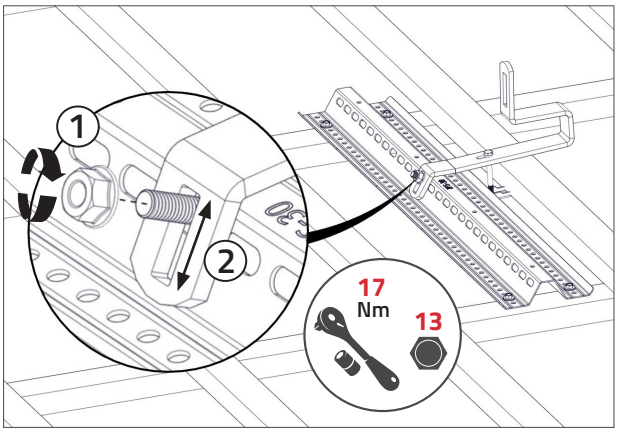

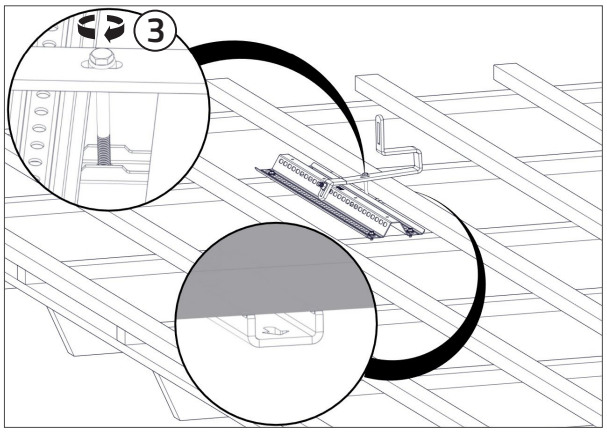

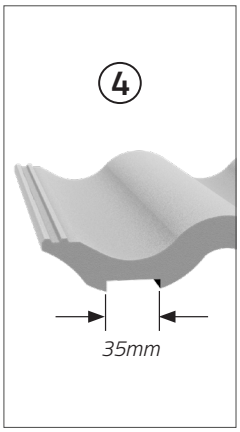

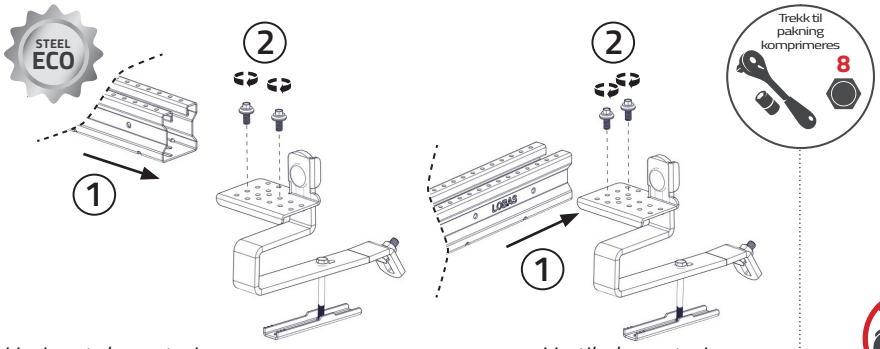

Horisontal montering *Vertikal montering*

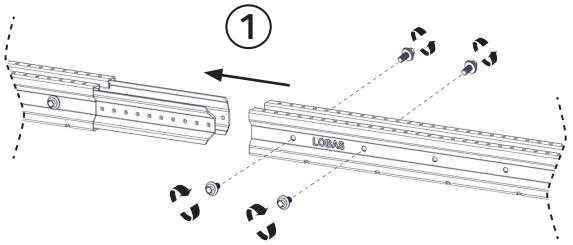



For kapping av Solarprofil ECO må det IKKE benyttes vinkelsliper

MONTERING AV SOLARPROFIL ECO TIL SOLARKONSOLL S-715

1. Plasser Solarprofil på festeplaten.
2. Skru fast solarprofil til festeplate med **2 stk 6.3x19** skruer.

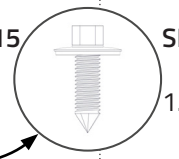

SKJØTING AV SOLARPROFIL ECO

1. Tre neste SOLARPROFIL ECO på skjøt og skru denne fast med **4 stk 6.3x12** skruer (2 i hver side).

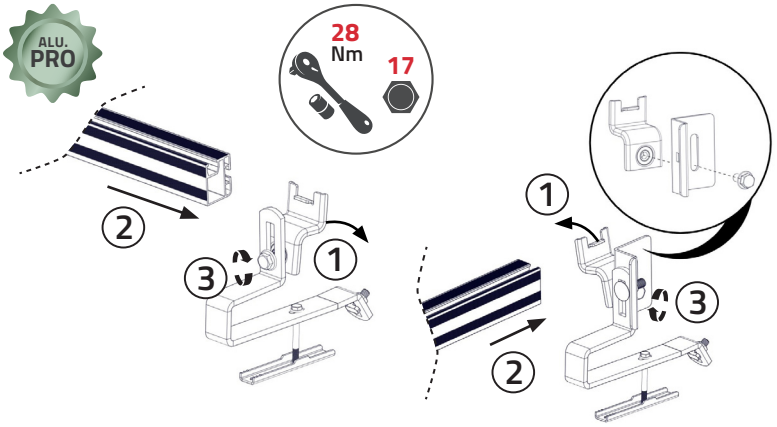

Horisontal montering *Vertikal montering m/ vinkel*

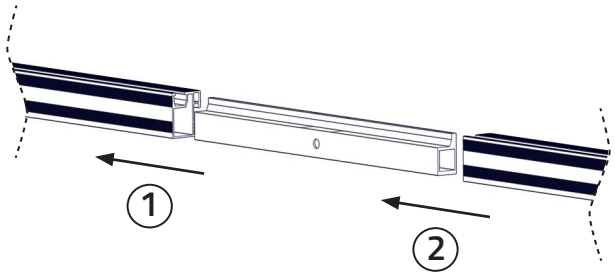

REGLER FOR SKJØT: SOLARPROFIL PRO
Hver profillengde skal være festet mot minst to konsoller

MONTERING AV SOLARPROFIL PRO TIL SOLARKONSOLL S-720

1. La profilklemme henge løst i skrue slik at den kan vippes ut fra konsoll.
2. Sett inn skråtakprofil slik at klemme entrer profilspor.
3. Trekk til M10 skrue **28 Nm** for å låse skråtakprofil til konsoll.

SKJØTING AV SOLARPROFIL PRO

1. Tre halve lengden av skjøteprofil inn skråtakprofil til den treffer den utpregede tappen.
2. Tre på neste SOLARPROFIL PRO.

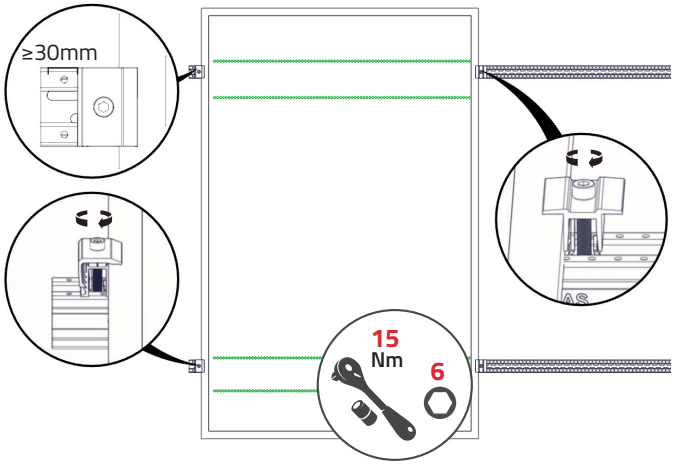

Solcellepanel monteres i henhold til panelets festesone;
sjekk produktdatablad for panel for informasjon.

Solarklemmer monteres med medfølgende klemme til solarprofil. Tlpass slik at det er **minimum 30mm** avstand fra enden a profilen til klemmen.

Solarklemme justeres i høyden for å tilpasses paneltykkelse. Trekkes til med anvist moment.