Felles for alle takbrosystem / *Gemensamt för alla takbryggsystem vid montering*

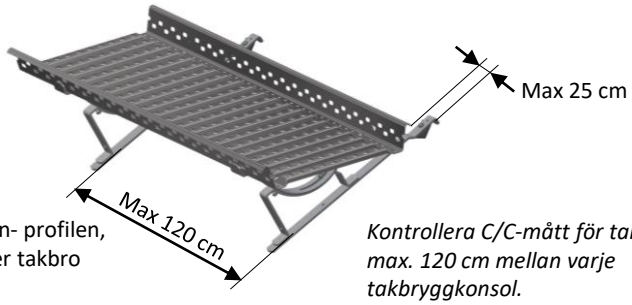

Kontroller C-C mål takstein- profilen, maks. 120 cm mellom hver takbro konsoll.

Kontrollera C/C-mått för takstenprofilen, max. 120 cm mellan varje takbryggkonsol.

Det er et krav at takbrokonsollene festes til en innfesteskinne, eller festes til en spesial innfesteskinne (Shingel/papptak). Den frie enden på en rist må ikke stikke lengre ut enn 25 cm (avstand fra takbrokonsoll til ristens ende). Det anbefales bruk av skruedrill ved montering.

Takbryggkonsolerna måste fästas i en infästningsskena, eller vid en särskild infästningsskena (shingel/ papptak). Den fria änden på ett galler får inte sticka ut längre än 25 cm (avstånd från takbryggkonsolen till gallrets ände). Du bör använda borrmaskin/ skruvdragare vid montering.

Sammenkobling av flere rister til gangbro

Ved sammenkobling av flere rister til gangbro, må ende med 0-0 markering legges med 2 trinns overlapp i neste rist.

Skru sammen med 4 stk. M8x20 flensskruer + flensmutter.

Vid sammankoppling av flera galler till en gångbrygga måste ändar med markeringen 0-0 läggas med 2 stegs överlappning med nästa galler.

Skruva samman med 4 st. M8 x 20 flänsskruvar + flänsmuttrar.

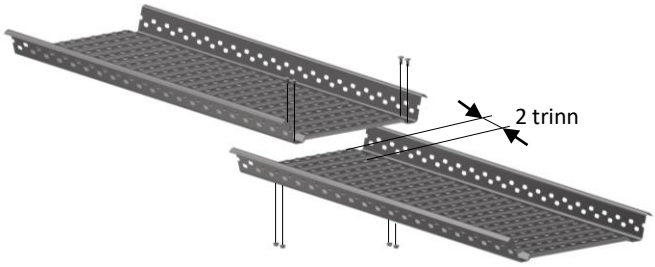

Sammenkobling av flere innfesteskinner

Innfesteskinnen skrues fast til taksperren med rustfrie, selvborende skruer 6,5x80 mm. En skrue i hver takstol (60 cm). Når flere innfesteskinner monteres i rekke, skal de overlappe hverandre.

Overlappsdelen tres inn i enden på neste innfesteskinne.

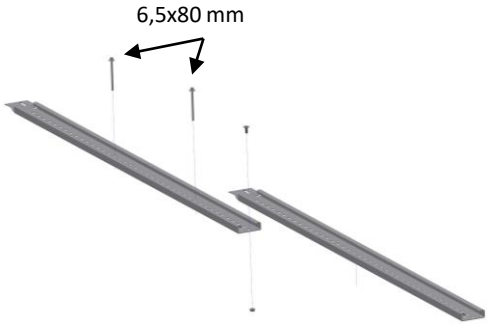

Infästningsskenan skruvas fast i taksparren med rostfria, självborrande 6,5 x 80mm skruvar. En skruv i varje takstol (60 cm). När flera infästningsskenor monteras i rad ska de överlappa varandra.

Den överlappande delen träs in i änden på nästa infästningsskena.

Ettersyn:
Som sikkerhetsutstyr bør produktet kontrolleres årlig, eller før bruk, for eventuelle skader/defekter.

Skruer må eventuelt etterstrammes, og skadde, defekte deler skiftes ut.

Huseier bør ta vare på denne monteringsanvisningen.

CE

Lonevåg Beslagfabrikk AS
N-5282 Lonevåg
Norway
14

EN 516:2006
Gangbro/trinn
Arbeidsplatform eller adkomst på skrå tak på bygninger

Klasse 2-B
Ekstern brannytelse
Ansees å tilfredstille

DoP TB-0001 finnes på:
www.lobas.no/dokumentasjon/dop

LOBAS®
- et sikkert valg

SHINGELTAK/ *Shingeltak:* **TBK SH PAPP T**

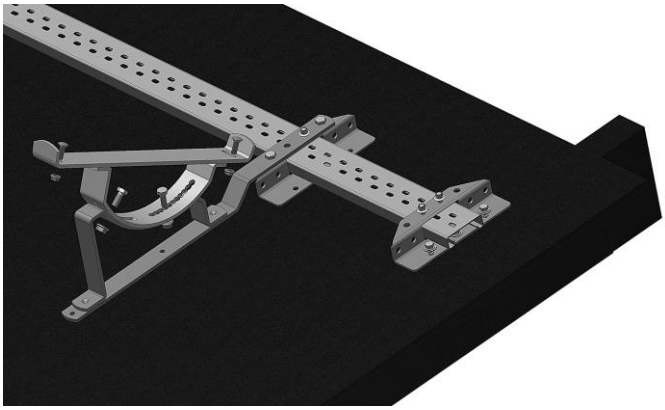

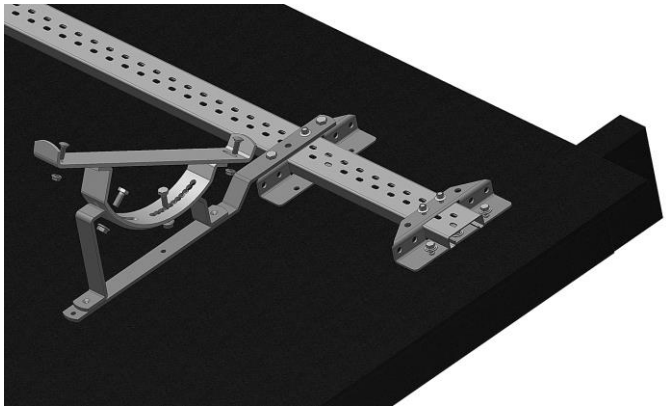

a) Taket tekkes ferdig. Man må være sikker på å lokalisere takstolene, slik at innfesteskinner kan festes i disse.

b) Fordeling og ca. plassering av konsoller må bestemmes før skinner skrues fast, slik at man kan skyve en festebøyle inn på skinnen der hver konsoll skal plasseres.

c) De midtre og de ytre festebøylene føres inn på skinnen. Neoprenpakninger limes under hullene mot taket på de ytre festebøylene, og bøylene skrues fast over taksperrene med 3 stk 6,5x80 mm rustfrie skruer.Dersom en skrue kommer midt mellom 2 shingeltunger, kan en ekstra neoprenpakning limes under for å utjevne høydeforskjellen.Påse at skruene treffer mest mulig midt i sperret. Minimum 30 mm av skruen må gå ned i sperret, alternativt må lengre skruer skaffes.

d) Skinnen låses i de ytre festebøylene ved hjelp av 2 stk 6,3x25 mm rustfrie borskruer. Skruene skal ikke treffe de avlange hullene, men bores gjennom skinnen

e) Konsollene skrues til de midtre festebøylene med 2 stk sekskantskruer M8x20 m/mutter og justeres sideveis slik at det passer med platformens plassering før festebøylene låses til skinnen med 1 stk 6,3x25 mm rustfri borskrue. Skruene skal ikke treffe de avlange hullene, men bores gjennom skinnen

f) Takbrobøyler skrues til konsollene med 2 stk M8x20 mm rustfri sekskantskruer m/mutter, og justeres i forhold til takvinkelen. Platformen skrues til bøylene med 2 stk M8x20 mm flensskruer m/flensmutter.

g) Ved sammenkobling av flere rister til gangbro, se side 1

a) Taket läggs färdigt. Du måste vara noga med att lokalisera takstolarna så att infästningsskenorna kan fästas i dem.

b) Fördelning och ungefärlig placering av konsoler måste bestämmas innan skenorna skruvas fast, så att det går att skjuta in en fästbygel på skenan där varje konsol ska placeras.

c) De mittersta och yttre fästbyglarna förs in på skenan. Neoprenpackningar limmas fast under hålen mot taket på de yttre fästbyglarna, och byglarna skruvas fast över taksparrarna med 3 st. rostfria 6,5 x 80 mm skruvar. Om en skruv hamnar mitt mellan 2 shingeltungor kan en extra neoprenpackning limmas undertill för att utjämna höjdskillnaden. Se till att skruvarna hamnar så nära mitten av sparren som möjligt. Minst 30 mm av skruven måste sitta i taksparren, annars får du skaffa längre skruvar.

d) Skenorna låses fast i de yttre fästbyglarna med hjälp av 2 st. rostfria 6,3 x 25 mm borrskruvar. Skruvarna får inte träffa de avlånga hålen, utan borras genom skenorna.

e) Konsolerna skruvas fast i de mittersta fästbyglarna med 2 st. M8 x 20 mm sexkantsskruvar med mutter. Justera konsolerna i sidled så att de passas in efter plattformens placering innan fästbyglarna låses fast i skenan med 1 st. rostfri 6,3 x 25 mm borrskruv. Skruvarna får inte träffa de avlånga hålen, utan borras genom skenorna.

f) Takbryggans byglar skruvas fast i konsolerna med 2 st. rostfria M8 x 20 mm sexkantsskruvar med muttrar och justeras i förhållande till takvinkeln. Plattformen fästs i byglarna med 2 st. M8 x 20 mm flänsskruvar med flänsmuttrar.

g) Vid sammankoppling av flera galler till en gångbrygga, se på sidan 1.