MONTERINGSBESKRIVELSE

Konsoll SN B-851

LOBAS®

TA-4-21-114

27.08.21 / R2

Snøfangerutstyr for Click-fals plater

Innfestning av plater må dimensjoneres i forhold til snølaster som skal holdes !

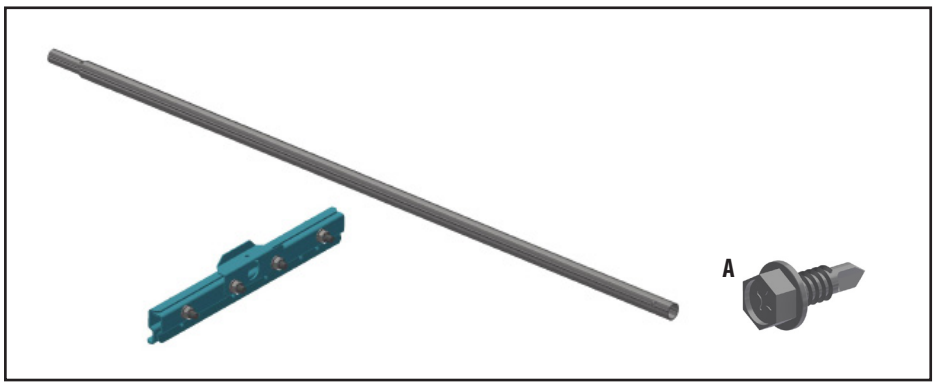

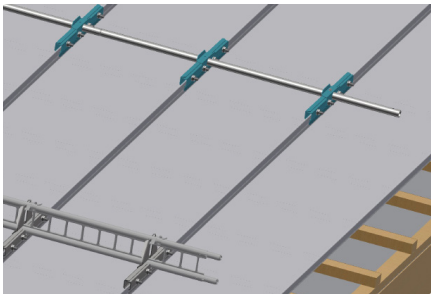

OBS! Unngå bruk av maskindrill, da rustfrie gjenger lett kan skjære seg.
Bruk gjengepasta på skruene !

1

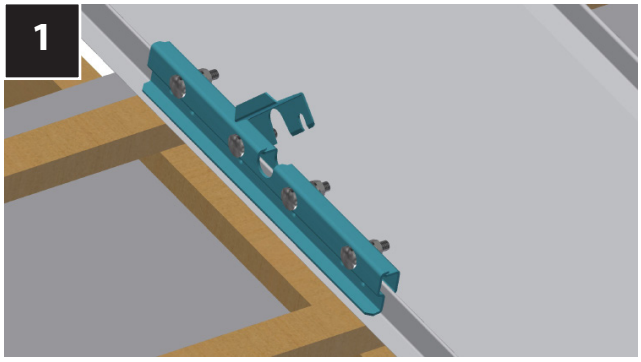

OBS! LA KONSOLLEN HVILE OVER LEKT I BEGGE ENDER

2

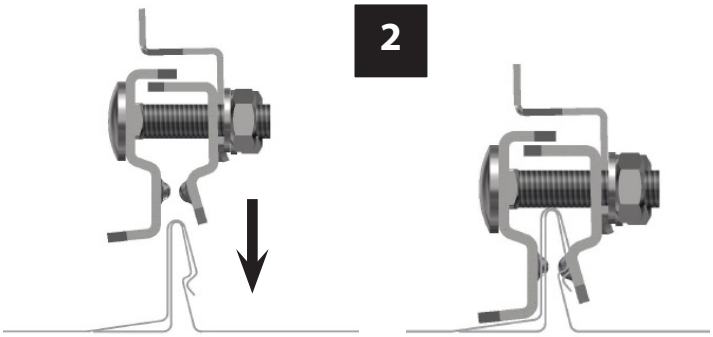

3

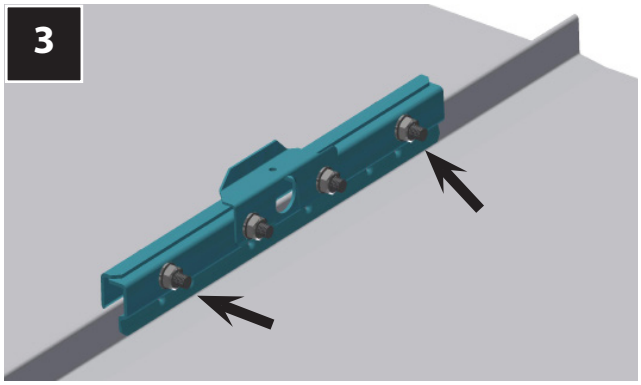

Trekk til de 2 ytterste mutterne - Bruk momentnøkkel! På stålplater skal momentet være ca. 48 Nm, på mykere plater av zink og kobber ca. 40 Nm. Gå tilslutt over alle mutterne og kontroller at riktig moment er oppnådd.

4

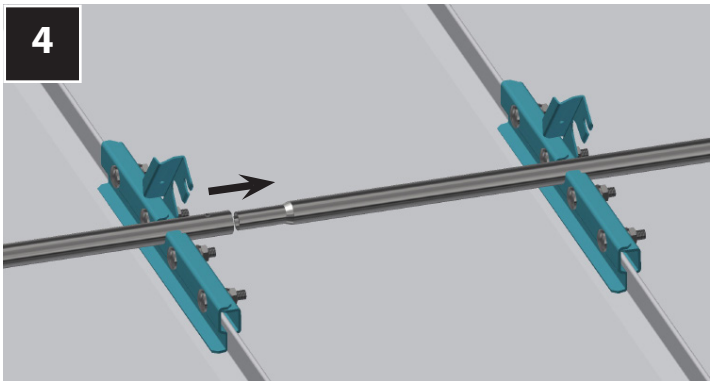

- Vri opp låsen og legg i rør, skjøt rørene i enden.

- Vri låsen ned og innpå skruen, trekk til de 2 midterste skruene

LOBAS®
Telefon: +47 56 19 31 00
E-post: lobas@lobas.no
www.lobas.no

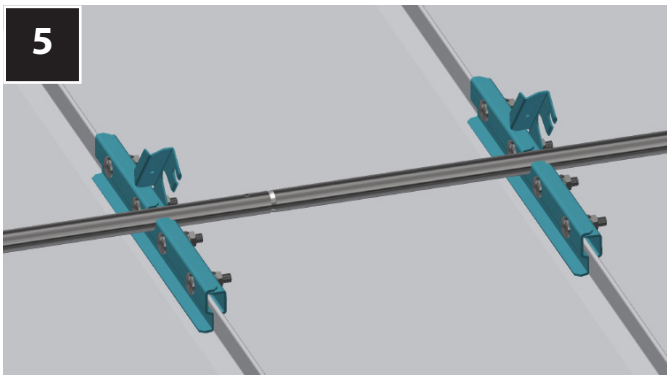

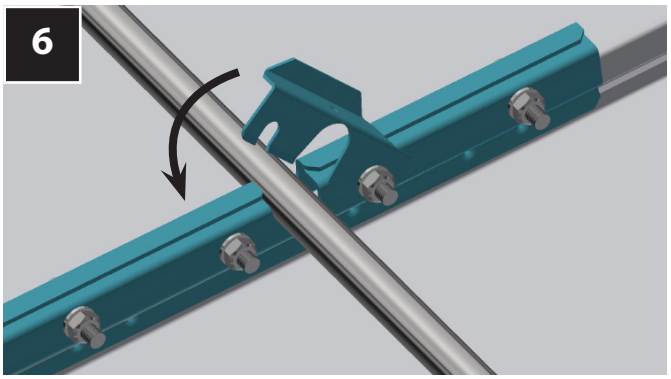

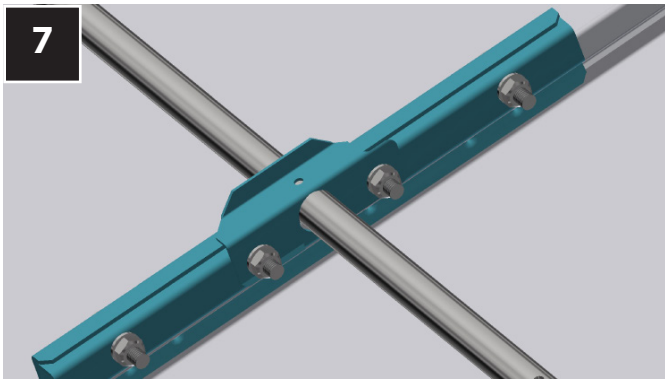

Trekk alle 4 mutre godt til - 40/48 Nm moment!

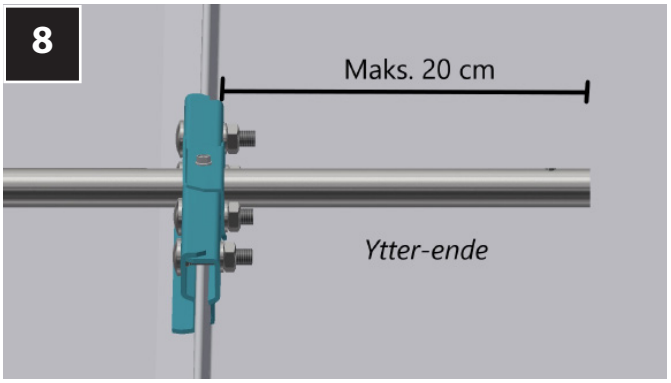

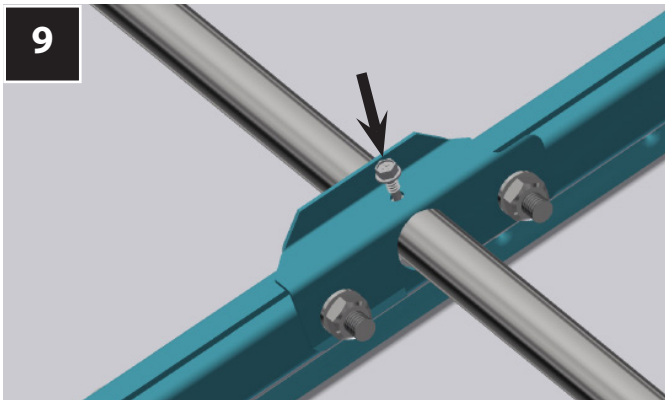

Lås røret fast med borskrue gjennom låsen, min. i hver ende av en rekke

Produktet bør kontrolleres årlig og skruer etterstrammes ved behov!

		Takvinkel i grader													
		<12	14	16	18	20	22	24	27	30	33	36	39	42	45>
Snølast kN/m²	1,5	6	6	6	6	6	6	6	6	6	6	6	6	6	6
	2	6	6	6	6	6	6	6	6	6	6	6	6	6	6
	2,5	6	6	6	6	6	6	6	6	6	5,9	5,6	5,4	5,3	5,2
	3	6	6	6	6	6	6	6	5,6	5,1	4,8	4,6	4,4	4,3	4,3
	3,5	6	6	6	6	6	5,7	5,3	4,8	4,4	4,2	4	3,8	3,7	3,7
	4	6	6	6	6	5,5	5,2	4,6	4,1	3,8	3,6	3,4	3,3	3,2	3,2
	4,5	6	6	6	5,5	4,9	4,5	4,1	3,7	3,4	3,2	3,1	3	2,9	2,9
	5	6	6	5,6	4,9	4,4	4	3,7	3,3	3,1	2,9	2,7	2,6	2,6	2,5
	5,5	6	5,9	5,1	4,5	4	3,6	3,4	3,1	2,8	2,6	2,5	2,4	2,4	2,3
	6	6	5,4	4,7	4,1	3,7	3,3	3,1	2,8	2,6	2,4	2,3	2,2	2,1	2,1
	6,5	6	5	4,3	3,8	3,4	3,1	2,9	2,6	2,4	2,2	2,1	2	2	2
	7	5,6	4,6	4	3,5	3,1	2,8	2,6	2,4	2,2	2	1,9	1,9	1,8	1,8
	7,5	5,3	4,3	3,7	3,3	2,9	2,7	2,5	2,2	2	1,9	1,8	1,8	1,7	1,7

Tabellen angir maks. avstand i meter fra raft til møne eller mellom snøfangerrader ved ulike takvinkler og snølaster. Når denne overstiges, må flere rader monteres med maks. denne avstand mellom radene. Når flere rader monteres, skal avstanden mellom de være tilnærmet lik.

NB! Tabellen forutsetter at avstand mellom falser er maks. 60 cm og at det monteres konsoll på hver fals bortover.
OBS! Gjelder kun for skråtak med formfaktor 0,8 (ikke buet tak)

Dimensjonerende snølast kan finnes i ***NS 3491-3 Prosjektering av konstruksjoner - dimensjonerende laster - Del 3: Snølaster***