Til de fleste taktyper

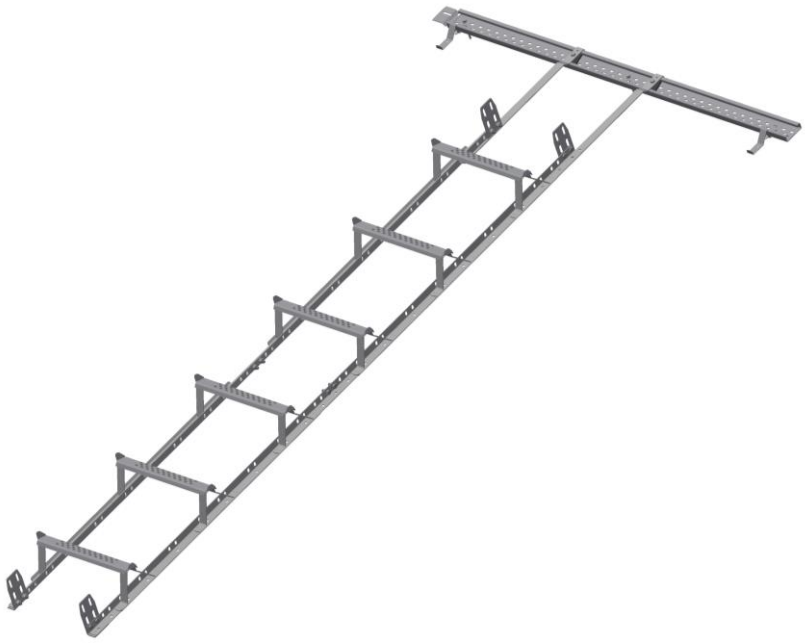

Ettersyn:
Som sikkerhetsutstyr bør produktet kontrolleres årlig, eller før bruk, for eventuelle skader/defekter. Skruer må eventuelt etterstrammes, og skadde, defekte deler skiftes ut. Huseier bør ta vare på denne monteringsanvisningen.

INNFESTE PAKKE	TAKTYPE	PKT
TLS PAPP T-I	Shingel / Papptak	3
TLS IF-37 T-I	Diverse enrads takpanner	4
TLS TY-50	Isola Tyri	4

CE
0402

Lonevåg Beslagfabrikk AS
N-5282 Lonevåg
Norway
14

EN 12951:2005
Fastmontert takstige
Adkomst på skrå tak på bygninger

C2-TB
Ekstern Brannytelse
Ansees å tilfredstille
Reaksjon på brann klasse A1

DoP TLS-0001 finnes på:
www.lobas.no/dokumentasjon/dop

1- Montering av regulerbar takstige

Stigene monteres sammen (Se fig 1). Se til at vangene er parallelle og at stigen har riktig bredde før skruene i trinnet dras til.

Stigeseksjonene legges på taket og kobles sammen med 8 x 20 mm sekskantskruer rustfri, som går gjennom vangene og et koblingsbeslag (se fig 2).

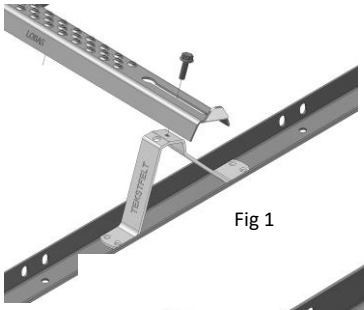

Fig 1

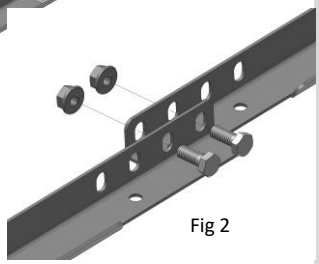

Fig 2

2 - Felles for alle takstiger ved montering

Dersom flere stigeseksjoner monteres i rekke, skal disse sammenkobles. Det er en forutsetning at en stigerekke øverst festes ved hjelp av innfesteskinne og festebøyler, og nederst ved hjelp av låsebøyler. Ved monteringen anbefales det å benytte skruedrill med pipe. Det er viktig at stigen plasseres slik at nederste trinn er så nær raften som
mulig. Dette for at det skal være enkelt å gå fra adkomststigen og over på takstigen.

Ved å variere overlappen mellom to stiger kan en lettere tilpasse totallengden.

LOBAS®

3 – Shingel / Papptak

1. Taket tekkes ferdig. Man må være sikker på å lokalisere taksperrene, slik at festebøylene kan skrues i disse.

2. Der hvor øverste ende av stigen skal komme, monteres en innfesteskinne med festebøyler (fig. 5.1). **NB! Husk neoprenpakning under festebøylene der skruene skal gjennom**. I ugunstige tilfeller, f.eks. der en skrue vil komme mellom to shingel-tunger, kan en ekstra neoprenpakning limes under for å utjevne høydeforskjellen. Skinnens ytre festebøyler plasseres over taksperre og skrues fast ved hjelp av 3 stk rustfrie, selvborende skruer 6,5x80 mm. Påse at skruene treffer mest mulig midt i sperret. **Det er et krav at skruen får godt feste i sperret!** Minimum 30 mm av skruen må gå ned i sperret. Ved tykkere undertak/sløyfer må lengre skruer benyttes.

3. De midtre festebøylene føres inn på skinnen og skinnen føres inn i de ytre bøylene. Skinnen skrues fast til de ytre bøylene med 2 stk 6,3x25 mm rustfrie borskruer (fig. 5.1). **Skruene skal ikke treffe de avlange hullene , men bores gjennom skinnen**.

4. Stigevangene skrues til de midtre bøylene med 2 stk sekskantskruer M8x20 m/mutter, og bøylene skrues fast i skinnen med 1 stk 6,3x25 mm borskrue for å låse stigens posisjon (fig. 5.1). **Skruene skal ikke treffe de avlange hullene, men bores gjennom skinnen.**

5. Flere stigeseksjoner kobles sammen. (Se punkt 1 og 2).

6. Nedre ende av stigen skrues til taket med 1 stk 6,5x38 mm rustfri skrue i hver vange. Husk neoprenskive under skru-hullet (fig 5.2).

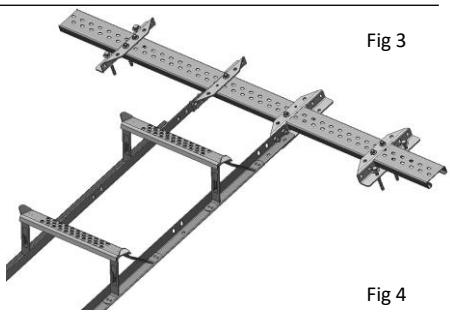
Fig 3


Fig 4

4 – Diverse enrads takpanner

1. Monteringen starter ovenfra. (Se forøvrig leggeanvisning til takpannen.) Stigevangene skal ligge i bunnen av panneprofilene. **Eget bilde for TYRI**

2. Pannene legges ovenfra og nedover. Hopp over panneraden der innfesteskinnen skal monteres, og legg neste pannerad løst på.

3. Koble sammen de todelte innfestebøylene som vist, og før de inn i skinnen. Takstigebøylene hektes inn på innfestebøylene(hull i bøyle må hektes inn på tapp i innfeste). Skinne og bøyler legges ned slik at bøyler ligger i pannebunnen. Lekten som bøylene ligger over må ha en bredde på ca. 62 mm, eventuelt kan en påforing legges på lektens øvre kant. Skinne og bøyler trekkes oppover slik at bøylene strammer mot platen, og skinnen skrues fast til taksperrene med rustfrie, selvborende skruer 6,5x80 mm. Når 125 cm skinne brukes må det være 2 skruer i hver ende. Minimum 30 mm av skruen må gå ned i sperren. Ved tykkere undertak/sløyfer må lengre skruer benyttes. Pannene legges over innfesteskinnen og skrues/spikres på begge sider av bøylene.

4. Deretter legges takpannene nedover til der hvor nedre ende av stigen vil komme.

5. Stigene monteres sammen. (Se pkt 1 og 2).

6. Festebøyler og stigevanger monteres sammen.

7. Nederste ende av stigen låses mot taket ved hjelp av 2 låsebøyler. Disse monteres ved at pannen ovenfor løftes opp, bøylene føres under og hektes over lekten. Også her må lekten påføres til 62 mm bredde.

8. Bøylene plasseres under vangene med vinkelen på innsiden av vangene, og skrues fast ved hjelp av 2 stk. 8 x 20 mm sekskantskruer rustfri. Platene skrues/spikres på begge sider av bøylene.

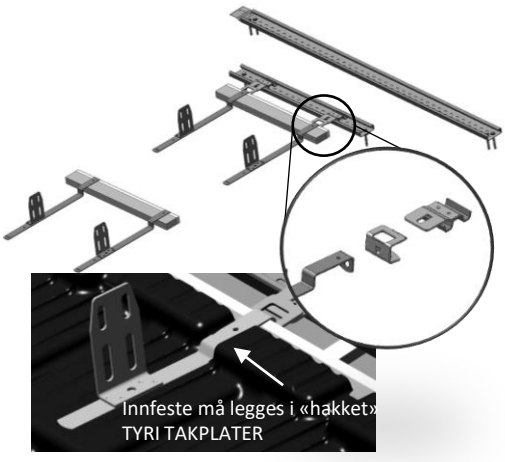

Fig 5

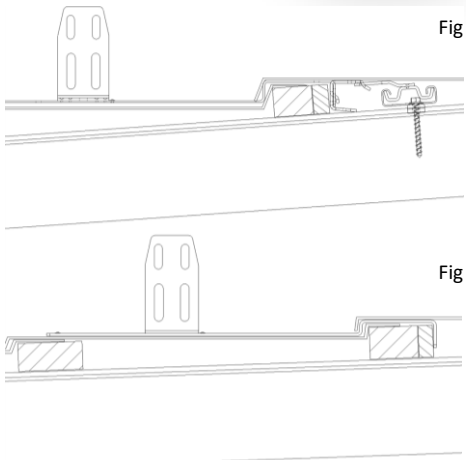
Fig 6