LOBAS® SOLAR

MONTERINGSBESKRIVELSE

SOLAR FLATE TAK
SOLAR INVERTERSTATIV ECO

SOL-4-25-21

SOLAR INVERTERSTATIV ECO

Skann denne QR-koden med din mobil for å gå direkte til produktsiden i vår nettbutikk. På produktsiden finner du alle gjeldende dokumenter for dette produktet, som f.eks. FDV, DOP, denne monteringsanvisningen, 3D-illustrasjon og høyoppløselige produktbilder.



LOBAS® SOLAR Inverterstativ ECO kjøpes flatpakket med komponenter til å bygge ett stativ.

Inverterstativet kan plasseres på LOBAS® SOLAR Baseplate som festes til undertak og tekkes. Det beregnes 4 stk. baseplater per stativ. Inverterstativet kan også vektes ned med ballast. Dette må montør gjøre en egen beregning for.

Stativet er modulært og kan utvides. Snakk med vår salgsavdeling.

NB! Tak og stativ kjøpes separat. Skruer til taket medfølger stativpakken.

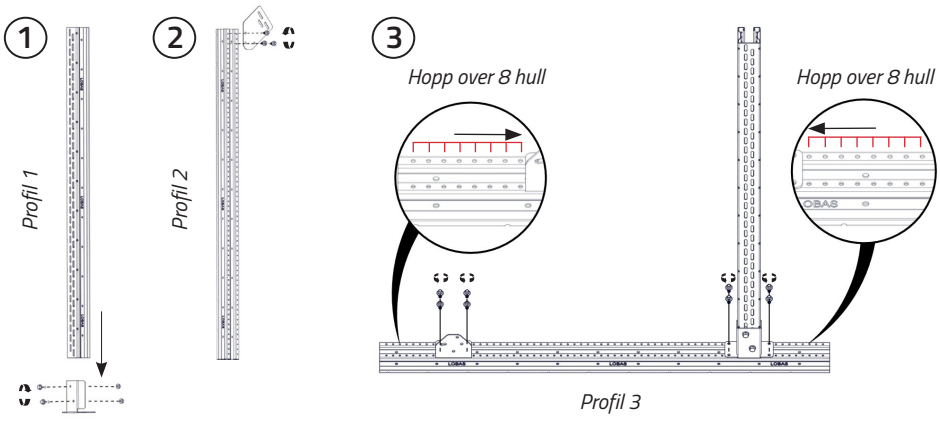

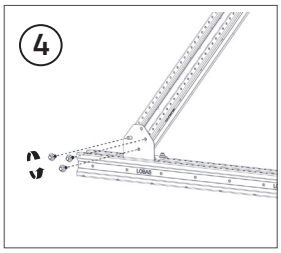

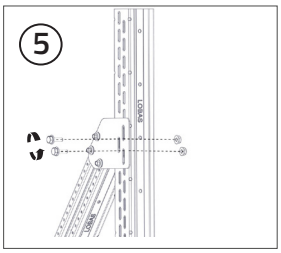

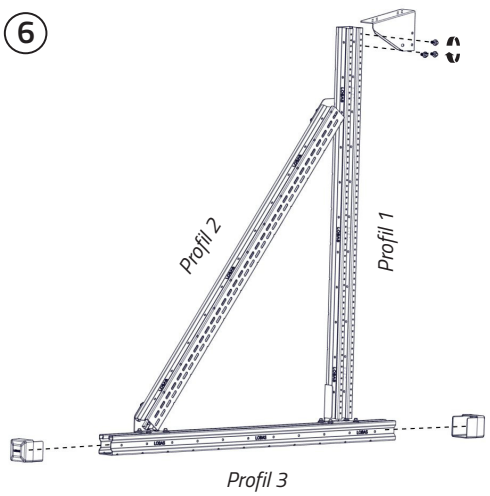

MONTERING

I pakken finnes 8 stk. Inverterprofil ECO 1005 og 2 stk. Inverterprofil ECO 645. Det settes først sammen to sider som er speilvendte. Deretter settes stativet sammen med tverrprofiler i ønsket høyde. Det følger med opphengsbraketter som kan festes til inverterstativets opphengsløsning.

1. Tre **Profil 1** på **Festeplate 1** og skru fast med **2 stk. M6x20** låseskrue og mutter.
2. På **Profil 2** festes **Festeplate 2** med **3 stk. 6.3x19 byggskrue**. Påse at øverste skrue treffer ytterste hull på profil.
3. **Festeplate 1** og **Festeplate 3** plasseres på **Profil 3**. Tell 8 hull fra enden i hver side. Festeplatene skrus fast fra hull nummer 9. med **3 stk. 6.3x19 byggskrue på hver**.
4. **Profil 2** skrus fast i **Festeplate 3 med 3 stk. 6.3x19 byggskrue.**
5. **Profil 2** skrus fast i **Profil 1 med 2 stk. M6x20 låseskrue og mutter.**
6. **Takstøtte** skrus fast i øverste hull mot øverste hull til **Profil 1 med 3 stk. 6.3x19 byggskrue**.
   Sett til slutt på **2 stk.** endedeksel.

7

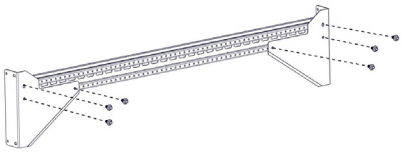

8

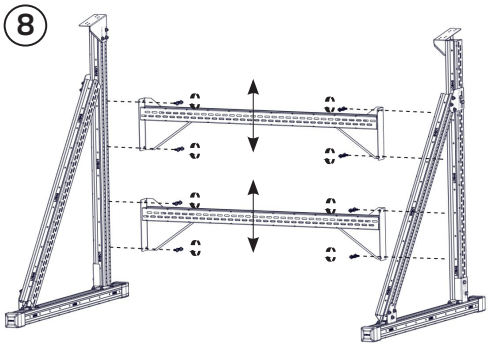

9

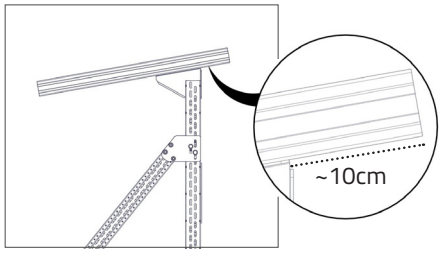

10

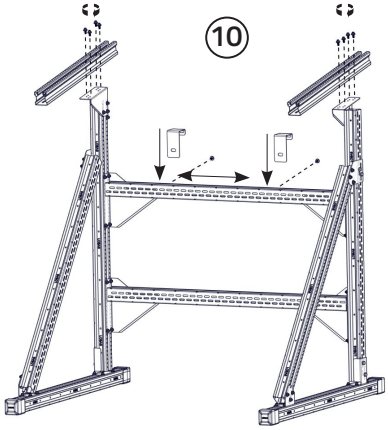

11

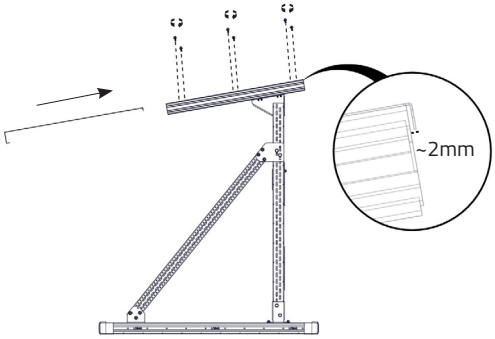

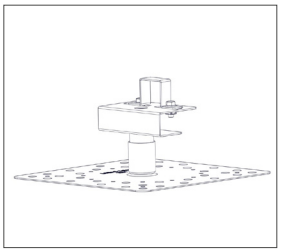

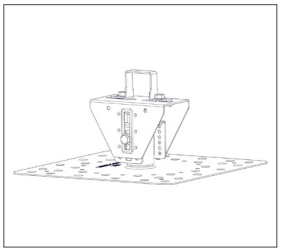

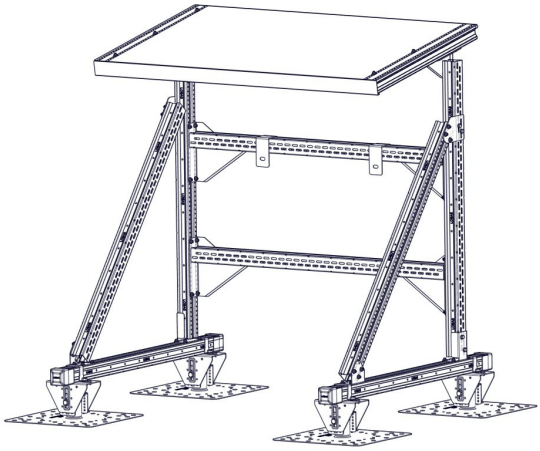

x2 Montér en tilsvarende, speilvendt side ved å **gjennta punkt 1-6.**

7. **Festeplate 3** (både høyre og venstre) skrus med **3 stk. 6.3x19 byggskrue** i hver til **Tverrprofilen.**

x2 **Montér en tilsvarende så du får 2 stk.** like **Tverrprofiler**.

8. Plasser **Tverrprofil 7 og 8** i tilpasset høyde til inverteren. Skru fast med **4 stk. 6.3x19 byggskruer** i hver festeplate.

9. **Takprofilene** skrus fast med **4 stk. 6.3x19** byggskruer til takstøtte. La det være omtrent 10 cm overheng i bakkant.

10. Opphengsbrakettene plasseres i tilpasset bredde til inverteren. Skru fast med **1 stk. 6.3x12** byggskrue per brakett.

11. Taket plasseres over Inverterprofil ECO 645 slik at hullmønster på tak passer til hullmønster i profil. La det være et lite glippe på **2mm** i begge ender av taket. Skru fast med **3 stk. 6.3x19** byggskruer i hver profil.

Kan festes til taket med LOBAS® SOLAR Baseplate og tilhørende profilfeste som finnes i fast (eller justerbar*) utførelse. *KOMMER

Skal stativet vektes ned med ballast i stedet, må de to **Profil 3** byttes ut med standard Solarprofil ECO 50x50x2175, som kjøpes separat.