LOBAS®

MONTERINGSBESKRIVELSE

SOL-4-25-22

FALLSIKRING
ISOLA SOLAR

PRODUKT: ISOLA SOLAR FS INNFESTEPLATE

Montør bør gjøre seg kjent med gjeldende regler og forskrifter for montering av fallsikring for kommunen/området dette skal monteres i.

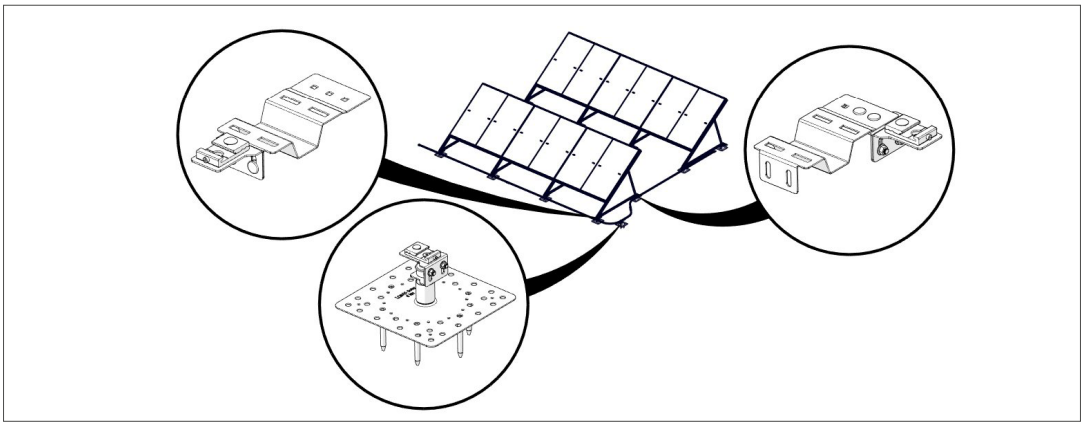

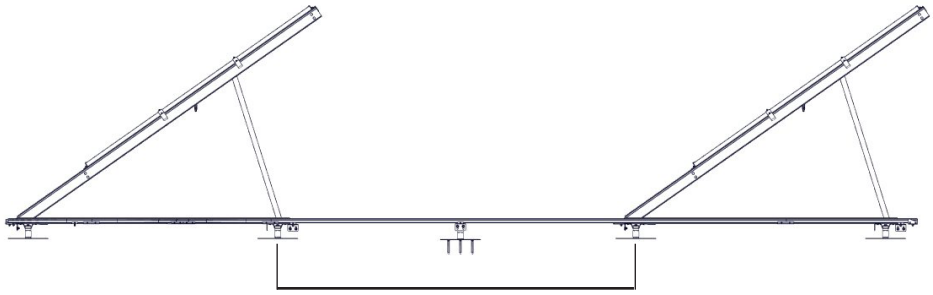

Maks 3 m

Maks cc-avstand mellom baseplater er 3 meter. Ved større avstand skal det benyttes en ekstra Innfeste FS rail flate tak i mellom spennet.

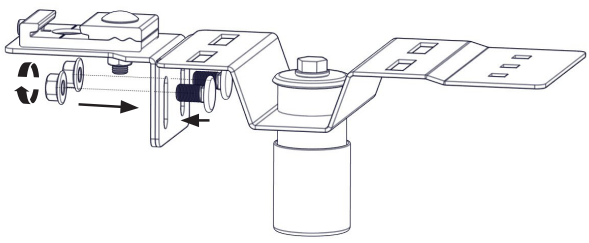

Side:
Innfeste FS flate tak topp med railklemme festes til Innfeste FS flate tak topp med **2 stk. M10x20** Låseskrue Flathode og 2 stk. M10 flensmutter. Denne festes igjen til ISOLA Solar FS innfesteplate med 2 stk. M10x20 Låseskrue Flathode og 2 stk. M10 flensmutter.

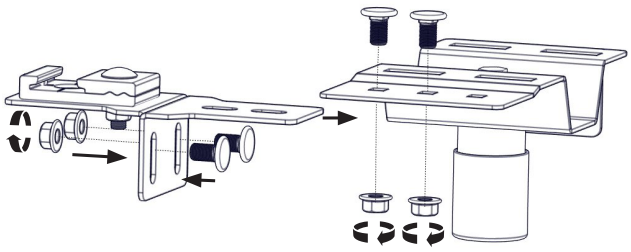

Front:
Innfeste FS flate tak topp med railklemme festes til ISOLA Solar FS innfesteplate med 2 stk M10x20 Låseskrue Flathode og 2 stk M10 flensmutter.

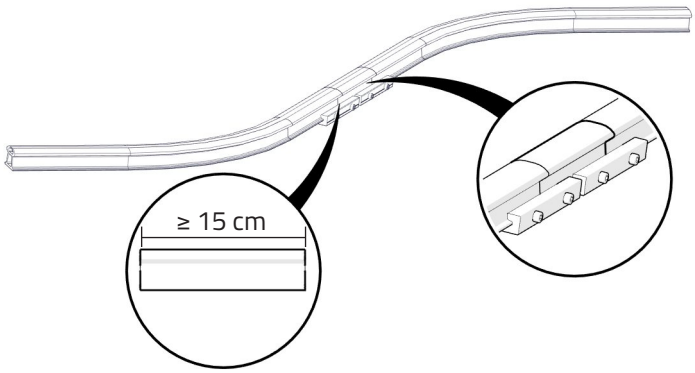

SKJØTING AV VINKLET SKINNE

1. For å lage svingen som trengs for ISOLA FS benyttes det buede skinner. Mellom de buede skinnene brukes det et kapp av rett skinne som tilpasses hver enkelt insallasjon. Kappet må være minimum **15 cm** for å kunne skjøtes med tilhørende skjøtestykker.

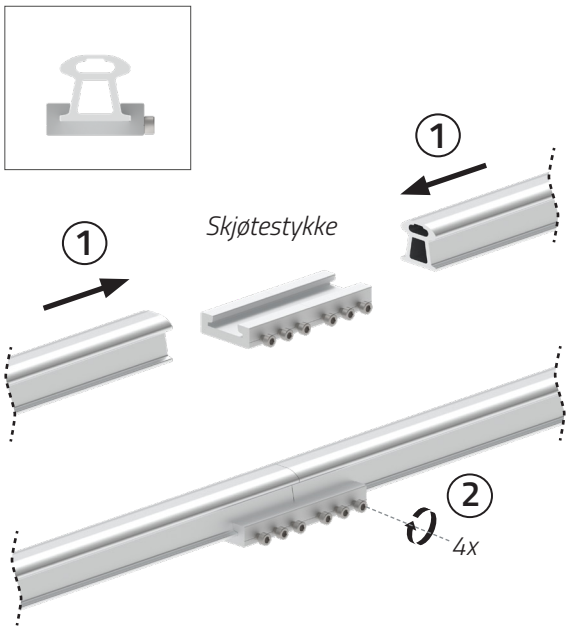

SKJØTING AV SKINNE

1. Mellom hver skinnelengde skjøtes profilene. Fallsikringsskinner settes inn på skjøtestykket slik at profilene møtes på midten av skjøtestykket.

2. Trekk til **4 stk. M6 skruer 8 Nm**. Sørg for at skinneprofiler fortsatt står sentrert på skjøtestykket og er inntil hverandre.

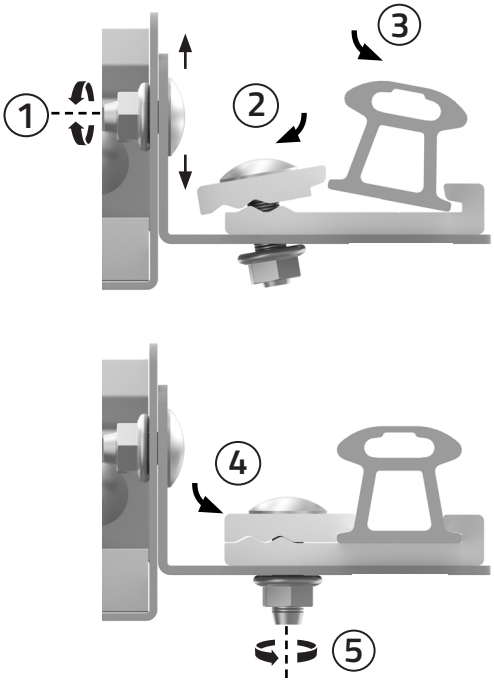

MONTERING AV SKINNE

1) Høyde på beslag kan reguleres etter behov. Start med å løsne 2 stk. sidestilte **M10 muttere**. Sett ønsket beslaghøyde og stram de to **M10** mutterne **35 Nm.**

2) Trekk den løse halvdelen av klemmen ut til siden.

3) Med klemmen åpen, tre skinne inn i klemmen som angitt.

4) Sett løs klemmehalvdel mot skinne når den er på plass. Påse at klemme og skinne ligger parallelt.

5) Fest skinnen ved å trekke til **M10** mutter **35 Nm.**