LOBAS®

Monteringsbeskrivelse, Stigetrinn m/T-lås

TA-4-21-120
20.11.2025 / R5

STIGETRINN TIL TEGL OG BETONG

Fig. 1 - Montering av regulerbart trinn

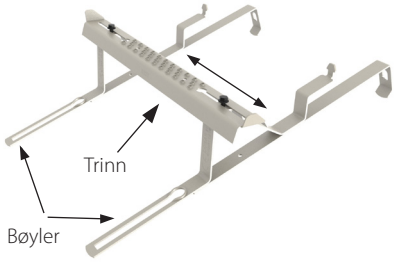

Fig. 2

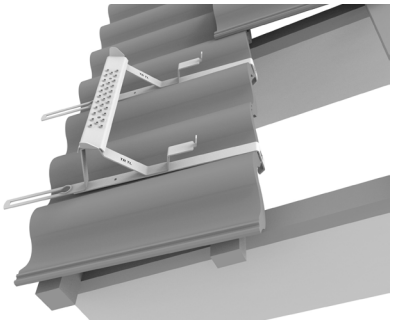

Fig 3

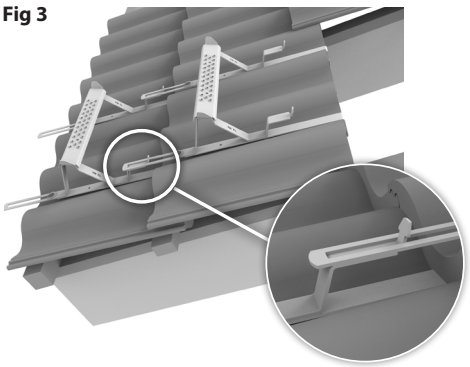

Fig 4

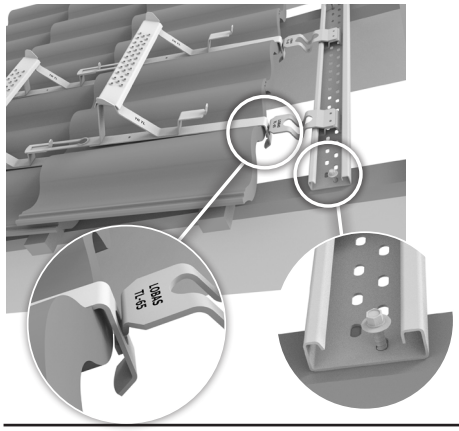

Normalt kobles flere stigetrinn sammen. På øverste trinn kobles innfeste og innfesteskinne. Dersom det monteres enkeltstående trinn må dette monteres med innfeste og innfesteskinne. Det må brukes skruedrill ved montering.

Det monteres ett stigetrinn for hver takstein oppover. På nye tak er det hensiktsmessig å montere ett trinn for hver taksteinsrad som legges.

1) Regulerbart trinn må først monteres sammen, 1 trinn og 2 bøyler. Nøkkelhull i trinnet føres ned på skruene og bøylene skyves utover til riktig bredde før skruene trekkes godt til **(fig. 1)**.

2) Monteringen starter nedenfra (fra raftet) og fortsetter oppover **(fig. 2)**.

3) Trinnet monteres i bunnen av taksteinprofilen og hektes over stein.

4) Slip spor i taksteinen som legges over konsoll som anvist. Anbefalt spordimensjon er **30x3mm**, midtstilt under bølgedal. Sporet skal samsvare med underliggende konsoll.

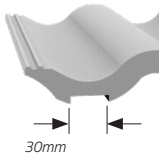

5) Trinnene kobles ved at hull i enden av slissen føres ned på T-lås og trekkes oppover **(fig. 3).**

6) På øverste trinn hektes et innfeste på hver bøyle (Tapp på innfeste føres inn i avlangt spor bak på bøyle og vrides) og en innfesteskinne tres på innfestene. "NED" på innfeste- skinnen skal vende ned mot takfot **(fig. 4).**

7) Innfesteskinnen plasseres over 2 eller 3 taksperrer og skrues til hver sperre med rustfri, selvborende skruer 6,5x80 mm **(fig. 4)**.

Det er et krav at skruen får godt feste i sperret, så påse at skruen treffer midt i sperret og at den går minimum 30 mm ned for å få et godt feste!
Ved tykkere undertak/sløyfer må lengre skruer benyttes.

Trinn

TR TL-R
TR TL-25
TR TL-30
TR TL-40
TR TL-43
TR TN-25
TR TT-35
TR TH-23

Innfestepakke

TL-125

CE
0402

Lonevåg Beslagfabrikk AS
N-5282 Lonevåg
Norway
22

EN 12951:2005
Fastmontert takstige
Adkomst på skrå tak på bygninger

C2-TB
Ekstern brannytelse
Ansees å tilfredstille
Reaksjon på brann Klasse A1

DoP TR-0006
finnes på:

lobas.no/dokumentasjon/dop