Monteringsbeskrivelse: Feieplatå FP8
Monteringsbeskrivning: Sontningsställning FP8

LOBAS®

Felles for alle feieplatå / *Gemensamt för alla sotningsställningar vid montering*

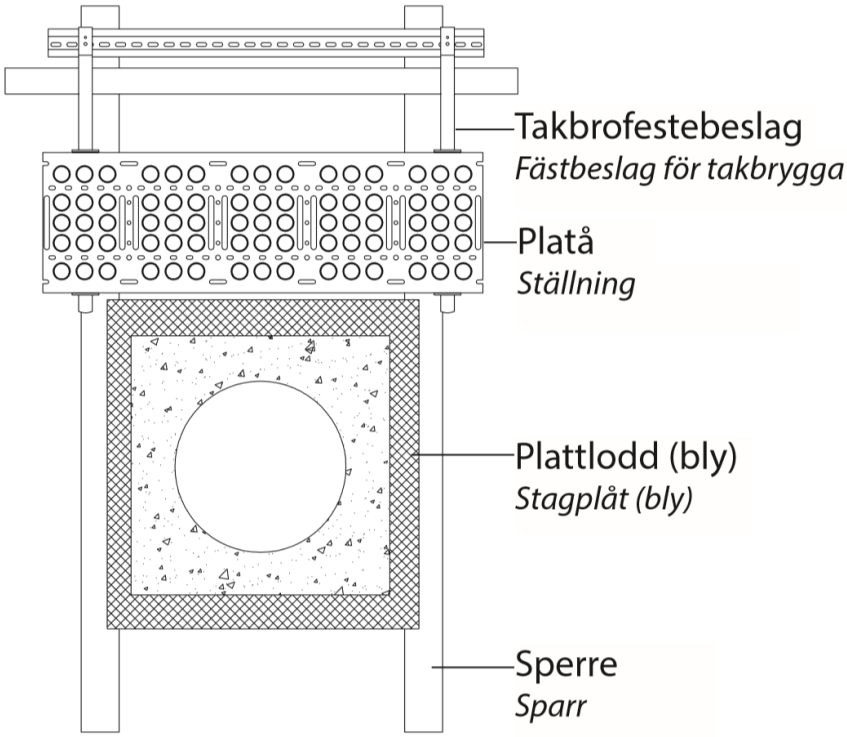

Ettersyn:
Som sikkerhetsutstyr bør produktet kontrolleres årlig, eller før bruk, for eventuelle skader/defekter.

Skruer må eventuelt etterstrammes, og skadde, defekte deler skiftes ut.

Huseier bør ta vare på denne monteringsanvisningen.

Det er et krav at takbrofestebeslagene festes til en innfesteskinn, eller festes til en spesial innfeste-skinne. (Shingel/papptak) Den frie enden på en rist må ikke stikke lengre ut enn 25 cm (avstand fra takbrofestebeslag til ristens ende). Det må brukes skruedrill ved montering.

Feieplatå leveres komplett med platå og innfeste-pakke**. NB! Kan ikke kobles sammen til rekke**

Takbro-festebeslaget må ikke ligge på platt-loddet rundt pipen

Takbryggans fästbeslag måste fästas i en infästningsskena eller särskild infästnings-skena. (Shingel/papptak) Den fria änden på ett galler får inte sticka ut längre än 25 cm (avstånd från takbryggans fästbeslag till gallrets ände). Du bör använda borrmaskin/skruvdragare vid montering.

Sotningsplattformen levereras komplett med platt-form och infästningspaket. **Obs! Kan inte kopplas samman till gångväg.**

Takbryggans fästbeslag får inte ligga på stagplåten kring skorstenen.

CE
0402

Lonevåg Beslagfabrikk AS
N-5282 Lonevåg
Norway
22

EN 516:2006
Gangbro/trinn
Arbeidsplatform eller adkomst på skrå tak på bygninger

Klasse 2-A
Ekstern brannytelse
Ansees å tilfredstille

TEGL-, BETONG- og SKIFERTAK / *Tegl-, betong och skiffertak* FP8 S-403 T

Fig 1 a

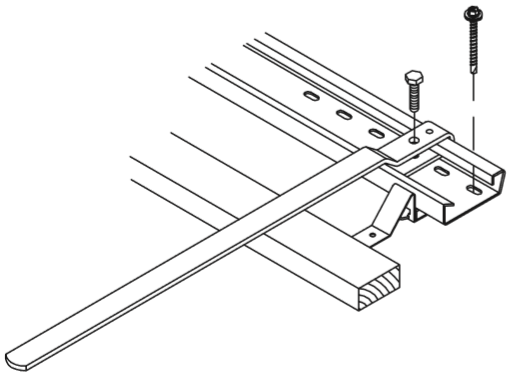

Fig 1b

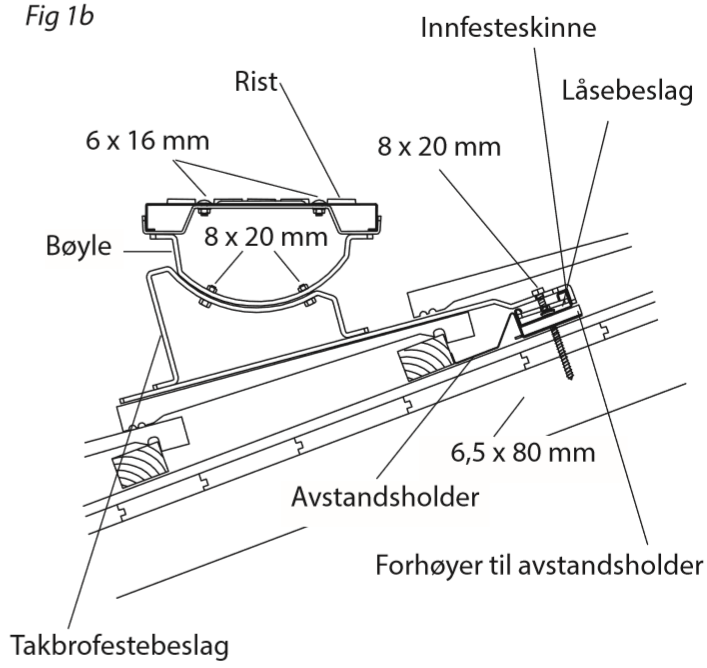

a) Innfesteskinnene monteres ved hjelp av avstandsholdere. Avstandsholderen er beregnet for 23 mm lekttykkelse. Ved tykkere lekter må ekstra forhøyningsbeslag benyttes i tillegg. Avstandsholder legges ned mot lekt over taksperre og innfesteskinne legges i avstandsholder og skrues til taksperret ved hjelp av 6,5 x 80 mm rustfri treskrue. Påse at skruene treffer mest mulig midt i sperren. Det er et krav at skruen får godt feste i sperren! Minimum 30 mm av skruen må gå ned i sperren. Ved tykkere undertak/sløyfer må lengre skruer benyttes.

b) Legg takbrofestebeslagene over innfesteskinnen og vri låsebeslaget fast ned i innfesteskinnen, skru fast skruen. (fig. 1 a) Påse at takbrofestebeslagene ligger i bølgebunnen. Det er anbefalt at en kapper bort knastene på undersiden av taksteinen for å få en bedre tilpasning der takbrofestebeslaget kommer ut på taket. Takbrofestebeslagene må ikke ligge på plattloddet rundt pipen.

c) Bøyler skrues til takbrofestebeslag med 2 stk. M 8x20 mm rustfri sekskantskruer med mutter, og justeres i forhold til takvinkelen. Ristene skrues til bøylene med 2 stk. 6x16 mm låseskrue med flensmutter. (fig. 1 b)

a) Infästningsskenorna monteras med hjälp av avståndshållare. Avståndshållaren är beräknad för 23 mm läkttjocklek. Vid tjockare läkt måste en extra höjningsprofil användas. Avståndshållaren läggs mot läkten över taksparren, infästningsskenan läggs i avståndshållaren och skruvas fast i taksparren med rostfria 6,5 x 80 mm träskruvar. Se till att skruvarna fästs så nära mitten av taksparren som möjligt. Skruven måste få bra fäste i taksparren! Minst 30 mm av skruven måste gå ned i taksparren. Vid tjockare undertak/läkt måste längre skruvar användas.

b) Lägg takbryggans fästbeslag över infästningsskenan och vrid fast låsbeslaget i infästningsskenan. Skruva sedan fast skruven (fig. 1 a). Se till att takbryggans fästbeslag ligger i vågbotten. Du bör kapa bort ojämnheter på undersidan av takstenen för att få bättre tillpassning där takbryggans fästbeslag kommer ut på taket. Takbryggans fästbeslag får inte ligga på stagplåten kring skorstenen

c) Byglarna skruvas fast i takbryggans fästbeslag med 2 st. rostfria M8 x 20 mm sexkantsskruvar med muttrar och justeras i förhållande till takvinkeln. Gallren fästs i byglarna med 2 st. 6 x 16 mm låsskruvar med flänsmuttrar (fig. 1 b).