SOLAR MOTHOLDKLEMME PRO

Skan QR-koden med mobilen din for å lese mer på produktets nettside

Solar motholdklemme med klips som er spesialdesignet for å passe LOBAS® SOLAR Solarprofil PRO.
Klemmen brukes blandt annet til brakett for innfeste av gitter til kabelføring.
Klipset kan snus 90 grader slik at klemmen kan brukes i to retninger.

Snøsone: 1,5-6
Tilvirket: Norge
Fy- **1,8kN**

Kompatibel profil: **FT PRO**

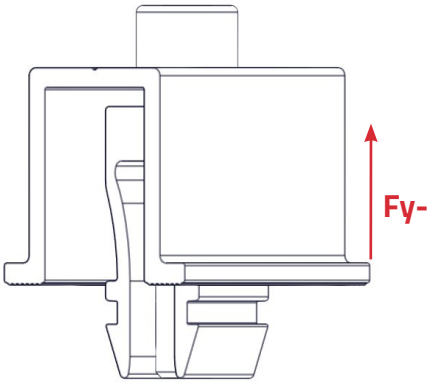

Varenavn: Solar Motholdklemme PRO

Varenummer: **Natur: 112974**
Ytre dim.: Se bilder

Material: Aluminium EN AW 6063 T66
Vekt: 0,1kg

Skrue: **M8x45 Unbrakoskrue Sylinderhode DIN912 A2-70**

Monteringsanv.: **SOL-4-23-14**
Antall kartong: 40 stk

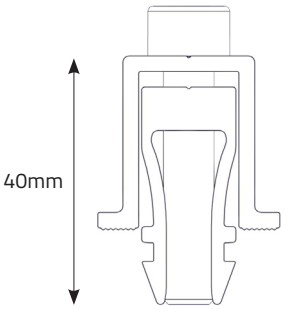

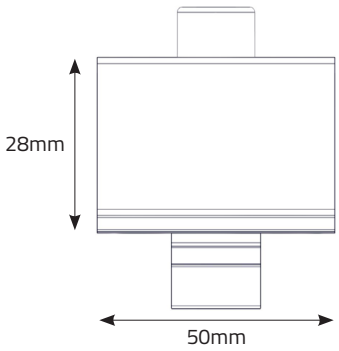

Tiltrekking: **15Nm**
HEX 6mm



Klips

Klips kan snus 90 grader.

