MONTERINGSBESKRIVELSE

LOBAS®

HORISONTAL FALLSIKRING

SKINNE, SKJØTESTYKKE, ENDESTOPPER OG HORISONTAL LØPER

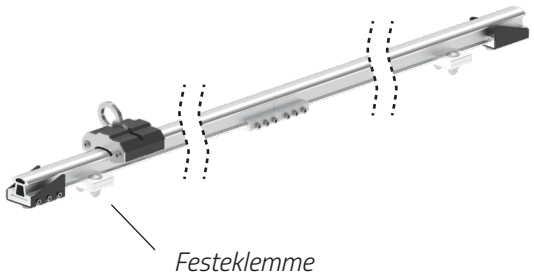

KOMPONENTOVERSIKT

I anvisningen beskrives montering av LOBAS Fallsikringsskinne med skjøtestykke, endestopper og horisontal løper. Bruk av festeklemme til skinne beskrives i egne anvisninger for valgt applikasjon.

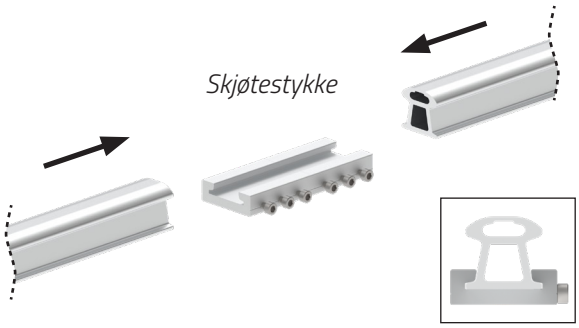

SKJØTING AV SKINNE

1) Mellom hver skinnelengde skjøtes profilene. Fallsikringsskinner settes inn på skjøtestykket slik at profilene møtes på midten av skjøtestykket.

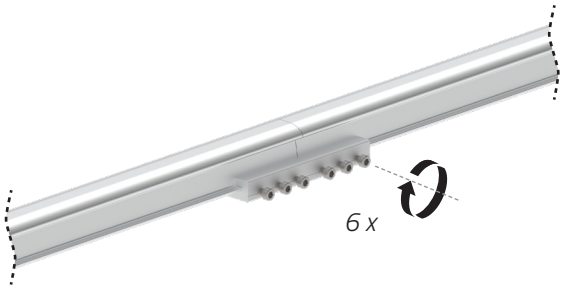

2) Trekk til **6 stk. M6** skruer **8 Nm**. Sørg for at skinneprofiler fortsatt står sentrert på skjøtestykket og er inntil hverandre.

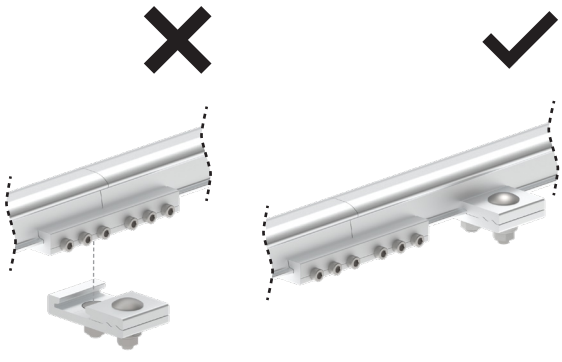

NB! Dersom skjøt og innfeste av skinne (festeklemme) kommer på samme plass må skinne kappes ned før skjøting.

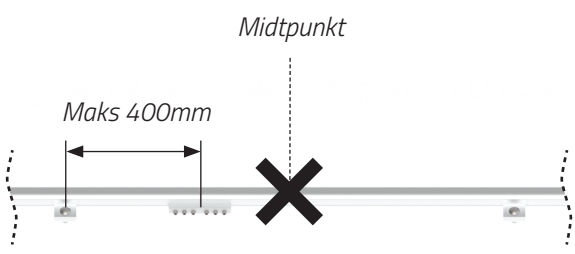

NB! Skjøt skal ikke forekomme midt mellom to festeklemmer. Sørg for at skjøting gjøres **maks 400mm** fra en festeklemme.

TA-4-22-125

16.09.2022 / R1

PRODUKT

FS HORISONTAL

CE

Lonevåg Beslagfabrikk AS
N-5282 Lonevåg
Norway
22

EN 516:2006
Prefabrikkert
tilbehør for tak

Ekstern brannytelse
Ansees å tilfredsstille
Reaksjon på brann Klasse A1

MONTERINGSBESKRIVELSE

LOBAS®

HORISONTAL FALLSIKRING

SKINNE, SKJØTESTYKKE, ENDESTOPPER OG HORISONTAL LØPER

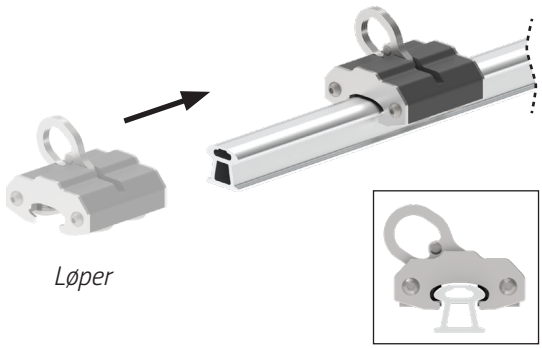

Løper

SETTE LØPER INN PÅ SKINNE

Før endestopper monteres må løper settes inn på sikringsskinne. Horisontal løper er symmetrisk og kan settes inn på skinne begge veier.



Endestopper

MONTERING AV ENDESTOPPER

1) Endestopper monteres ved start og stopp av fallsikringssystemet. Endestopper settes inn på fallsikringsskinne slik at stopper ligger kant i kant med skinneende.

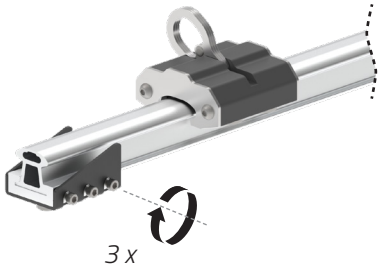

3 x

2) Trekk til **3 stk. M6** skruer **8 Nm**. Sørg for at skinneende og endestopper fortsatt ligger kant i kant.

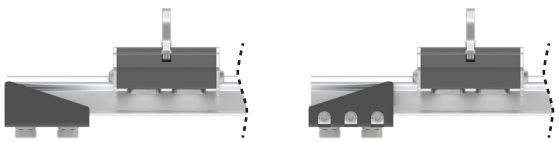

NB! Påse at stopperflaten på endestopper er rettet mot løper.

TA-4-22-125

16.09.2022 / R1

PRODUKT

FS HORISONTAL

CE

Lonevåg Beslagfabrikk AS
N-5282 Lonevåg
Norway
22

EN 516:2006
Prefabrikkert
tilbehør for tak

Ekstern brannytelse
Ansees å tilfredsstille
Reaksjon på brann Klasse A1